Montageanleitung: Armlehne Comfort
Assembly Man. Armrest Comfort

DE
EN

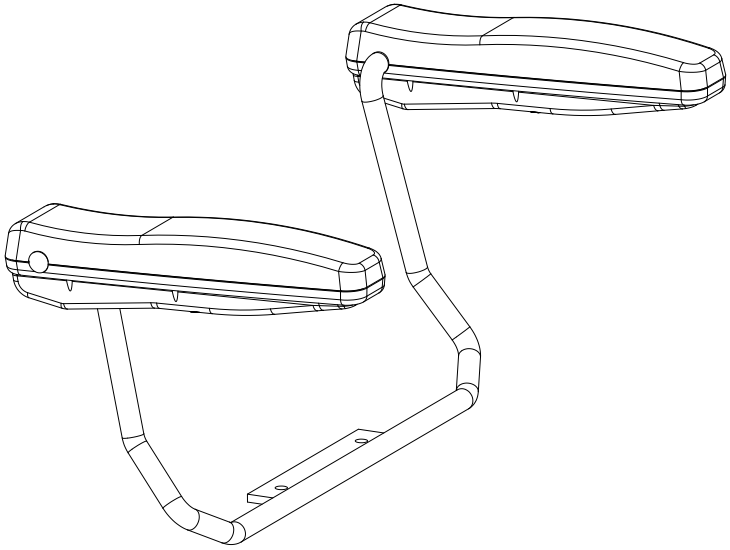

1x	2x	4x	4x	2x	1x
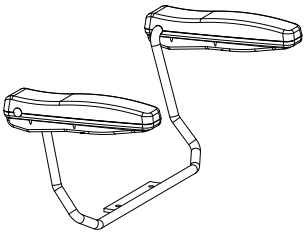	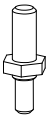	 Ø8,4	 Ø8,4	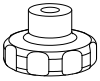	

1x	1x	1x	1x	2x	2x	2x
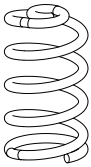		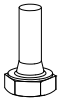 M8x20				

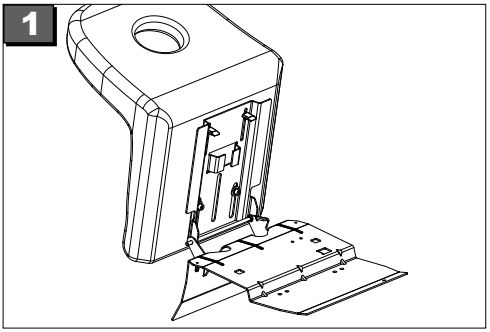

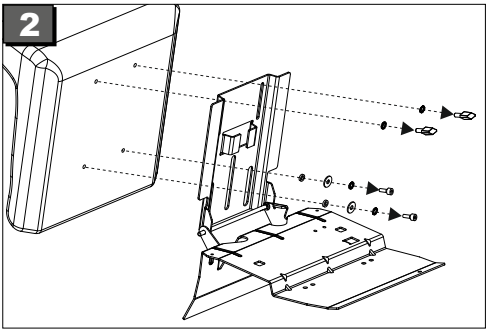

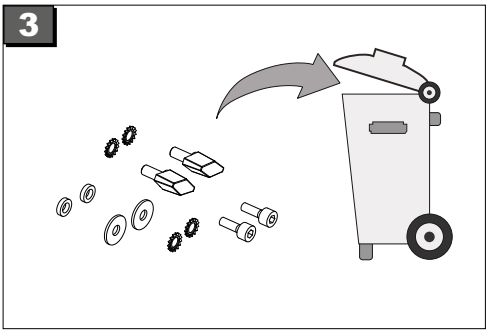

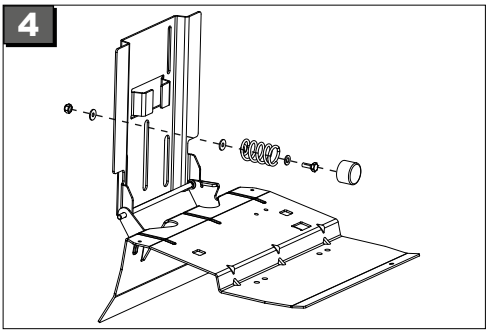

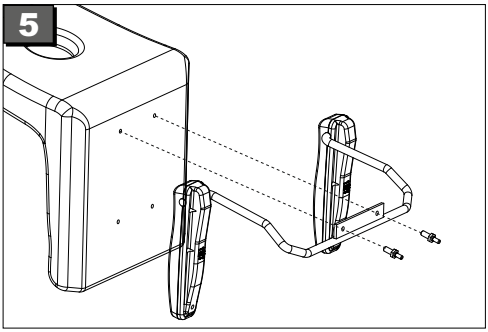
5

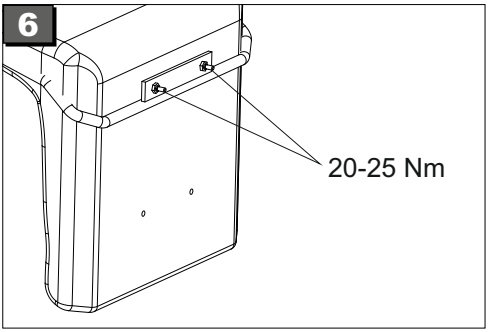
6
20-25 Nm

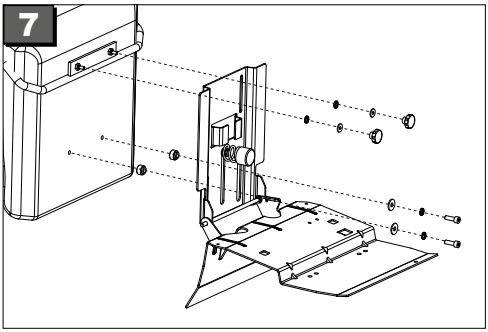
7

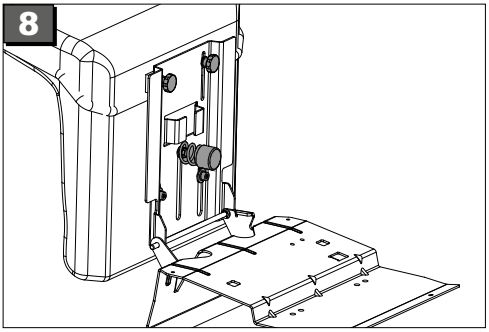
8

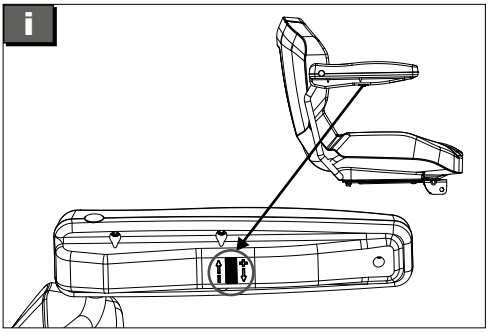
i

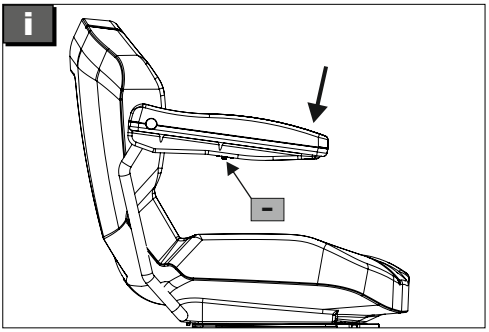
i
-

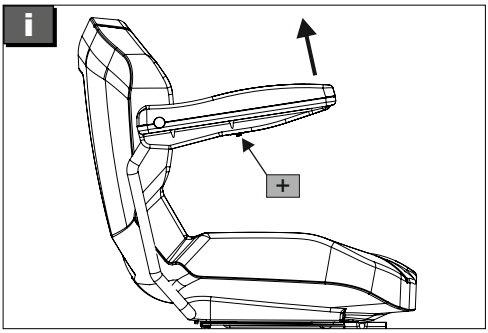
i
+

Notizen