

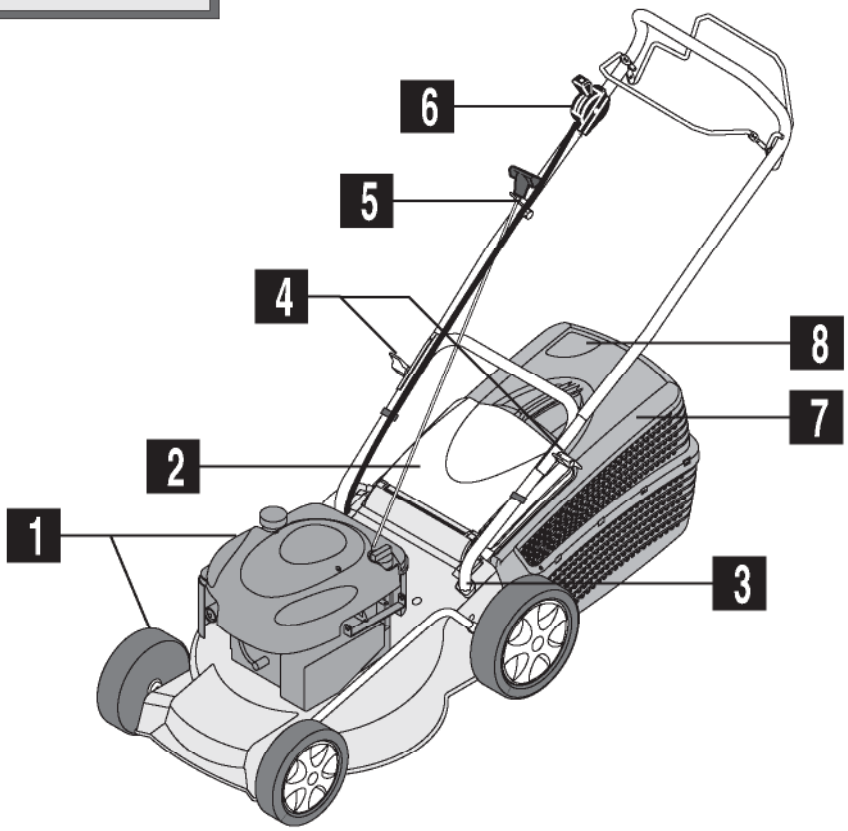
6
5
4
8
7
2
1
3

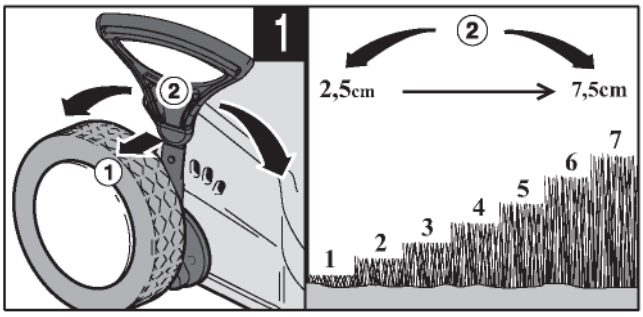
1
2
2
1
2,5cm
7,5cm
1
2
3
4
5
6
7

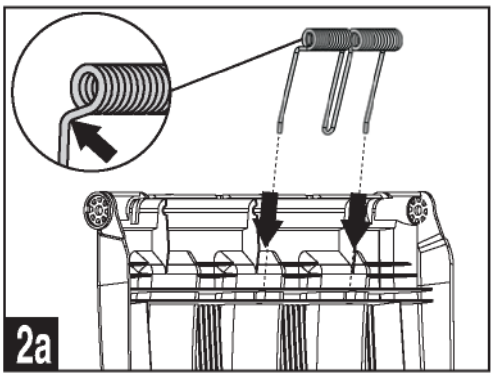
2a

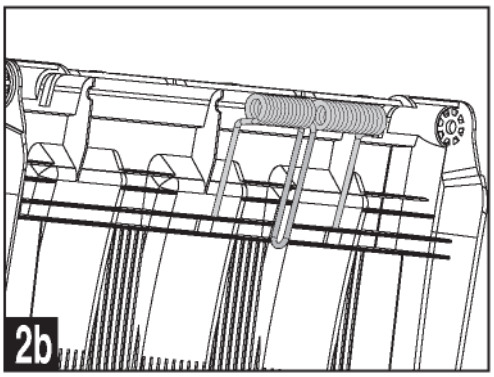
2b

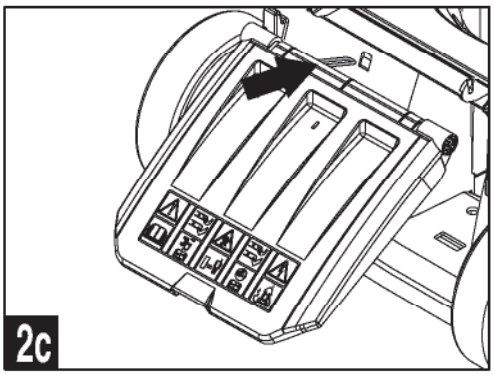
2c

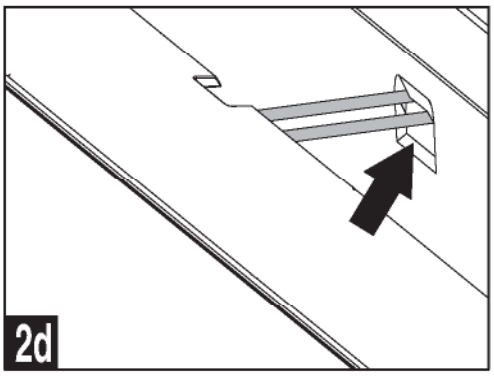
2d

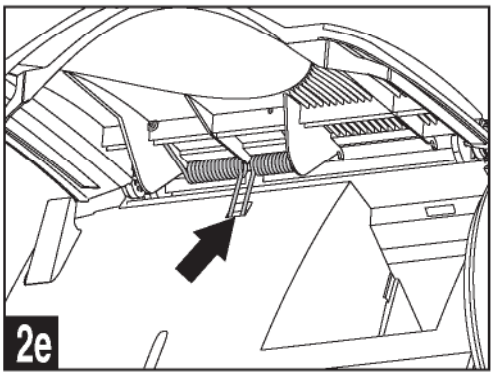
2e

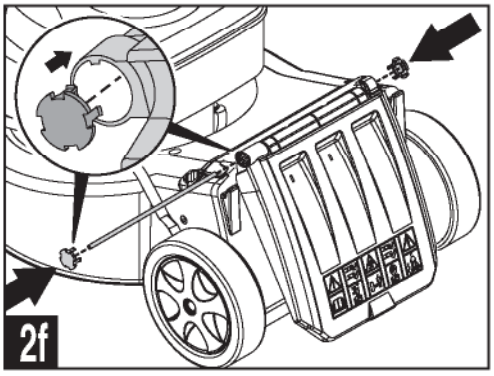
2f

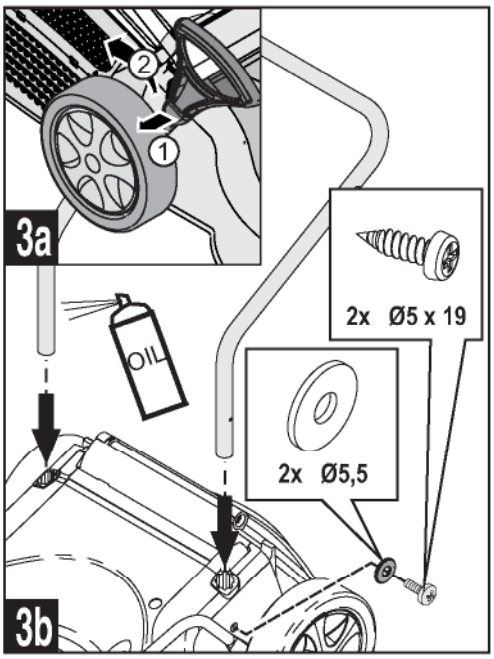
3a
2
1
2x Ø5 x 19
OIL
2x Ø5,5
3b

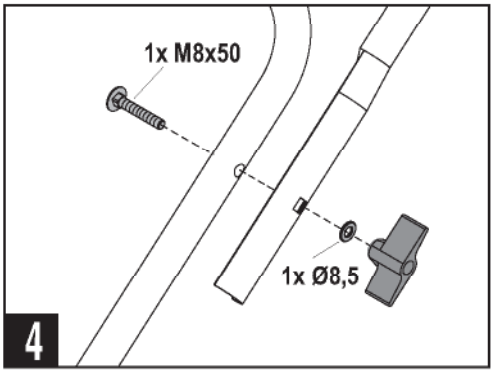
1x M8x50
1x Ø8,5
4

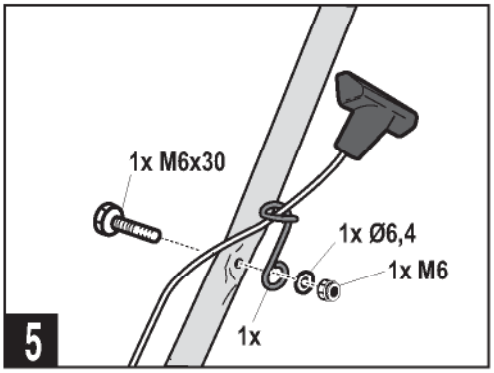
1x M6x30
1x Ø6,4
1x M6
1x
5

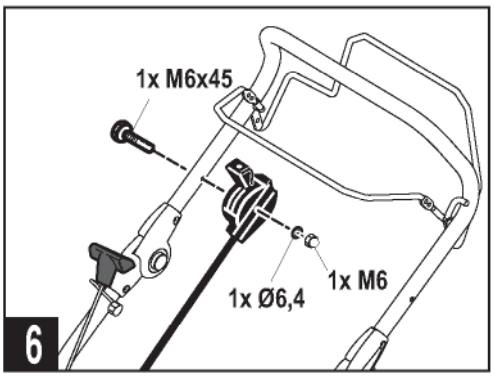
1x M6x45
1x Ø6,4
1x M6
6

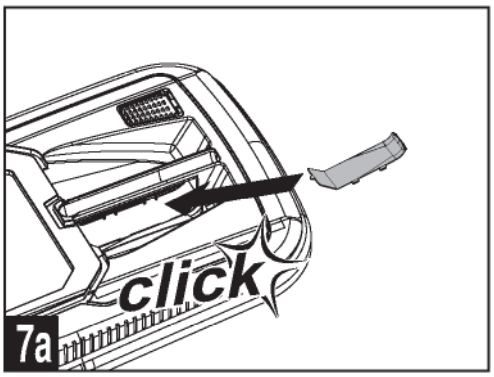
click
7a

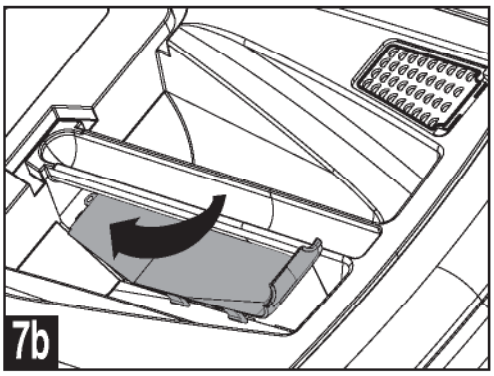
7b

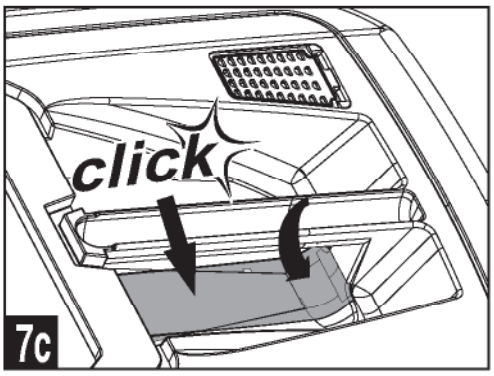
click
7c

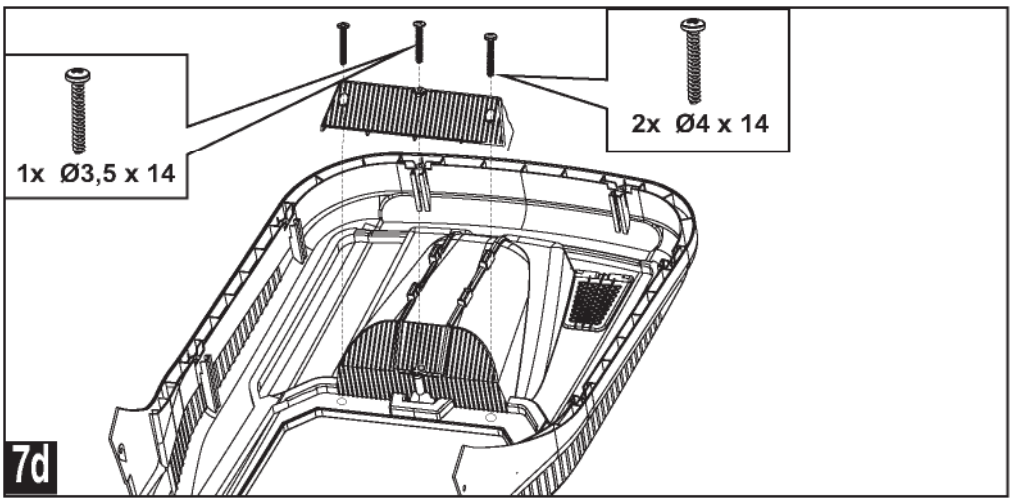
1x Ø3,5 x 14
2x Ø4 x 14
7d

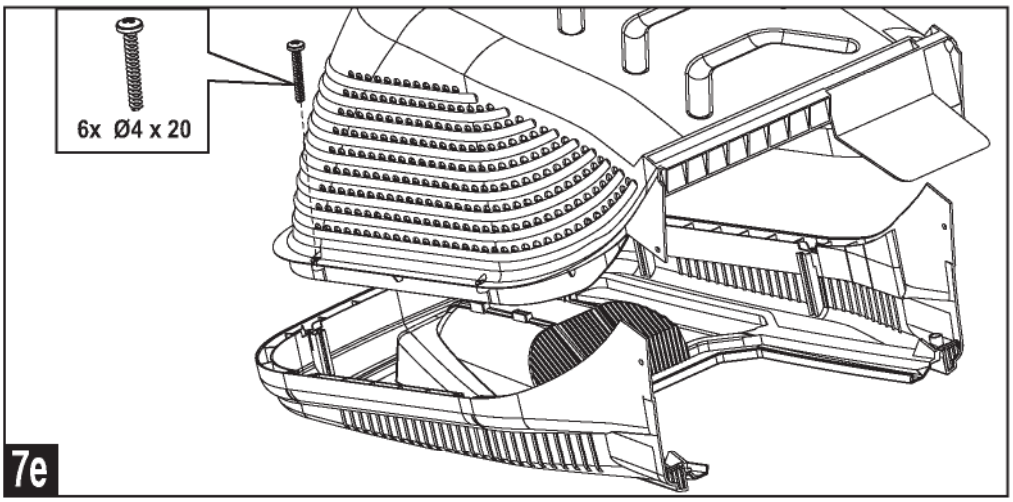
6x Ø4 x 20
7e

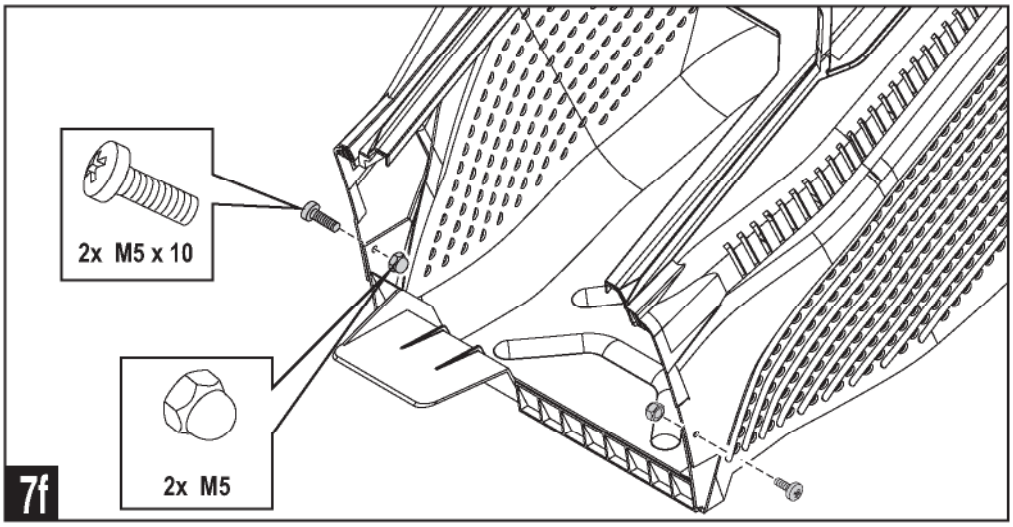
2x M5 x 10
2x M5
7f

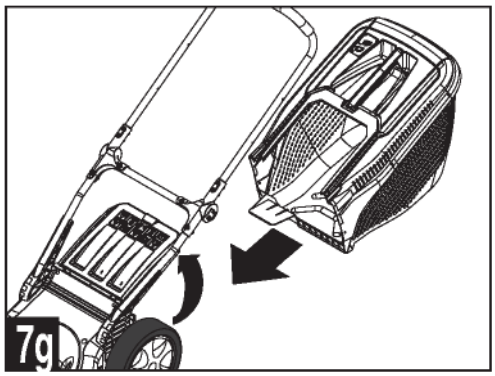
7g

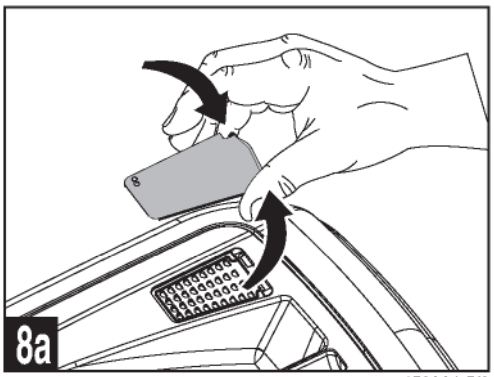
8a

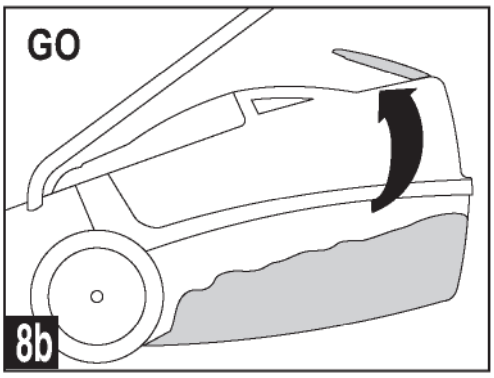
GO
8b

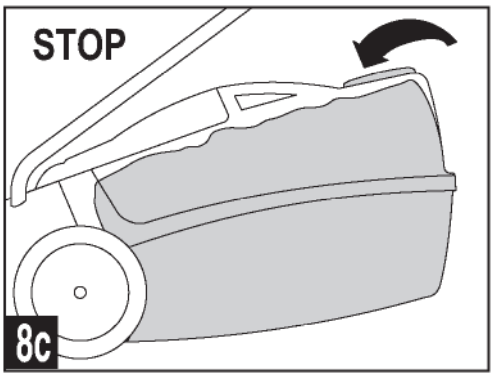
STOP
8c