

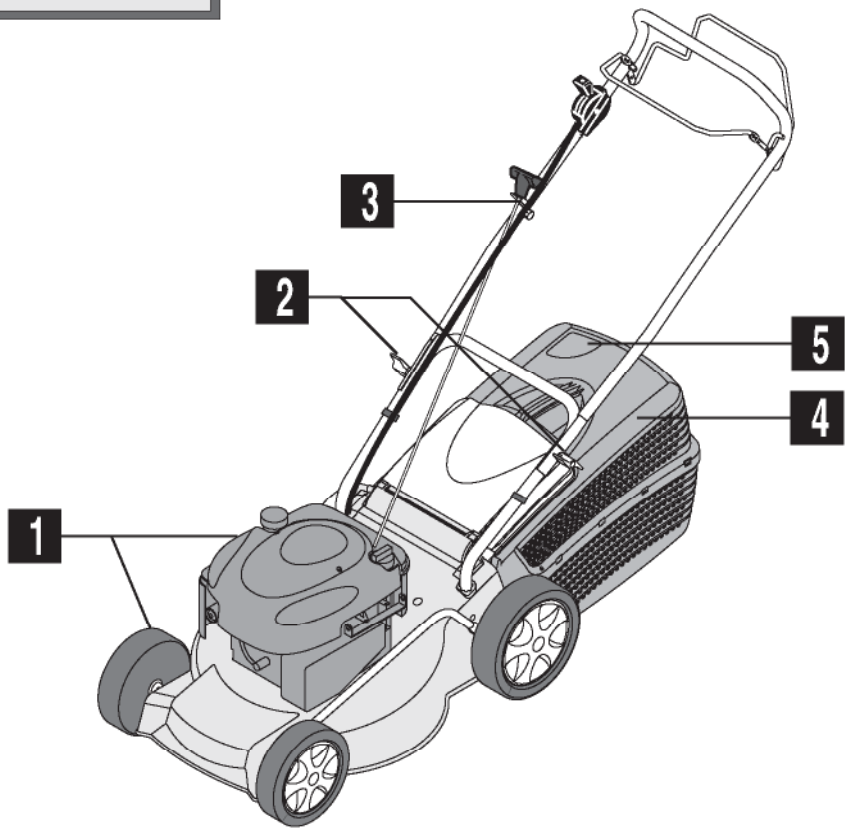
3
2
5
4
1

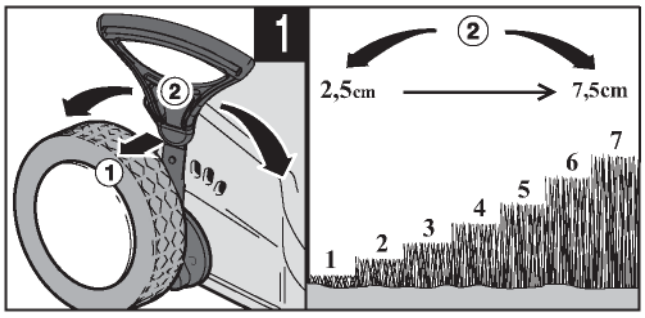
1
2
2,5cm
7,5cm
1
2
3
4
5
6
7

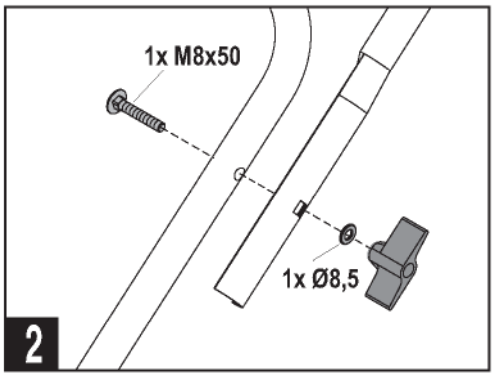
1x M8x50
1x Ø8,5
2

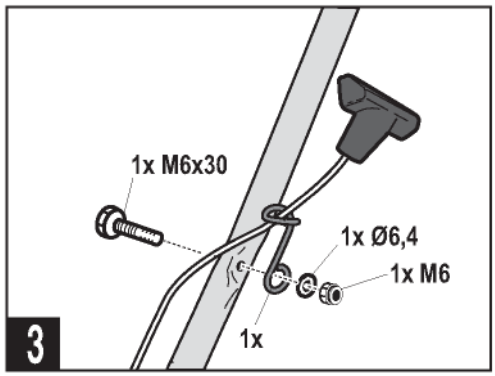
1x M6x30
1x Ø6,4
1x M6
1x
3

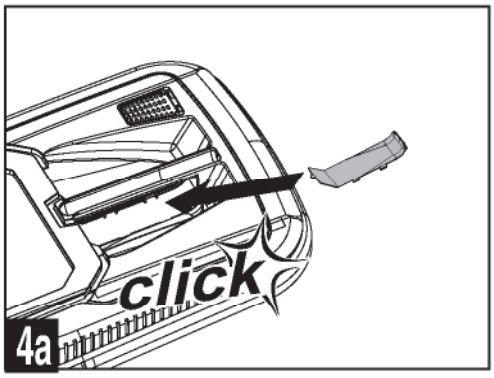
click
4a

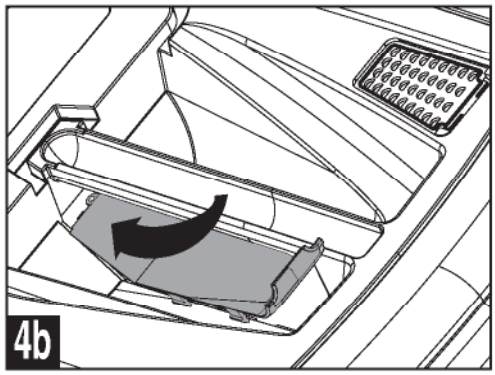
4b

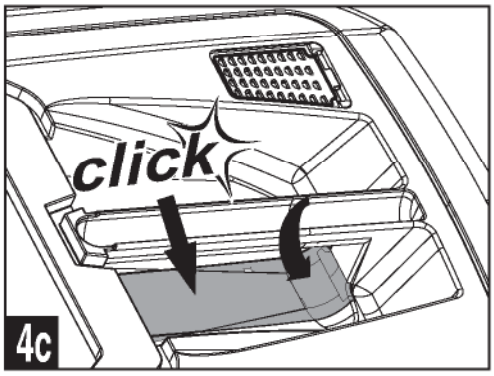
click
4c

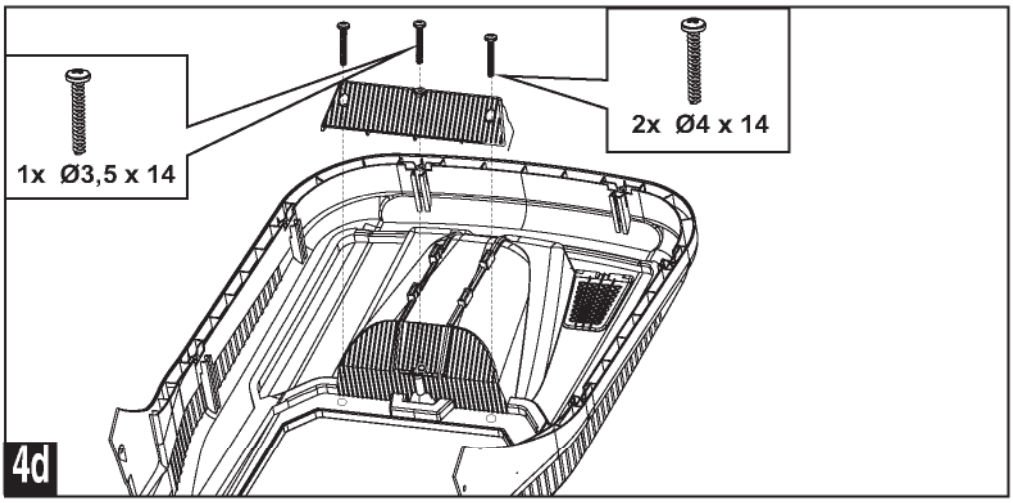
1x Ø3,5 x 14
2x Ø4 x 14
4d

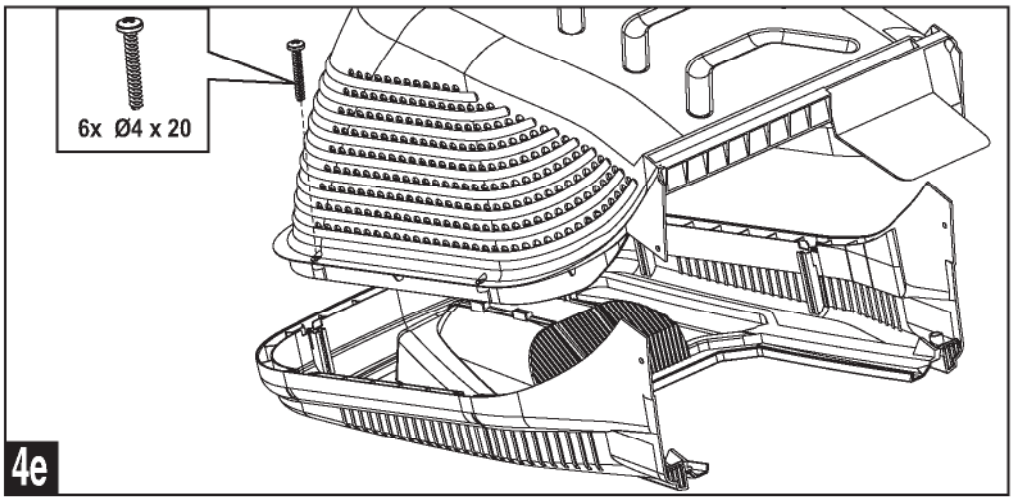
6x Ø4 x 20
4e

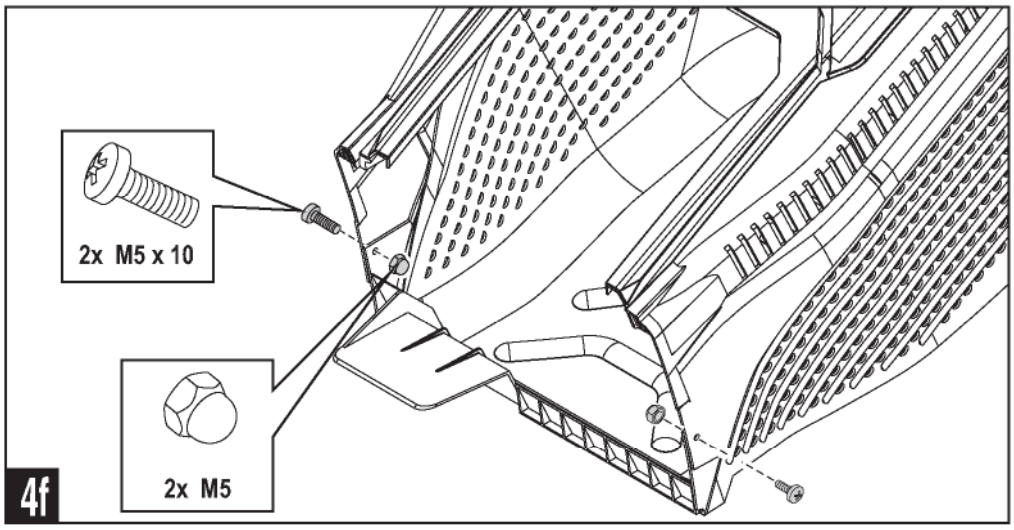
2x M5 x 10
2x M5
4f

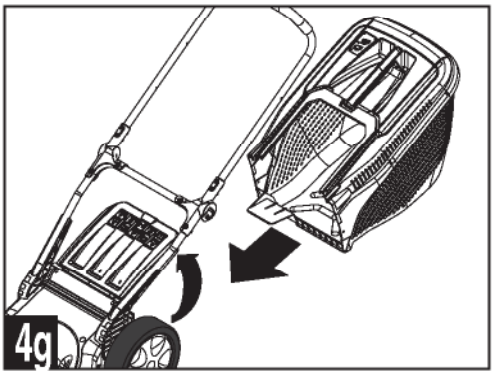
4g

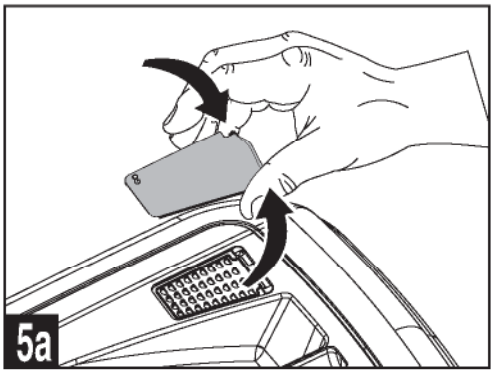
5a

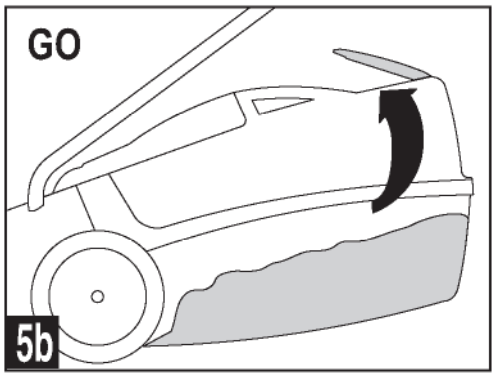
GO
5b

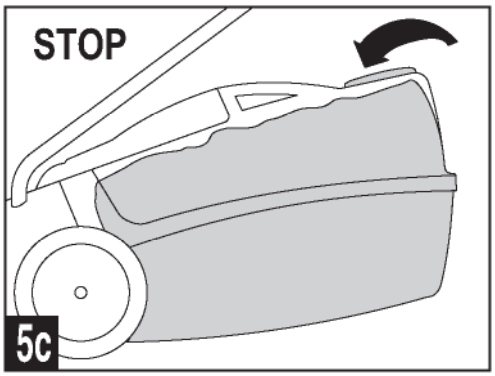
STOP
5c