BETRIEBSANLEITUNG
AKKU-RASENTRIMMER

GTD 1830 GREENLINE

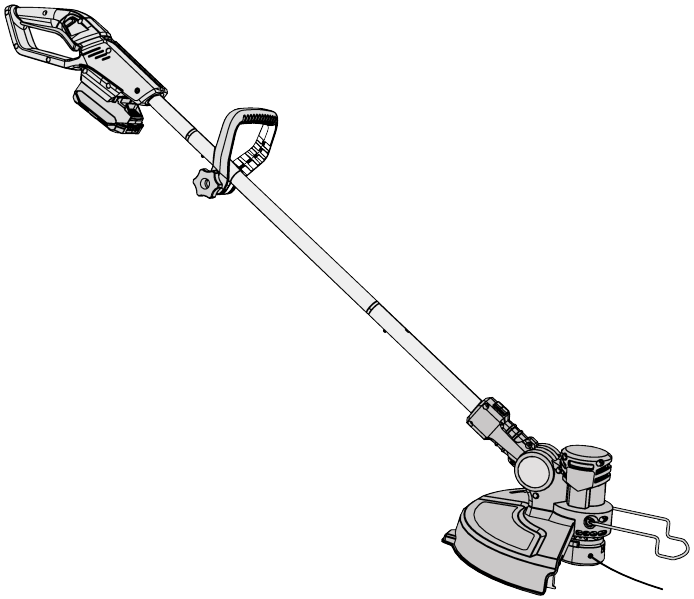

DE
GB
NL
FR
ES
IT
SI
HR
RS
PL
CZ
SK
HU
DK
SE
NO
FI
EE
LT
LV
RO
BG
RU
UA

443954_b

08 | 2026

Inhaltsverzeichnis

Deutsch 8
English 23
Nederlands 37
Français 52
Español 67
Italiano 82
Slovenščina 97
Hrvatski 111
Српски 124
Polski 139
Česky 154
Slovenská 168
Magyar 182
Dansk 196
Svensk 210
Norsk 223
Suomi 236
Eesti 250
Lietuvių 263
Latviešu 277
Român 291
български 305
Русский 321
Україна 338

© 2026
AL-KO KOBER GROUP Kötz, Germany
This documentation or excerpts therefrom may not be reproduced or disclosed to third parties without the express permission of the AL-KO KOBER GROUP.

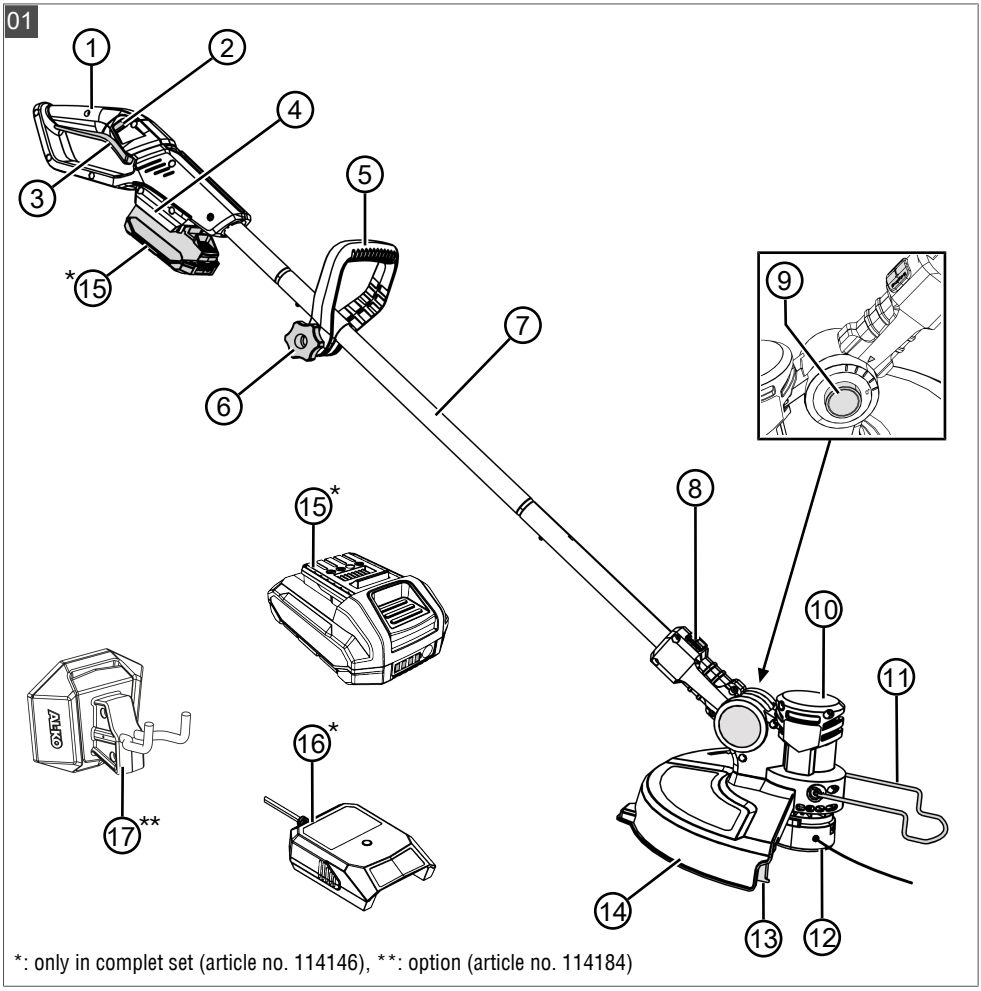
01
1
2
3
4
5
6
7
8
9
10
11
12
13
14
15*
15*
16*
17**
*: only in complet set (article no. 114146), **: option (article no. 114184)

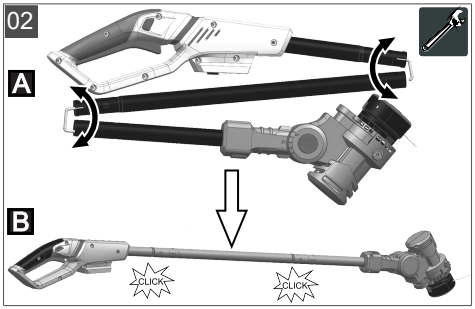
02
A
B
CLICK
CLICK

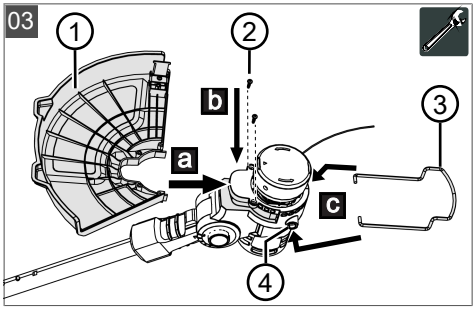
03
1
2
3
4
a
b
c

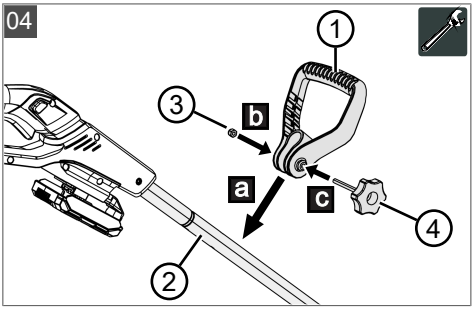
04
1
2
3
b
a
c
4

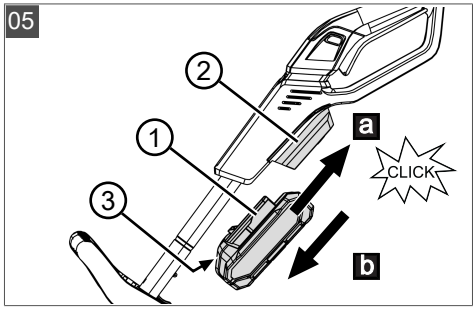
05
2
1
3
a
CLICK
b

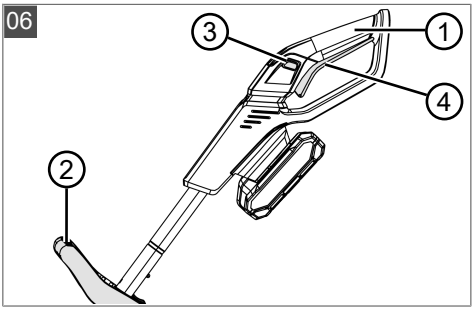
06
3
1
4
2

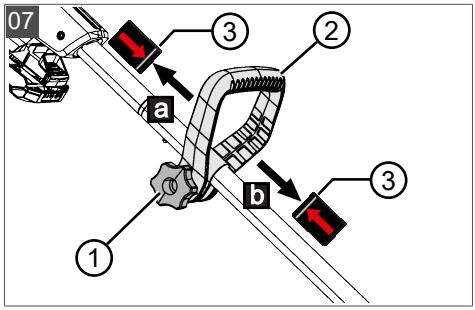
07
3
2
a
b
3
1

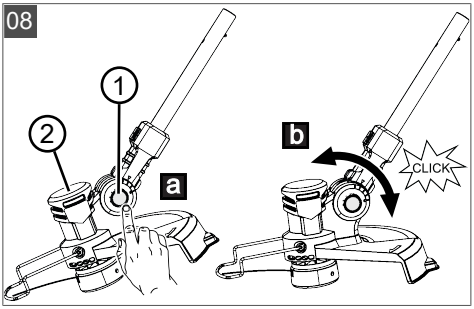
08
1
2
a
b
CLICK

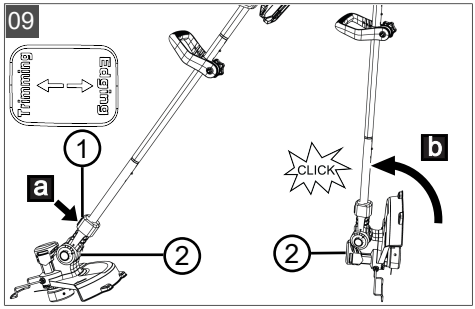
09
Trimming
Raising
1
a
2
CLICK
b
2

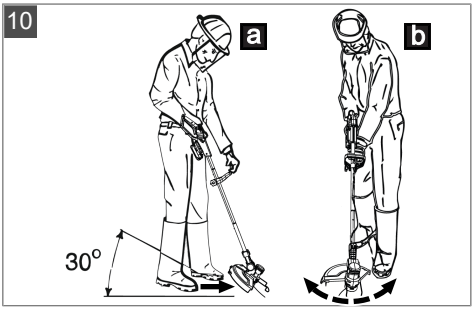
10
a
b
30°

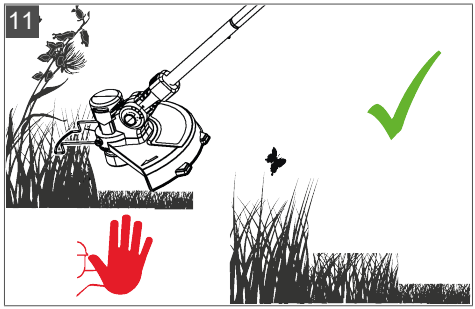
11

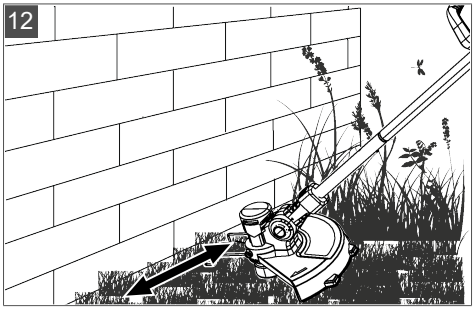

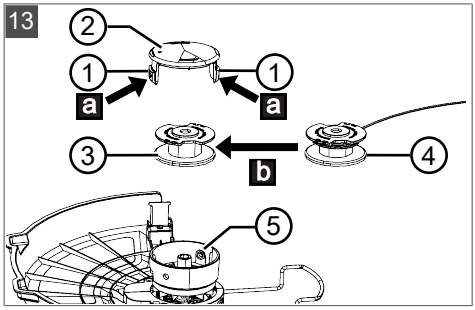

	GTD 1830
Order number / Complete set	114146 1x battery 18 V, B40.6 Li (2,0 Ah) 1x charger 18/36 V, C40.6 Li (1,0 A)
Order number / Appliance	114145
Battery	Lithium-Ion batteries 18 V: 2,0 Ah | 2,5 Ah 18/36 V: 4,0/2,0 Ah | 5,0/2,5 Ah | 8,0/4,0 Ah
Working width	30 cm
Gross weight of machine without battery	2,03 kg
Rotational speed	7500 min^{-1}
Spools for cutting line	114178: Ø1,6 mm, bio-degradable cutting line 114191: Ø1,6 mm, nylon line (not bio-degradable)
Storage temperature range	-20 °C – 50 °C

	GTD 1830
Working temperature range	0 °C – 40 °C
Sound pressure level	L_{pA} = 76,5 dB(A), K = 3 dB(A) *
Sound power level	L_{WA} = 93,26 dB(A), K = 1,53 dB(A) *
Vibration level at handle	< 4,48 m/s^2 (K = 1,5 m/s^2) *
Repeated shock vibration level at handle	Lawn trimmer mode Front handle: 80 m/s^2 , K= 13 m/s^2 Rear handle: 72 m/s^2 , K= 8 m/s^2 Edge trimmer mode Front handle: 56 m/s^2 , K= 2 m/s^2 Rear handle: 74 m/s^2 , K= 5 m/s^2
Declaration of conformity	https://qr.alko-garden.com/product-manual/114145

**: Refer to technical data section.*

ORIGINAL-BETRIEBSANLEITUNG

Inhaltsverzeichnis

1 Sicherheitshinweise 9
1.1 Allgemeine Sicherheitshinweise für elektrische Maschinen 9
1.1.1 Arbeitsplatzsicherheit 9
1.1.2 Elektrische Sicherheit 9
1.1.3 Sicherheit von Personen 9
1.1.4 Verwendung und Behandlung der elektrischen Maschine 10
1.1.5 Verwendung und Behandlung der akkubetriebenen Maschine 10
1.1.6 Service 11
1.2 Sicherheitshinweise für Rasentrimmer und Rasenkantentrimmer 11
1.3 Vibrationsbelastung 12
1.4 Lärmbelastung 13
1.5 Sicherheitshinweise zu Akku und Ladegerät 13
1.6 Sicherheitshinweise zur Bedienung 13
2 Zu dieser Betriebsanleitung 13
2.1 Symbole auf der Titelseite 13
2.2 Zeichenerklärungen und Signalwörter 14
3 Produktbeschreibung 14
3.1 Bestimmungsgemäße Verwendung 14
3.2 Möglicher vorhersehbarer Fehlgebrauch 14
3.3 Restrisiken 14
3.4 Sicherheits- und Schutzeinrichtungen 14
3.4.1 Entsperrknopf 15
3.4.2 Schutzschild 15
3.4.3 Schutzbügel 15
3.5 Symbole am Gerät 15
3.5.1 Sicherheitskennzeichen 15
3.5.2 Bedienzeichen 15
3.6 Produktübersicht (01) 15
3.6.1 Kipp- und neigbarer Schneidkopf 16
3.6.2 Biologisch abbaubarer Schneidfaden 16
3.7 Lieferumfang 16
4 Montage 16
4.1 Teilbaren Schaft zusammenstecken (02) 16
4.2 Schutzschild und Pflanzenschutzbügel montieren (03) 16
4.3 Führungsgriff befestigen (04) 16
5 Inbetriebnahme 17
5.1 Transportschutz am Fadenabschneider entfernen 17
5.2 Akku laden 17
5.3 Akku einsetzen und herausziehen (05) 17
6 Bedienung 17
6.1 Gerät ein- und ausschalten (06) 17
6.2 Führungsgriff verschieben (07) 18
6.3 Schneidfaden während des Betriebs verlängern 18
6.4 Gras trimmen – Schneidkopf neigen (08) 18
6.5 Rasenkante schneiden – Schneidkopf kippen (09) 18
6.6 Ladezustand des Akkus prüfen 18
7 Arbeitsverhalten und Arbeitstechnik (10 – 12) 18
8 Wartung und Pflege 18
8.1 Fadenspule austauschen (13) 19
9 Hilfe bei Störungen 19
10 Lagerung 20
10.1 Akku und Ladegerät lagern 20
11 Transport 20
12 Entsorgung 21
13 Technische Daten 22
14 Kundendienst/Service 22
15 Information zur Konformitätserklärung 22
16 Garantie 22

1 SICHERHEITSHINWEISE

1.1 Allgemeine Sicherheitshinweise für elektrische Maschinen

⚠ WARNUNG! Lesen Sie alle Sicherheitshinweise, Anweisungen, Bebilderungen und technischen Daten, mit denen diese Maschine versehen ist. *Versäumnisse bei der Einhaltung der nachfolgenden Anweisungen können elektrischen Schlag, Brand und/oder schwere Verletzungen verursachen.*

- **Bewahren Sie alle Sicherheitshinweise und Anweisungen für die Zukunft auf.**

Der in den Sicherheitshinweisen verwendete Begriff "Maschine" bezieht sich auf netzbetriebene Maschinen (mit Netzleitung) oder auf akkubetriebene Maschinen (ohne Netzleitung).

1.1.1 Arbeitsplatzsicherheit

- **Halten Sie Ihren Arbeitsbereich sauber und gut beleuchtet.** *Unordnung oder unbeleuchtete Arbeitsbereiche können zu Unfällen führen.*
- **Arbeiten Sie mit der Maschine nicht in explosionsgefährdeter Umgebung, in der sich brennbare Flüssigkeiten, Gase oder Stäube befinden.** *Maschinen erzeugen Funken, die den Staub oder die Dämpfe entzünden können.*
- **Halten Sie Kinder und andere Personen während der Benutzung der Maschine fern.** *Bei Ablenkung können Sie die Kontrolle über die Maschine verlieren.*

1.1.2 Elektrische Sicherheit

- **Der Anschlussstecker der Maschine muss in die Steckdose passen. Der Stecker darf in keiner Weise verändert werden. Verwenden Sie keine Adapterstecker gemeinsam mit schutzgeerdeten Maschinen.** *Unveränderte Stecker und passende Steckdosen verringern das Risiko eines elektrischen Schlages.*
- **Vermeiden Sie Körperkontakt mit geerdeten Oberflächen wie von Rohren, Heizungen, Herden und Kühlschränken.** *Es besteht ein erhöhtes Risiko durch elektrischen Schlag, wenn Ihr Körper geerdet ist.*
- **Halten Sie Maschinen von Regen oder Nässe fern.** *Das Eindringen von Wasser in eine Maschine erhöht das Risiko eines elektrischen Schlages.*
- **Zweckentfremden Sie die Anschlussleitung nicht, um die Maschine zu tragen, aufzuhängen oder um den Stecker aus der Steckdose zu ziehen. Halten Sie die Anschlussleitung fern von Hitze, Öl, scharfen Kanten oder sich bewegenden Teilen.** *Beschädigte oder verwickelte Anschlussleitungen erhöhen das Risiko eines elektrischen Schlages.*
- **Wenn Sie mit einer Maschine im Freien arbeiten, verwenden Sie nur Verlängerungsleitungen, die auch für den Außenbereich geeignet sind.** *Die Anwendung einer für den Außenbereich geeigneten Verlängerungsleitung verringert das Risiko eines elektrischen Schlages.*
- **Wenn der Betrieb der Maschine in feuchter Umgebung nicht vermeidbar ist, verwenden Sie einen Fehlerstromschutzschalter.** *Der Einsatz eines Fehlerstromschutzschalters vermindert das Risiko eines elektrischen Schlages.*

1.1.3 Sicherheit von Personen

- **Seien Sie aufmerksam, achten Sie darauf, was Sie tun, und gehen Sie mit Vernunft an die Arbeit mit einer Maschine. Benutzen Sie keine Maschine, wenn Sie müde sind oder unter dem Einfluss von Drogen, Alkohol oder Medikamenten stehen.** *Ein Moment der Unachtsamkeit beim Gebrauch der Maschine kann zu ernsthaften Verletzungen führen.*
- **Tragen Sie persönliche Schutzausrüstung und immer eine Schutzbrille.** *Das Tragen persönlicher Schutzausrüstung, wie Staubmaske, rutschfeste Sicherheitsschuhe, Schutzhelm oder Gehörschutz, je nach Art und Einsatz der Maschine, verringert das Risiko von Verletzungen.*
- **Vermeiden Sie eine unbeabsichtigte Inbetriebnahme. Vergewissern Sie sich, dass die Maschine ausgeschaltet ist, bevor Sie sie an die Stromversorgung und/oder den Akku anschließen, sie aufnehmen oder tragen.** *Wenn Sie beim Tragen der Maschine den Finger am Schalter haben oder die Maschine eingeschaltet an die Stromversorgung anschließen, kann dies zu Unfällen führen.*
- **Entfernen Sie Einstellwerkzeuge oder Schraubenschlüssel, bevor Sie die Maschine einschalten.** *Ein Werkzeug oder Schlüssel, der sich in einem drehenden Teil*

der Maschine befindet, kann zu Verletzungen führen.

- **Vermeiden Sie eine abnormale Körperhaltung. Sorgen Sie für einen sicheren Stand und halten Sie jederzeit das Gleichgewicht.** *Dadurch können Sie die Maschine in unerwarteten Situationen besser kontrollieren.*
- **Tragen Sie geeignete Kleidung. Tragen Sie keine weite Kleidung oder Schmuck. Halten Sie Haare und Kleidung fern von sich bewegenden Teilen.** *Lockere Kleidung, Schmuck oder lange Haare können von sich bewegenden Teilen erfasst werden.*
- **Wenn Staubabsaug- und -auffangeinrichtungen montiert werden können, sind diese anzuschließen und richtig zu verwenden.** *Verwendung einer Staubabsaugung kann Gefährdungen durch Staub verringern.*
- **Wiegen Sie sich nicht in falscher Sicherheit und setzen Sie sich nicht über die Sicherheitsregeln für Maschinen hinweg, auch wenn Sie nach vielfachem Gebrauch mit der Maschine vertraut sind.** *Achtloses Handeln kann binnen Sekundenbruchteilen zu schweren Verletzungen führen.*

1.1.4 Verwendung und Behandlung der elektrischen Maschine

- **Überlasten Sie die Maschine nicht. Verwenden Sie für Ihre Arbeit die dafür bestimmte Maschine.** *Mit der passenden Maschine arbeiten Sie besser und sicherer im angegebenen Leistungsbereich.*
- **Benutzen Sie keine Maschine, deren Schalter defekt ist.** *Eine Maschine, die sich nicht mehr ein- oder ausschalten lässt, ist gefährlich und muss repariert werden.*
- **Ziehen Sie den Stecker aus der Steckdose und/oder entfernen Sie einen abnehmbaren Akku, bevor Sie Geräteeinstellungen vornehmen, Einsatzwerkzeugteile wechseln oder die Maschine weglegen.** *Diese Vorsichtsmaßnahme verhindert den unbeabsichtigten Start der Maschine.*
- **Bewahren Sie unbenutzte Maschinen außerhalb der Reichweite von Kindern auf. Lassen Sie keine Personen die Maschine benutzen, die mit dieser nicht vertraut sind oder diese Anweisungen nicht gelesen haben.** *Maschinen sind gefährlich, wenn Sie von unerfahrenen Personen benutzt werden.*
- **Pflegen Sie Maschinen und Einsatzwerkzeug mit Sorgfalt. Kontrollieren Sie, ob bewegliche Teile einwandfrei funktionieren und nicht klemmen, ob Teile gebrochen oder so beschädigt sind, dass die Funktion der Maschine beeinträchtigt ist. Lassen Sie beschädigte Teile vor dem Einsatz der Maschine reparieren.** *Viele Unfälle haben ihre Ursache in schlecht gewarteten Maschinen.*
- **Halten Sie Schneidwerkzeuge scharf und sauber.** *Sorgfältig gepflegte Schneidwerkzeuge mit scharfen Schneidkanten verklemmen sich weniger und sind leichter zu führen.*
- **Verwenden Sie die Maschine, Einsatzwerkzeug, Einsatzwerkzeuge usw. entsprechend diesen Anweisungen. Berücksichtigen Sie dabei die Arbeitsbedingungen und die auszuführende Tätigkeit.** *Der Gebrauch von Maschinen für andere als die vorgesehenen Anwendungen kann zu gefährlichen Situationen führen.*
- **Halten Sie Griffe und Griffflächen trocken, sauber und frei von Öl und Fett.** *Rutschige Griffe und Griffflächen erlauben keine sichere Bedienung und Kontrolle der Maschine in unvorhergesehenen Situationen.*

1.1.5 Verwendung und Behandlung der akkubetriebenen Maschine

- **Laden Sie die Akkus nur mit Ladegeräten auf, die vom Hersteller empfohlen werden.** *Durch ein Ladegerät, das für eine bestimmte Art von Akkus geeignet ist, besteht Brandgefahr, wenn es mit anderen Akkus verwendet wird.*
- **Verwenden Sie nur die dafür vorgesehenen Akkus in den Maschinen.** *Der Gebrauch von anderen Akkus kann zu Verletzungen und Brandgefahr führen.*
- **Halten Sie den nicht benutzten Akku fern von Büroklammern, Münzen, Schlüsseln, Nägeln, Schrauben oder anderen kleinen Metallgegenständen, die eine Überbrückung der Kontakte verursachen könnten.** *Ein Kurzschluss zwischen den Akkukontakten kann Verbrennungen oder Feuer zur Folge haben.*
- **Bei falscher Anwendung kann Flüssigkeit aus dem Akku austreten. Vermeiden Sie den Kontakt damit. Bei zufälligem Kontakt mit Wasser abspülen. Wenn die Flüssigkeit in die Augen kommt, nehmen Sie zusätzlich ärztliche Hilfe in Anspruch.** *Aus-*

tretende Akkuflüssigkeit kann zu Hautreizungen oder Verbrennungen führen.

- **Benutzen Sie keinen beschädigten oder veränderten Akku bzw. keine beschädigte oder veränderte Maschine.** *Beschädigte oder veränderte Akkus können sich unvorhersehbar verhalten und zu Feuer, Explosion oder Verletzungsgefahr führen.*
- **Setzen Sie einen Akku oder eine Maschine keinem Feuer oder zu hohen Temperaturen aus.** *Feuer oder Temperaturen über 130 °C können eine Explosion hervorrufen.*
- **Befolgen Sie alle Anweisungen zum Laden und laden Sie den Akku oder die akkubetriebene Maschine niemals außerhalb des in der Betriebsanleitung angegebenen Temperaturbereichs.** *Falsches Laden oder Laden außerhalb des zugelassenen Temperaturbereichs kann den Akku zerstören und die Brandgefahr erhöhen.*

1.1.6 Service

- **Lassen Sie Ihre Maschine nur von qualifiziertem Fachpersonal und nur mit Original-Ersatzteilen reparieren.** *Damit wird sichergestellt, dass die Sicherheit der Maschine erhalten bleibt.*
- **Warten Sie niemals beschädigte Akkus.** *Sämtliche Wartung von Akkus sollte nur durch den Hersteller oder bevollmächtigte Kundendienststellen erfolgen.*

1.2 Sicherheitshinweise für Rasentrimmer und Rasenkantentrimmer

(a) **Verwenden Sie die Maschine nicht bei schlechtem Wetter, besonders nicht bei Gewitter.** *Dies reduziert die Gefahr, von einem Blitz getroffen zu werden.*

(b) **Untersuchen Sie den Arbeitsbereich gründlich nach Wildtieren.** *Wildtiere können durch die laufende Maschine verletzt werden.*

(c) **Untersuchen Sie den Arbeitsbereich gründlich und entfernen Sie alle Steine, Stöcke, Drähte, Knochen und andere Fremdkörper.** *Herausgeschleuderte Teile können zu Verletzungen führen.*

(d) **Kontrollieren Sie vor dem Gebrauch der Maschinen immer, ob das Schneidwerkzeug und die Schneideinheit nicht beschädigt sind.** *Beschädigte Teile erhöhen das Verletzungsrisiko.*

(e) **Kontrollieren Sie vor dem Gebrauch die Netzleitung und etwaige Verlängerungsleitungen auf Zeichen von Beschädigung oder Alterung. Wird die Netzleitung während des Betriebs beschädigt oder abgenutzt, schalten Sie die Maschine aus und berühren Sie das Kabel nicht, bevor Sie den Netzstecker gezogen haben.** *Eine beschädigte Netz- oder Verlängerungsleitung kann zu elektrischem Schlag, Feuer und/oder ernsthaften Verletzungen führen.*

(f) **Schutzabdeckungen dürfen nicht demontiert oder überbrückt werden. Schutzabdeckungen müssen montiert und funktionstüchtig sein!** *Eine lose, beschädigte oder nicht richtig funktionierende Schutzabdeckung kann zu Verletzungen führen.*

(g) **Halten Sie alle Lüftungsschlitze frei von Verschmutzungen.** *Verstopfte Lüftungsschlitze und Verunreinigungen können zu Überhitzung oder Brandgefahr führen.*

(h) **Tragen Sie Augen- und Gehörschutz.** *Geeignete persönliche Schutzausrüstung verringert Verletzungen.*

(i) **Tragen Sie beim Betrieb der Maschine immer rutschfeste, schützende Schuhe. Niemals barfuß oder mit offenen Sandalen arbeiten.** *Dadurch vermindern Sie die Gefahr einer Fußverletzung beim Kontakt mit dem rotierenden Schneidwerkzeug.*

(j) **Tragen Sie immer Schutzkleidung, wie z.B. lange Hosen, welche die Beine des Bedieners beim Betrieb der Maschine schützen.** *Kontakt mit dem rotierenden Schneidwerkzeug oder Schneidfaden führt zu Verletzungen.*

(k) **Halten Sie Umstehende beim Betrieb der Maschine fern.** *Herausgeschleuderte Teile können zu ernsthaften Verletzungen führen.*

(l) **Betreiben Sie die Maschine nicht über Taillenhöhe.** *Dies hilft einen unbeabsichtigten Kontakt mit dem Schneidfaden zu vermeiden und ermöglicht eine bessere Kontrolle der Maschine in unerwarteten Situationen.*

(m) **Betreiben Sie die Maschine nicht in nassem Gras. Gehen Sie, rennen Sie niemals.** *Dadurch verringern Sie die Gefahr auszurutschen und hinzufallen, was zu Verletzungen führen könnte.*

(n) **Betreiben Sie die Maschine nicht auf übermäßig steilen Hängen.** *Damit wird das Risiko vermindert, die Kontrolle zu verlieren, auszurutschen und hinzufallen, was zu Verletzungen führen könnte.*

(o) **Achten Sie beim Arbeiten an Abhängen auf einen sicheren Stand; arbeiten Sie immer quer zum Abhang, niemals aufwärts oder abwärts, und seien Sie extrem vorsichtig beim Ändern der Arbeitsrichtung.** *Damit wird das Ri-*

siko vermindert, die Kontrolle zu verlieren, auszurutschen und hinzufallen, was zu Verletzungen führen könnte.

(p) **Halten Sie alle Netzkabel und -leitungen vom Schneidbereich fern.** *Netzkabel oder -leitungen können in Hecken oder Büschen versteckt sein und somit versehentlich vom Schneidfaden oder vom Messer durchtrennt oder beschädigt werden.*

(q) **Halten Sie beim Arbeiten alle Körperteile vom rotierenden Schneidwerkzeug oder -faden fern. Stellen Sie sicher, dass beim Entfernen von eingeklemmtem Material die Maschine nicht mehr mit der Stromquelle verbunden ist.** *Das rotierende Schneidwerkzeug oder der Schneidfaden können zu ernsthaften Verletzungen führen.*

(r) **Tragen Sie die Maschine ausgeschaltet und von Ihrem Körper abgewandt.** *Eine sachgemäße Handhabung der Maschine verringert die Wahrscheinlichkeit eines zufälligen Kontakts mit dem rotierenden Schneidfaden oder -messer.*

(s) **Verwenden Sie nur Ersatzschneidköpfe, Plastik-Ersatzfäden und Schneidmesser nach Vorgabe des Herstellers.** *Falsche Ersatzteile können Kontrollverlust, Bruch und Verletzung hervorrufen.*

(t) **Ersetzen Sie Plastik-Schneidfäden oder -messer nicht durch Metall-Schneidfäden oder -messer.** *Die Benutzung nicht-zugelassener Schneidwerkzeuge kann zu Verletzungen führen.*

1.3 Vibrationsbelastung

- **Gefahr durch Vibration**
  Der tatsächliche Vibrationsemissionswert bei der Gerätebenutzung kann vom angegebenen Wert des Herstellers abweichen. Beachten Sie vor bzw. während der Benutzung folgende Einflussfaktoren:
  - Wird das Gerät bestimmungsgemäß verwendet?
  - Wird das Material auf die richtige Art und Weise geschnitten bzw. verarbeitet?
  - Befindet sich das Gerät in einem ordentlichen Gebrauchszustand?
  - Ist das Schneidwerkzeug ordentlich geschärft bzw. ist das richtige Schneidwerkzeug eingebaut?
  - Sind die Haltegriffe und ggf. optionale Vibrationsgriffe montiert, und sind diese fest mit dem Gerät verbunden?
- Betreiben Sie das Gerät nur mit der für die jeweilige Arbeit erforderlichen Motordrehzahl. Vermeiden Sie die maximale Drehzahl, um Lärm und Vibrationen zu verringern.
- Aufgrund unsachgemäßer Benutzung und Wartung können sich der Lärm und die Vibrationen des Geräts erhöhen. Dies führt zu Gesundheitsschäden. Schalten Sie in diesem Fall das Gerät sofort aus und lassen Sie es von einer autorisierten Service-Werkstätte reparieren.
- Der Belastungsgrad durch Vibration ist von der durchzuführenden Arbeit bzw. der Verwendung des Geräts abhängig. Schätzen Sie ihn ab und legen Sie entsprechende Arbeitspausen ein. Dadurch verringert sich die Vibrationsbelastung über die gesamte Arbeitszeit wesentlich.
- Der längere Gebrauch des Geräts setzt den Bediener Vibrationen aus und kann Kreislaufprobleme ("weißer Finger") verursachen. Um dieses Risiko zu vermindern, Handschuhe tragen und die Hände warm halten. Falls ein Symptom des "weißen Fingers" erkannt wird, sofort einen Arzt aufsuchen. Zu diesen Symptomen gehören: Gefühllosigkeit, Verlust der Sensibilität, Kribbeln, Jucken, Schmerz, Nachlassen der Kraft, Änderung der Farbe oder des Zustands der Haut. Normalerweise betreffen diese Symptome die Finger, die Hände oder den Puls. Bei niedrigen Temperaturen erhöht sich die Gefahr.
- Legen Sie während Ihres Arbeitstages längere Pausen ein, damit Sie sich vom Lärm und den Vibrationen erholen können. Planen Sie Ihre Arbeit so, dass der Einsatz von Geräten, die starke Vibrationen erzeugen, über mehrere Tage verteilt wird.
- Falls Sie ein unangenehmes Gefühl oder eine Hautverfärbung während der Benutzung des Geräts an Ihren Händen feststellen, unterbrechen Sie sofort die Arbeit. Legen Sie ausreichende Arbeitspausen ein. Ohne ausreichende Arbeitspausen kann es zu einem Hand-Arm-Vibrationssyndrom kommen.
- Minimieren Sie Ihr Risiko, sich Vibrationen auszusetzen. Pflegen Sie das Gerät entsprechend den Anweisungen in der Betriebsanleitung.
- Falls das Gerät häufig verwendet wird, kontaktieren Sie Ihren Fachhändler um Antivibrationszubehör (z. B. Griffe) zu erwerben.

- Vermeiden Sie es, mit dem Gerät bei Temperaturen von unter 10 °C zu arbeiten. Legen Sie in einem Arbeitsplan fest, wie die Vibrationsbelastung begrenzt werden kann.

1.4 Lärmbelastung

Eine gewisse Lärmbelastung durch dieses Gerät ist unvermeidbar. Verlegen Sie lärmintensive Arbeiten auf zugelassene und dafür bestimmte Zeiten. Halten Sie sich ggf. an Ruhezeiten und beschränken Sie die Arbeitsdauer auf das Notwendigste. Zu Ihrem persönlichen Schutz und zum Schutz in der Nähe befindlicher Personen ist ein geeigneter Gehörschutz zu tragen.

1.5 Sicherheitshinweise zu Akku und Ladegerät

- Entfernen Sie vor dem Aufladen den Akku aus dem Gerät.
- Setzen Sie den Akku mit der richtigen Polarität in das Gerät ein.
- Entfernen Sie den Akku aus dem Gerät, wenn Sie es für längere Zeit lagern.
- Schließen Sie die Anschlussklemmen des Geräts oder des Akkus nicht kurz.

Betriebsanleitungen

Beachten Sie die Sicherheitshinweise zum Akku und zum Ladegerät in den separaten Betriebsanleitungen:

- Betriebsanleitung 443998: Akkus
- Betriebsanleitung 443999: Ladegeräte

1.6 Sicherheitshinweise zur Bedienung

⚠ WARNUNG! Gefahr durch elektromagnetisches Feld. Dieses Elektrowerkzeug erzeugt während des Betriebs ein elektromagnetisches Feld. Dieses Feld kann unter bestimmten Umständen aktive oder passive medizinische Implantate beeinträchtigen.

- Um die Gefahr von ernsthaften oder tödlichen Verletzungen zu verringern, empfehlen wir Personen mit medizinischen Implantaten ihren Arzt und den Hersteller vom medizinischen Implantat zu konsultieren, bevor das Elektrowerkzeug bedient wird.

- Gerät immer beidhändig bedienen.
- Immer Hände und Füße von der Schneideinrichtung entfernt halten, vor allem beim Einschalten des Motors.
- Stillstand der Schneideinrichtung nach dem Abschalten des Motors abwarten.
- Schnittgut nur entfernen, wenn Motor und Schneideinrichtung stillstehen.
- Den Fadenabschneider wegen Gefahr von Schnittverletzungen nicht mit der ungeschützten Hand berühren.
- Nach dem Herausziehen eines neuen Fadens das Gerät immer in die normale Arbeitsposition bringen, bevor Sie es einschalten.
- Keinen metallischen Schneidfaden verwenden!
- Schutzschild, Schneideinrichtung und Motor immer frei von Mährückständen halten.
- Personen, die mit dem Gerät nicht vertraut sind, sollten zuerst den Umgang bei ausgeschaltetem Motor üben.
- Bei Arbeiten am Hang:
  - Niemals an einem glatten und rutschigen Abhang arbeiten.
  - Immer quer zum Hang mähen, niemals auf- oder abwärts.
  - Immer unterhalb der Schneidvorrichtung stehen.
- Nach Kontakt mit einem Fremdkörper:
  - Motor ausschalten.
  - Gerät auf Schäden prüfen.

2 ZU DIESER BETRIEBSANLEITUNG

- Bei der deutschen Version handelt es sich um die Original-Betriebsanleitung. Alle weiteren Sprachversionen sind Übersetzungen der Original-Betriebsanleitung.
- Bewahren Sie diese Betriebsanleitung immer so auf, dass Sie darin nachlesen können, wenn Sie eine Information zum Gerät benötigen.
- Geben Sie das Gerät nur mit dieser Betriebsanleitung an andere Personen weiter.
- Lesen und beachten Sie die Sicherheits- und Warnhinweise in dieser Betriebsanleitung.

2.1 Symbole auf der Titelseite

Symbol	Bedeutung
	Lesen Sie unbedingt vor der Inbetriebnahme diese Betriebsanleitung sorgfältig durch. Dies ist die Voraussetzung für sicheres Arbeiten und störungsfreie Handhabung.

Symbol	Bedeutung
	Betriebsanleitung
	Li-Ion Akkus vorsichtig handhaben! Insbesondere die Hinweise zu Transport, Lagerung und Entsorgung in dieser Betriebsanleitung beachten!
	Dieses Produkt stimmt mit den anwendbaren europäischen Richtlinien überein, und ein Konformitätsbewertungsverfahren für diese Richtlinien wurde durchgeführt.

2.2 Zeichenerklärungen und Signalwörter

⚠ GEFAHR! Zeigt eine unmittelbar gefährliche Situation an, die – wenn sie nicht vermieden wird – den Tod oder eine schwere Verletzung zur Folge hat.

⚠ WARNUNG! Zeigt eine potenziell gefährliche Situation an, die – wenn sie nicht vermieden wird – den Tod oder eine schwere Verletzung zur Folge haben könnte.

⚠ VORSICHT! Zeigt eine potenziell gefährliche Situation an, die – wenn sie nicht vermieden wird – eine geringfügige oder mäßige Verletzung zur Folge haben könnte.

ACHTUNG! Zeigt eine Situation an, die – wenn sie nicht vermieden wird – Sachschäden zur Folge haben könnte.

HINWEIS Spezielle Hinweise zur besseren Verständlichkeit und Handhabung.

3 PRODUKTBESCHREIBUNG

Diese Betriebsanleitung beschreibt einen handgeführten Akku-Rasentrimmer.

Alle Akkus (Bxxx Li) und Ladegeräte (Cxxx Li) des Sortiments TWIN 18V/36V VOLT DO MORE können verwendet werden.

ACHTUNG! Gefahr von Geräte- und Akkuschäden. Wird das Gerät mit ungeeigneten Akkus betrieben, können Gerät und Akkus beschädigt werden.

- Betreiben Sie das Gerät nur mit den vorgeschriebenen Akkus.

HINWEIS In den Betriebsanleitungen für die Akkus und Ladegeräte des Sortiments TWIN 18V/36V VOLT DO MORE finden Sie weitere Informationen.

3.1 Bestimmungsgemäße Verwendung

Mit diesem Rasentrimmer schneiden Sie Gras, das von einem Rasenmäher nicht erreicht werden kann, z. B. auf kleinen Rasenflächen, unter Büschen, an Bäumen, auf Böschungen, an Rasenkanten oder an Mauern und Gebäudeecken.

Dieses Gerät ist ausschließlich für den Einsatz im privaten Bereich bestimmt. Jede andere Verwendung sowie unerlaubte Um- oder Anbauten werden als Zweckentfremdung angesehen und haben den Ausschluss der Gewährleistung sowie den Verlust der Konformität und die Ablehnung jeder Verantwortung gegenüber Schäden des Benutzers oder Dritter seitens des Herstellers zur Folge.

3.2 Möglicher vorhersehbarer Fehlgebrauch

Das Gerät ist nicht für den Gebrauch als Motorsense ausgelegt, d. h. nicht geeignet zum Mähen stärkerer Grünpflanzen, jungem Unterholz und Buschwerk.

Das Gerät ist weder für den gewerblichen Einsatz in öffentlichen Parks und Sportstätten noch für den Einsatz in der Land- und Forstwirtschaft konzipiert.

3.3 Restrisiken

Auch bei sachgemäßer Verwendung des Geräts bleibt immer ein gewisses Restrisiko, das nicht ausgeschlossen werden kann. Aus Art und Konstruktion des Geräts können die folgenden potenziellen Gefährdungen je nach Verwendung abgeleitet werden:

- Wegschleudern von Schnittgut, Erde und kleinen Steinen.
- Einatmen von Schnittgutpartikeln, wenn kein Atemschutz getragen wird.
- Schnittverletzungen beim Hineingreifen in die sich drehende Schneideinrichtung.

3.4 Sicherheits- und Schutzeinrichtungen

⚠ WARNUNG! Verletzungsgefahr. Defekte und außer Kraft gesetzte Sicherheits- und Schutzeinrichtungen können zu schweren Verletzungen führen.

- Lassen Sie defekte Sicherheits- und Schutzeinrichtungen reparieren.
- Setzen Sie Sicherheits- und Schutzeinrichtungen nie außer Kraft.

3.4.1 Entsperrknopf

Der Entsperrknopf schaltet den Ein-/Aus-Schalter frei. Dadurch wird ein versehentliches Einschalten des Geräts durch alleiniges Drücken des Ein-/Aus-Schalters verhindert.

3.4.2 Schutzschild

Schützt den Bediener vor dem rotierenden Schneidfaden und weggeschleuderten Objekten.

3.4.3 Schutzbügel

Schützt Pflanzen und andere Personen vor dem rotierenden Schneidfaden. Zudem wird der Schneidfaden beim Trimmen an Mauern vor übermäßigem Verschleiß geschont.

3.5 Symbole am Gerät

3.5.1 Sicherheitskennzeichen

Symbol	Bedeutung
	Vor der Inbetriebnahme die Betriebsanleitung lesen!
	Schutzhandschuhe tragen!
	Sicherheitsschuhe tragen!
	Augen- und Gehörschutz tragen!
	Keine Messer- und Kreissägeblätter, sondern nur Schneidfaden verwenden!
	Gerät nicht dem Regen aussetzen!
	Besondere Vorsicht bei der Handhabung!
	Gefahr durch herausschleudernde Gegenstände!
	Dritte aus dem Gefahrenbereich fernhalten!
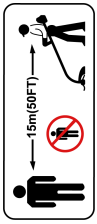	Der Abstand zwischen dem Gerät und unbeteiligten Personen muss im gesamten Umkreis um den Benutzer mindestens 15 m betragen.
	Entfernen Sie den Akku bevor Sie Einstellungs-, Reinigungs-, oder Wartungsarbeiten durchführen.

3.5.2 Bedienzeichen

Symbol	Bedeutung
	Schneidkopf zum Schneiden der Rasenkante um 90° kippen: ■ Trimming: Gras trimmen ■ Edging: Rasenkante schneiden
	Pfeil am Schaft über dem Führungsgriff: Obere Grenze zum Verschieben des Führungsgriffs. Wird der Griff weiter nach oben verschoben, stößt die Hand beim Entfernen des Akkus am Führungsgriff an.
	Pfeil am Schaft unter dem Führungsgriff: Untere Grenze zum Verschieben des Führungsgriffs. Das weitere Verschieben nach unten führt zu einer schlechteren Handhabung des Geräts.

3.6 Produktübersicht (01)

Nr.	Bauteil
1	Oberer Handgriff
2	Entsperrknopf
3	Ein-/Aus-Schalter

Nr.	Bauteil
4	Akkuhalterung
5	Führungsgriff
6	Drehknopf am Führungsgriff
7	Teilbarer Schaft
8	Umschalter Trimming/Edging zum Kippen des Schneidkopfes (0 – 90°)
9	Entsperrknopf zum Neigen des Schneidkopfes (0 – 45°, 5-stufig)
10	Schneidkopf mit Motor
11	Pflanzenschutzbügel
12	Fadenspule
13	Fadenabschneider
14	Schutzschild
15*	Akku*
16*	Ladegerät*
17**	Wandaufhängehaken**

**: Im Komplett-Set (Artikel-Nr. 114146)*

***: Option (Artikel-Nr. 114184)*

3.6.1 Kipp- und neigbarer Schneidkopf

Der Rasentrimmer ist mit einem kipp- und neigbaren Schneidkopf ausgestattet:

- Kippen zwischen 0 und 90° zum Schneiden von Rasenkanten
- Neigen zwischen 0 und 45° (5-stufig) zum Anpassen an die Körpergröße und zum Trimmen schwer zugänglicher Stellen

3.6.2 Biologisch abbaubarer Schneidfaden

Der Schneidfaden besteht aus biologisch abbaubarem Kunststoff und ist TÜV-zertifiziert gemäß ISO 17556 „OK SOIL"-Standard. Somit ist eine vollständige biologische Abbaubarkeit unter natürlichen Bedingungen innerhalb von 24 Monaten gewährleistet.

3.7 Lieferumfang

Zum Lieferumfang gehören die hier aufgelisteten Positionen. Prüfen Sie, ob alle Positionen enthalten sind:

Nr.	Bauteil
1	Rasentrimmer
2	Schutzschild mit 2 Schrauben
3	Pflanzenschutzbügel
4	Führungsgriff
5	Betriebsanleitung
6*	Akku*
7*	Ladegerät*

**: Beim Einzelgerät nicht im Lieferumfang enthalten, jedoch Bestandteil des Komplett-Sets.*

4 MONTAGE

⚠ WARNUNG! Gefahren durch unvollständige Montage! Der Betrieb eines unvollständig montierten Geräts kann zu schweren Verletzungen führen.

- Das Gerät nur betreiben, wenn es vollständig montiert ist!
- Den Akku erst in das Gerät einsetzen, wenn es vollständig montiert ist!

4.1 Teilbaren Schaft zusammenstecken (02)

1. Teilbaren Schaft auseinanderfalten.
2. Teilbaren Schaft fest zusammenstecken, bis die Federn einrasten.

4.2 Schutzschild und Pflanzenschutzbügel montieren (03)

Schutzschild montieren

1. Schutzschild (03/1) von hinten auf den Schneidkopf schieben (03/a). Darauf achten, dass der Schneidfaden frei liegt.
2. Beide Schrauben (03/2) einstecken (03/b) und festschrauben.

Pflanzenschutzbügel anstecken

1. Pflanzenschutzbügel (03/3) aufbiegen.
2. Pflanzenschutzbügel in die Löcher (03/4) einsetzen (03/c).

4.3 Führungsgriff befestigen (04)

1. Führungsgriff (04/1) auf den Schaft (04/2) aufstecken (04/a).
2. Mutter (04/3) in den Führungsgriff stecken (04/b).
3. Schraube mit Drehknopf (04/4) durch den Führungsgriff in die Mutter stecken (04/c).
4. Schraube festschrauben, um den Führungsgriff festzuklemmen.

5 INBETRIEBNAHME

5.1 Transportschutz am Fadenabschneider entfernen

Den Transportschutz am Fadenabschneider vor der ersten Inbetriebnahme entfernen.

5.2 Akku laden

Beachten Sie den Temperaturbereich für den Ladebetrieb, siehe technische Daten.

HINWEIS Beachten Sie für detaillierte Informationen die separaten Betriebsanleitungen zum Akku und zum Ladegerät:

- Betriebsanleitung 443998: Akkus
- Betriebsanleitung 443999: Ladegeräte

5.3 Akku einsetzen und herausziehen (05)

ACHTUNG! Beschädigungsgefahr des Akkus. Wird der Akku nach Gebrauch im Gerät belassen, kann dies zu einer Beschädigung des Akkus führen.

- Unmittelbar nach Gebrauch Akku aus dem Gerät herausziehen und frostgeschützt lagern.
- Akku erst unmittelbar vor Arbeitsbeginn in das Gerät einsetzen.

Akku einsetzen

1. Akku (05/1) in die Akkuhalterung (05/2) einschieben, bis er einrastet (05/a).

Akku herausziehen

1. Entriegelungstaste (05/3) am Akku drücken und gedrückt halten.
2. Akku herausziehen (05/b).

6 BEDIENUNG

Tragen Sie beim Benutzen von Rasentrimmer oder Motorsense immer persönliche Schutzausrüstung:

- Für Rasentrimmer: Gehörschutz, Schutzbrille, festes Schuhwerk
- Für Motorsensen: Gehörschutz, Schutzbrille, festes Schuhwerk, Handschuhe, Sicherheitsschuhe

⚠ WARNUNG! Gefahr schwerer Verletzungen bei Beschädigungen und unnormalen Betriebszuständen. Sich ablösende Geräteteile können zu schweren Verletzungen führen. Stoppen Sie sofort das Gerät/die Maschine und entfernen Sie den Akku. Kontrollieren Sie dann, ob alle beweglichen Teile vollständig stillstehen:

- Nach dem Auftreffen auf einen harten Gegenstand: Prüfen Sie das Gerät/die Maschine auf Beschädigungen und führen Sie eine Reparatur durch. Schalten Sie erst danach das Gerät/die Maschine wieder ein und starten Sie den Betrieb.
- Wenn das Gerät/die Maschine ungewöhnlich vibriert: Prüfen Sie das Gerät/die Maschine sofort auf Schäden. Ersetzen oder reparieren Sie beschädigte Teile. Suchen Sie nach lockeren Teilen und befestigen Sie sie wieder.

- Überprüfen Sie vor dem Einschalten des Geräts, ob alle Geräteteile fest angeschraubt sind.
- Befestigen Sie Schneidwerkzeuge so, dass sie sich während des Betriebes nicht ablösen können.

6.1 Gerät ein- und ausschalten (06)

1. Einen sicheren Stand einnehmen.
2. Das Gerät mit beiden Händen halten. Dabei den Schneidkopf nicht auf dem Boden aufsetzen.
3. Mit einer Hand den oberen Griff (06/1), mit der anderen Hand den Führungsgriff (06/2) umfassen.
4. Entsperrknopf (06/3) drücken.
5. Ein-/Aus-Schalter (06/4) drücken und festhalten. Das Gerät läuft. Der Entsperrknopf kann losgelassen werden.
6. Den Rasentrimmer einige Augenblicke im Leerlauf laufen lassen. Der Schneidfaden wird dabei auf die richtige Länge abgeschnitten.
7. Wird der Ein-/Aus-Schalter losgelassen, schaltet das Gerät ab.

⚠ WARNUNG! Gefahr von Schnittverletzungen. Nach dem Ausschalten dreht der Fadenkopf noch einige Sekunden nach. Es besteht beim Hineingreifen die Gefahr von Schnittverletzungen.

- Warten Sie, bis der Fadenkopf zum Stillstand gekommen ist.

6.2 Führungsgriff verschieben (07)

1. Drehknopf (07/1) locker drehen.
2. Führungsgriff (07/2) nach oben (07/a) oder unten (07/b) bis zur Pfeilmarkierung (07/3) verschieben.
3. Drehknopf festdrehen.

6.3 Schneidfaden während des Betriebs verlängern

Der Schneidfaden verlängert sich bei jedem Start automatisch. Dabei wird ein Stück neuer Schneidfaden von der Fadenspule abgewickelt und das verbrauchte Fadenende vom Fadenabschneider abgeschnitten.

6.4 Gras trimmen – Schneidkopf neigen (08)

Mit verändertem Neigungswinkel kann auch an unzugänglichen Stellen getrimmt werden, z. B. unter Bänken, Vorsprüngen, etc.

1. Entsperrknopf (08/1) am Schneidkopf (08/2) drücken und gedrückt halten (08/a).
2. Schneidkopf bis zur gewünschten Stellung neigen und einrasten (08/b).
3. Entsperrknopf loslassen.

6.5 Rasenkante schneiden – Schneidkopf kippen (09)

Zum Schneiden von Rasenkanten kann der Schneidkopf in die Senkrechte gekippt werden.

1. Umschalter Trimming/Edging (09/1) drücken (09/a).
2. Schneidkopf (09/2) in die Senkrechte kippen (09/b) bis er einrastet.
3. Umschalter loslassen.

6.6 Ladezustand des Akkus prüfen

Die Ladezustandsanzeige befindet sich am Akku.

HINWEIS Beachten Sie für detaillierte Informationen die separaten Betriebsanleitungen zum Akku und zum Ladegerät:

- Betriebsanleitung 443998: Akkus
- Betriebsanleitung 443999: Ladegeräte

7 ARBEITSVERHALTEN UND ARBEITSTECHNIK (10 – 12)

- Gerät einschalten, bevor Sie sich dem zu schneidenden Gras nähern und dann erst absenken, um eine Überlastung zu vermeiden.
- Gerät leicht nach vorne neigen (ca. 30°), um mit der Spitze des Schneidfadens zu mähen. Langsam vorgehen (10/a).
- Gerät beim Mähen gleichmäßig nach rechts und links schwenken (10/b).
- Langes Gras muss schichtweise gemäht werden. Immer von oben nach unten vorgehen (11).
- Das Gerät schneidet bei sehr hoher Geschwindigkeit am besten. Deshalb das Gerät durch Schneiden von hohem Gras nicht überlasten.
- Bei Überlastung des Geräts in hohem Gras wird der Faden blockiert. Das Gerät sofort anheben, damit es entlastet wird. Es kann sonst zu dauerhaften Schäden am Motor kommen.
- Mit dem Gerät nicht direkt gegen harte Hindernisse (z. B. Mauern), sondern seitlich mähen. Dadurch wird der Schneidfaden geschont (12).
- Gerät von empfindlichen Pflanzen fernhalten. Pflanzenschutzbügel in die waagerechte Position klappen.

8 WARTUNG UND PFLEGE

WARNUNG! Gefahr von Schnittverletzungen. Gefahr von Schnittverletzungen beim Hineingreifen in scharfkantige und sich bewegende Geräteteile sowie in Schneidwerkzeuge.

- Schalten Sie vor Wartungs-, Pflege- und Reinigungsarbeiten immer das Gerät aus. Entfernen Sie den Akku.
- Tragen Sie bei Wartungs-, Pflege- und Reinigungsarbeiten immer Schutzhandschuhe.

HINWEIS Reparaturarbeiten dürfen nur kompetente Fachbetriebe oder unsere Servicestellen durchführen.

- Gerät keiner Nässe oder Feuchtigkeit aussetzen. Nicht mit Wasser abspritzen.
- Nach jedem Einsatz Gehäuse und Schneidmesser mit einer Bürste oder einem Tuch reinigen. Kein Wasser und/oder aggressive Reinigungs- bzw. Lösungsmittel verwenden – Korrosionsgefahr und Beschädigung der Kunststoffteile.
- Jegliche Lüftungsöffnungen am Gerät frei von Verschmutzungen halten.
- Nach jedem Einsatz den Akku entfernen und das Gerät auf Beschädigungen überprüfen.
- Gerät nicht verwenden, wenn die Klinge des Fadenabschneiders fehlt oder beschädigt ist.

- Schutzschild, Fadenkopf und Motor immer frei von Mährückständen halten.
- Alle Schrauben auf festen Sitz überprüfen.
- Elektrische Kontakte des Geräts auf Korrosion prüfen, ggf. mit einem feinen Drahtpinsel reinigen und dann mit einem Kontaktspray einsprühen.

8.1 Fadenspule austauschen (13)

Voraussetzung: Das Gerät muss ausgeschaltet und der Akku muss aus dem Gerät entfernt sein.

Ersatzfadenspule: im 2er Set. Artikelnr. siehe technische Daten.

1. Gleichzeitig auf die beiden Entsperrknöpfe (13/1) drücken (13/a) und Abdeckung (13/2) abnehmen.
2. Leere Fadenspule (13/3) herausnehmen.
3. Neue Fadenspule (13/4) einsetzen (13/b).
4. Schneidfaden durch die Öffnung (13/5) des Fadenkopfes nach außen fädeln.
5. Abdeckung wieder aufsetzen und andrücken, bis sie einrastet.
6. Akku in das Gerät einsetzen.

9 HILFE BEI STÖRUNGEN

⚠ VORSICHT! Verletzungsgefahr. Scharfkantige und sich bewegende Geräteteile können zu Verletzungen führen.

- Tragen Sie bei Wartungs-, Pflege- und Reinigungsarbeiten immer Schutzhandschuhe!

HINWEIS Wenden Sie sich bei Störungen, die nicht in dieser Tabelle aufgeführt sind oder nicht selbst behoben werden können, an unseren Kundendienst.

Störung	Ursache	Beseitigung
Schneidfaden wird nicht nachgefördert.	Fadenspule ist leer.	Fadenspule austauschen.
Motor läuft nicht.	Akku ist leer.	Akku laden.
	Akku fehlt oder Akku sitzt nicht richtig.	Akku richtig einsetzen.
	Stromversorgung ist unterbrochen.	1. Akku entfernen. 2. Steckkontakte des Geräts reinigen.
	Motorschutzschalter hat Motor wegen Überlastung abgeschaltet.	Warten, bis der Motorschutzschalter den Motor freischaltet.
Motor läuft mit Unterbrechungen.	Gerätefehler	Servicestelle des Herstellers aufsuchen.
	Ein-/Aus-Schalter ist defekt.	Servicestelle des Herstellers aufsuchen.
Motor läuft, aber Schneidfaden bewegt sich nicht.	Gerätefehler	Servicestelle des Herstellers aufsuchen.
Gerät vibriert ungewöhnlich.	Fadenspule ist verschmutzt.	Fadenspule reinigen, wenn nötig ersetzen.
	Gerätefehler	Servicestelle des Herstellers aufsuchen.
Akku-Betriebszeit fällt deutlich ab.	Gras ist zu hoch oder zu feucht.	■ Gras auf größerer Höhe schneiden. ■ Gras trocknen lassen.
	Schnitthöhe ist zu gering.	Gras auf größerer Höhe schneiden.

Störung	Ursache	Beseitigung
	Lebensdauer des Akkus ist abgelaufen.	Akku ersetzen. Nur Original-Zubehör vom Hersteller verwenden.
Akku lässt sich nicht laden.	Akkukontakte sind verschmutzt.	Servicestelle des Herstellers aufsuchen.
	Akku oder Ladegerät sind defekt.	Ersatzteile bestellen. Servicestelle des Herstellers aufsuchen.
	Akku ist zu heiß.	Akku abkühlen lassen.

10 LAGERUNG

- Nach jedem Gebrauch das Gerät gründlich reinigen und – falls vorhanden – alle Schutzabdeckungen anbringen.
- Notwendige Wartungsarbeiten durchführen.
- Gerät an einem trockenen, abschließbaren Platz und außerhalb der Reichweite von Kindern aufbewahren.
- Rasentrimmer am Griff aufhängen. Dadurch wird der Schneidkopf nicht unnötig belastet.

Vor Betriebspausen, die länger als 30 Tage dauern, folgende Arbeiten durchführen:

- Gerät gründlich reinigen und in einem trockenen Raum aufbewahren.

10.1 Akku und Ladegerät lagern

HINWEIS Beachten Sie für detaillierte Informationen die separaten Betriebsanleitungen zum Akku und zum Ladegerät.

11 TRANSPORT

Führen Sie vor dem Transport folgende Maßnahmen durch:

1. Gerät ausschalten.
2. Akku aus dem Gerät entfernen.
3. Akku vorschriftsgemäß verpacken (s. u.).

Akku "B160.6 Li" (Art.-Nr. 114128)

HINWEIS Die Nennenergie des Akkus beträgt mehr als 100 Wh! Deshalb die nachfolgenden Transporthinweise beachten!

Der enthaltene Li-Ion Akku unterliegt dem Gefahrgutrecht, kann jedoch unter vereinfachten Bedingungen transportiert werden:

- Durch den privaten Benutzer kann der Akku ohne weitere Auflagen auf der Straße transportiert werden, sofern dieser einzelhandelsgerecht verpackt ist und der Transport Privatzwecken dient.
- Gewerbliche Nutzer, welche den Transport in Verbindung mit ihrer Haupttätigkeit durchführen (z. B. Lieferungen von und zu Baustellen oder Vorführungen), können diese Vereinfachung ebenfalls in Anspruch nehmen.

In beiden o. g. Fällen müssen zwingend Vorkehrungen getroffen werden, um ein Freiwerden des Inhalts zu verhindern. In anderen Fällen sind die Vorschriften des Gefahrgutrechts zwingend einzuhalten! Bei Nichtbeachtung drohen dem Absender und ggf. dem Beförderer empfindliche Strafen.

Weitere Hinweise zu Beförderung und Versand

- Lithium-Ionen-Akkus nur im unbeschädigten Zustand transportieren bzw. versenden!
- Zum Transport des Akkus ausschließlich den Original-Karton oder einen geeigneten Gefahrgutkarton (nicht erforderlich bei Akkus mit weniger als 100 Wh Nennenergie) verwenden.
- Offene Akkukontakte abkleben, um einen Kurzschluss zu verhindern.
- Den Akku innerhalb der Verpackung vor Verrutschen sichern, um Beschädigungen am Akku zu verhindern.
- Die korrekte Kennzeichnung und Dokumentation der Sendung beim Transport bzw. Versand (z. B. durch Paketdienst oder Spedition) sicherstellen.
- Sich vorab informieren, ob ein Transport mit dem gewählten Dienstleister möglich ist, und die Sendung anzeigen.

Wir empfehlen die Hinzuziehung eines Gefahrgut-Fachmanns zur Vorbereitung des Versands. Auch eventuelle weiterführende nationale Vorschriften beachten.

12 ENTSORGUNG

Nur für EU-Länder:

Gemäß der Europäischen Richtlinie 2012/19/EU über Elektro-und Elektronik-Altgeräte und ihrer Umsetzung in nationales Recht müssen nicht mehr gebrauchsfähige Ladegeräte getrennt gesammelt und einer umweltgerechten Wiederverwertung zugeführt werden.

Bei unsachgemäßer Entsorgung können Elektro- und Elektronik-Altgeräte aufgrund des möglichen Vorhandenseins gefährlicher Stoffe schädliche Auswirkungen auf die Umwelt und die menschliche Gesundheit haben.

Hinweise zum Elektro- und Elektronikgerätegesetz (ElektroG)



- Elektro- und Elektronik-Altgeräte gehören nicht in den Hausmüll, sondern sind einer getrennten Erfassung bzw. Entsorgung zuzuführen!
- Altbatterien oder -akkus, welche nicht fest im Altgerät verbaut sind, müssen vor der Abgabe entnommen werden! Deren Entsorgung wird über das Batteriegesetz geregelt.
- Besitzer bzw. Nutzer von Elektro- und Elektronikgeräten sind nach deren Gebrauch gesetzlich zur Rückgabe verpflichtet.
- Der Endnutzer trägt die Eigenverantwortung für das Löschen seiner personenbezogenen Daten auf dem zu entsorgenden Altgerät!

Das Symbol der durchgestrichenen Mülltonne bedeutet, dass Elektro- und Elektronikaltgeräte nicht über den Hausmüll entsorgt werden dürfen.

Elektro- und Elektronikaltgeräte können bei folgenden Stellen unentgeltlich abgegeben werden:

- Öffentlich-rechtliche Entsorgungs- bzw. Sammelstellen (z. B. kommunale Bauhöfe)
- Verkaufsstellen von Elektrogeräten (stationär und online), sofern Händler zur Rücknahme verpflichtet sind oder diese freiwillig anbieten.

Diese Aussagen gelten nur für Geräte, die in den Ländern der Europäischen Union installiert und verkauft werden und die der Europäischen Richtlinie 2012/19/EU unterliegen. In Ländern außerhalb der Europäischen Union können davon abweichende Bestimmungen für die Entsorgung von Elektro- und Elektronik-Altgeräten gelten.

Gilt nur für Deutschland:

Informationen zur Rücknahme von Elektro-Altgeräten für private Haushalte

Wie im Folgenden näher beschrieben, sind bestimmte Vertreiber zur unentgeltlichen Rücknahme von Altgeräten verpflichtet.

Vertreiber mit einer Verkaufsfläche für Elektro- und Elektronikgeräte von mindestens 400 Quadratmetern sowie Vertreiber von Lebensmitteln mit einer Gesamtverkaufsfläche von mindestens 800 Quadratmetern, die mehrmals im Kalenderjahr oder dauerhaft Elektro- und Elektronikgeräte anbieten und auf dem Markt bereitstellen, sind verpflichtet,

1. bei der Abgabe eines neuen Elektro- oder Elektronikgerätes an einen Endnutzer ein Altgerät des Endnutzers der gleichen Geräteart, das im Wesentlichen die gleichen Funktionen wie das neue Gerät erfüllt, am Ort der Abgabe oder in unmittelbarer Nähe hierzu unentgeltlich zurückzunehmen; Ort der Abgabe ist auch der private Haushalt, sofern dort durch Auslieferung die Abgabe erfolgt: in diesem Fall ist die Abholung des Altgerätes für den Endnutzer unentgeltlich; und
2. auf Verlangen des Endnutzers Altgeräte, die in keiner äußeren Abmessung größer als 25 Zentimeter sind, im Einzelhandelsgeschäft oder in unmittelbarer Nähe hierzu unentgeltlich zurückzunehmen; die Rücknahme darf nicht an den Kauf eines Elektro- oder Elektronikgerätes geknüpft werden und ist auf drei Altgeräte pro Geräteart beschränkt.

Der Vertreiber hat beim Abschluss des Kaufvertrages für das neue Elektro- oder Elektronikgerät den Endnutzer über die Möglichkeit zur unentgeltlichen Rückgabe bzw. Abholung des Altgerätes zu informieren und den Endnutzer nach seiner Absicht zu befragen, ob bei der Auslieferung des neuen Geräts ein Altgerät zurückgegeben wird.

Dies gilt auch bei Vertrieb unter Verwendung von Fernkommunikationsmitteln, wenn die Lager- und Versandflächen für Elektro- und Elektronikgeräte mindestens 400 m² betragen oder die gesamten Lager- und Versandflächen mindestens 800 m² betragen wobei die unentgeltliche Abholung auf Elektro- und Elektronikgeräte der Kategorien 1 (Wärmeüberträger), 2 (Bildschirmgeräte) und 4 (Großgeräte mit mindestens einer äußeren Abmessung über 50 Zentimeter) beschränkt ist. Für alle übrigen Elektro- und Elektronikgeräte muss der Vertreiber geeignete Rückgabemöglichkeiten in zumutbarer Entfernung zum jeweiligen Endnutzer gewährleisten; das gilt auch für Altgeräte, die in keiner äußeren Abmessung größer als 25 Zen-

timeter sind, die der Endnutzer zurückgeben will, ohne ein neues Gerät zu kaufen.

13 TECHNISCHE DATEN

Technische Daten: siehe Tabelle der technischen Daten am Beginn dieser Betriebsanleitung.

** Anmerkungen zu Schwingungsemissions- und Geräuschemissionswerten:*

- *Die angegebenen Schwingungsemissions- und Geräuschemissionswerte sind nach einem genormten Prüfverfahren gemessen worden und können zum Vergleich einer Maschine mit einer anderen verwendet werden.*
- *Die angegebenen Schwingungsemissions- und Geräuschemissionswerte können auch zu einer einleitenden Einschätzung der Aussetzung (Vibrationsaussetzungsgrad) verwendet werden.*
- *Die Schwingungsemissions- und Geräuschemissionswerte können sich während der tatsächlichen Benutzung der Maschine von den Angabewerten unterscheiden, abhängig von der Art und Weise, in der die Maschine verwendet wird.*
- *Halten Sie die Sicherheitsmaßnahmen entsprechend des Sicherheitskapitels ein. Versuchen Sie, die Belastung durch Vibrationen so gering wie möglich zu halten. Beispielhafte Maßnahmen zur Verringerung der Vibrationsbelastung sind das Tragen von Handschuhen beim Gebrauch der Maschine und die Begrenzung der Arbeitszeit. Dabei sind alle Anteile des Betriebszyklus zu berücksichtigen (beispielsweise Zeiten, in denen die Maschine abgeschaltet ist, und solche, in denen sie zwar eingeschaltet ist, aber ohne Belastung läuft).*

14 KUNDENDIENST/SERVICE

Bei Fragen zu Garantie, Reparatur oder Ersatzteilen wenden Sie sich bitte an Ihre nächstgelegene AL-KO Servicestelle. Diese finden Sie im Internet unter folgender Adresse:
www.alko-garden.com/service-contacts

Weitere Informationen zu Ersatzteilen finden Sie unter:
www.alko-garden.com/spareparts

15 INFORMATION ZUR KONFORMITÄTSERKLÄRUNG

Die Konformitätserklärung für jedes Produkt ist mittels QR-Code oder Link, welche in der Tabelle der technischen Daten enthalten sind, digital abrufbar.

16 GARANTIE

Etwaige Material- oder Herstellungsfehler am Gerät beseitigen wir während der gesetzlichen Verjährungsfrist für Mängelansprüche entsprechend unserer Wahl durch Reparatur oder Ersatzlieferung. Die Verjährungsfrist bestimmt sich jeweils nach dem Recht des Landes, in dem das Gerät gekauft wurde.

Unsere Garantiezusage gilt nur bei:

- Beachten dieser Betriebsanleitung
- Sachgemäßer Behandlung
- Verwenden von Original-Ersatzteilen

Die Garantie erlischt bei:

- Eigenmächtigen Reparaturversuchen
- Eigenmächtigen technischen Veränderungen
- Nicht bestimmungsgemäßer Verwendung

Von der Garantie ausgeschlossen sind:

- Lackschäden, die auf normale Abnutzung zurückzuführen sind
- Verschleißteile, die auf der Ersatzteilkarte mit Rahmen xxxxxx (x) gekennzeichnet sind

Die Garantiezeit beginnt mit dem Kauf durch den ersten Endabnehmer. Maßgebend ist das Datum auf dem Kaufbeleg. Wenden Sie sich bitte mit dieser Erklärung und dem Original-Kaufbeleg an Ihren Händler oder die nächste autorisierte Kundendienststelle. Die gesetzlichen Mängelansprüche des Käufers gegenüber dem Verkäufer bleiben durch diese Erklärung unberührt.

TRANSLATION OF THE ORIGINAL INSTRUCTIONS FOR USE

Contents

1 Safety instructions 24
1.1 General electrical machine safety warnings 24
1.1.1 Work area safety 24
1.1.2 Electrical safety 24
1.1.3 Personal safety 24
1.1.4 Electrical machine use and care . 24
1.1.5 Battery machine use and care 25
1.1.6 Service 25
1.2 Lawn trimmer and lawn edge trimmer safety warnings 25
1.3 Vibration load 26
1.4 Noise pollution 27
1.5 Safety notes for rechargeable battery and charger 27
1.6 Safety instructions relating to operation 27
2 About these operating instructions 28
2.1 Symbols on the title page 28
2.2 Legends and signal words 28
3 Product description 28
3.1 Intended use 28
3.2 Possible foreseeable misuse 28
3.3 Residual risks 28
3.4 Safety and protective devices 29
3.4.1 Unlocking button 29
3.4.2 Guard plate 29
3.4.3 Protective bracket 29
3.5 Symbols on the appliance 29
3.5.1 Safety signs 29
3.5.2 Operating signs 29
3.6 Product overview (01) 30
3.6.1 Tilting and pivoting cutter head ... 30
3.6.2 Biologically degradable cutting line 30
3.7 Scope of supply 30
4 Installation 30
4.1 Assembling the two-piece shaft (02).. 30
4.2 Installing guard plate and plant protection bar (03) 30
4.3 Attaching the guide handle (04) 31
5 Start-up 31
5.1 Removing transport guard from line cutter 31
5.2 Charging the rechargeable battery 31
5.3 Fitting and removing the battery (05) . 31
6 Operation 31
6.1 Switching the appliance ON and OFF (06) 31
6.2 Adjusting the guide handle (07) 32
6.3 Prolonging the cutting line during operation 32
6.4 Grass trimming – pivoting the cutter head (08) 32
6.5 Cutting lawn edges – tilting the cutter head (09) 32
6.6 Checking the charge status of the rechargeable battery 32
7 Working behaviour and working technique (10 – 12) 32
8 Maintenance and care 32
8.1 Replacing the spool (13) 33
9 Help in case of malfunction 33
10 Storage 34
10.1 Storing the rechargeable battery and charging unit 34
11 Transport 34
12 Disposal 34
13 Technical data 35
14 After-Sales/Service 35
15 Information on the Declaration of Conformity 35
16 Warranty 35

1 SAFETY INSTRUCTIONS

1.1 General electrical machine safety warnings

⚠ WARNING! Read all safety warnings, instructions, illustrations and specifications provided with this machine. *Failure to follow all instructions listed below may result in electric shock, fire and/or serious injury.*

- **Save all warnings and instructions for future reference.**

The term "machine" in the warnings refers to your mains-operated (corded) machine or battery-operated (cordless) machine.

1.1.1 Work area safety

- **Keep work area clean and well lit.** *Cluttered or dark areas invite accidents.*
- **Do not operate machines in explosive atmospheres, such as in the presence of flammable liquids, gases or dust.** *Machines create sparks which may ignite the dust or fumes.*
- **Keep children and bystanders away while operating a machine.** *Distractions can cause you to lose control.*

1.1.2 Electrical safety

- **Machine plugs must match the outlet. Never modify the plug in any way. Do not use any adapter plugs with earthed (grounded) machines.** *Unmodified plugs and matching outlets will reduce risk of electric shock.*
- **Avoid body contact with earthed or grounded surfaces, such as pipes, radiators, ranges and refrigerators.** *There is an increased risk of electric shock if your body is earthed or grounded.*
- **Do not expose machines to rain or wet conditions.** *Water entering a machine will increase the risk of electric shock.*
- **Do not abuse the cord. Never use the cord for carrying, pulling or unplugging the machine. Keep cord away from heat, oil, sharp edges or moving parts.** *Damaged or entangled cords increase the risk of electric shock.*
- **When operating a machine outdoors, use an extension cord suitable for outdoor use.** *Use of a cord suitable for outdoor use reduces the risk of electric shock.*
- **If operating a machine in a damp location is unavoidable, use a residual current device (RCD) protected supply.** *Use of an RCD reduces the risk of electric shock.*

1.1.3 Personal safety

- **Stay alert, watch what you are doing and use common sense when operating a machine. Do not use a machine while you are tired or under the influence of drugs, alcohol or medication.** *A moment of inattention while operating machines may result in serious personal injury.*
- **Use personal protective equipment. Always wear eye protection.** *Protective equipment such as a dust mask, non-skid safety shoes, hard hat or hearing protection used for appropriate conditions will reduce personal injuries.*
- **Prevent unintentional starting. Ensure the switch is in the off-position before connecting to power source and/or battery pack, picking up or carrying the machine.** *Carrying machines with your finger on the switch or energising machines that have the switch on invites accidents.*
- **Remove any adjusting key or wrench before turning the machine on.** *A wrench or a key left attached to a rotating part of the machine may result in personal injury.*
- **Do not overreach. Keep proper footing and balance at all times.** *This enables better control of the machine in unexpected situations.*
- **Dress properly. Do not wear loose clothing or jewellery. Keep your hair and clothing away from moving parts.** *Loose clothes, jewellery or long hair can be caught in moving parts.*
- **If devices are provided for the connection of dust extraction and collection facilities, ensure these are connected and properly used.** *Use of dust collection can reduce dust-related hazards.*
- **Do not let familiarity gained from frequent use of machines allow you to become complacent and ignore machine safety principles.** *A careless action can cause severe injury within a fraction of a second.*

1.1.4 Electrical machine use and care

- **Do not force the machine. Use the correct machine for your application.** *The correct*

machine will do the job better and safer at the rate for which it was designed.

- **Do not use the machine if the switch does not turn it on and off.** *Any machine that cannot be controlled with the switch is dangerous and must be repaired.*
- **Disconnect the plug from the power source and/or remove the battery pack, if detachable, from the machine before making any adjustments, changing accessories, or storing machines.** *Such preventive safety measures reduce the risk of starting the machine accidentally.*
- **Store idle machines out of the reach of children and do not allow persons unfamiliar with the machine or these instructions to operate the machine.** *Machines are dangerous in the hands of untrained users.*
- **Maintain machines and accessories. Check for misalignment or binding of moving parts, breakage of parts and any other condition that may affect the machine's operation. If damaged, have the machine repaired before use.** *Many accidents are caused by poorly maintained machines.*
- **Keep cutting tools sharp and clean.** *Properly maintained cutting tools with sharp cutting edges are less likely to bind and are easier to control.*
- **Use the machine, accessories and tool bits etc. in accordance with these instructions, taking into account the working conditions and the work to be performed.** *Use of the machine for operations different from those intended could result in a hazardous situation.*
- **Keep handles and grasping surfaces dry, clean and free from oil and grease.** *Slippery handles and grasping surfaces do not allow for safe handling and control of the machine in unexpected situations.*

1.1.5 Battery machine use and care

- **Recharge only with the charger specified by the manufacturer.** A charger that is suitable for one type of battery pack may create a risk of fire when used with another battery pack.
- **Use machines only with specifically designated battery packs.** Use of any other battery packs may create a risk of injury and fire.
- **When battery pack is not in use, keep it away from other metal objects, like paper clips, coins, keys, nails, screws or other small metal objects, that can make a connection from one terminal to another.** Shorting the battery terminals together may cause burns or a fire.
- **Under abusive conditions, liquid may be ejected from the battery; avoid contact. If contact accidentally occurs, flush with water. If liquid contacts eyes, additionally seek medical help.** Liquid ejected from the battery may cause irritation or burns.
- **Do not use a battery pack or machine that is damaged or modified.** Damaged or modified batteries may exhibit unpredictable behaviour resulting in fire, explosion or risk of injury.
- **Do not expose a battery pack or machine to fire or excessive temperature.** Exposure to fire or temperature above 130°C may cause explosion.
- **Follow all charging instructions and do not charge the battery pack or machine outside the temperature range specified in the instructions.** Charging improperly or at temperatures outside the specified range may damage the battery and increase the risk of fire.

1.1.6 Service

- **Have your machine serviced by a qualified repair person using only identical replacement parts.** This will ensure that the safety of the machine is maintained.
- **Never service damaged battery packs.** Service of battery packs should only be performed by the manufacturer or authorized service providers.

1.2 Lawn trimmer and lawn edge trimmer safety warnings

(a) **Do not use the machine in bad weather conditions, especially when there is a risk of lightning.** *This decreases the risk of being struck by lightning.*

(b) **Thoroughly inspect the area for wildlife where the machine is to be used.** *Wildlife may be injured by the machine during operation.*

(c) **Thoroughly inspect the area where the machine is to be used and remove all stones, sticks, wires, bones, and other foreign objects.** *Thrown objects can cause personal injury.*

(d) **Before using the machine, always visually inspect to see that the cutter and the cutter assembly are not damaged.** *Damaged parts increase the risk of injury.*

(e) **Before use, check the supply cord and any extension cord for signs of damage or aging. Do not use the machine if the cord is damaged or worn. If the cord is damaged or worn during use, switch off the machine and do not touch the cord before disconnecting it from the supply.** *A damaged supply cord or extension cord may result in electric shock, fire and/or serious injury.*

(f) **Keep guards in place. Guards must be in working order and be properly mounted.** *A guard that is loose, damaged, or is not functioning correctly may result in personal injury.*

(g) **Keep all cooling air inlets clear of debris.** *Blocked air inlets and debris may result in overheating or risk of fire.*

(h) **Wear eye protection and ear protection.** *Adequate protective equipment will reduce personal injury.*

(i) **While operating the machine, always wear non-slip and protective footwear. Do not operate the machine when barefoot or wearing open sandals.** *This reduces the chance of injury to the feet from contact with the moving cutter.*

(j) **Always wear clothing such as trousers that covers the operator's legs while operating the machine.** *Contact with the moving cutter or line may cause injury.*

(k) **Keep bystanders away while operating the machine.** *Thrown debris can result in serious personal injury.*

(l) **Do not operate the machine above waist height.** *This helps prevent unintended cutter contact and enables better control of the machine in unexpected situations.*

(m) **Do not operate the machine in wet grass. Walk, never run.** *This reduces the risk of slipping and falling which may result in personal injury.*

(n) **Do not operate the machine on excessively steep slopes.** *This reduces the risk of loss of control, slipping and falling which may result in personal injury.*

(o) **When working on slopes, always be sure of your footing, always work across the face of slopes, never up or down and exercise extreme caution when changing direction.** *This reduces the risk of loss of control, slipping and falling which may result in personal injury.*

(p) **Keep all power cords and cables away from cutting area.** *Power cords or cables may be hidden in hedges or bushes and can be accidentally cut or damaged by the line or cutter.*

(q) **Keep all parts of the body away from the moving trimmer cutter or line. Do not clear material from the machine until it has been disconnected from the power source.** *The moving trimmer cutter or line may result in serious personal injury.*

(r) **Carry the machine with the machine switched off and away from your body.** *Proper handling of the machine will reduce the likelihood of accidental contact with the moving line or cutter.*

(s) **Only use replacement cutting heads and plastic cutting lines and cutters specified by the manufacturer.** *Incorrect replacement parts may cause loss of control, breakage and injury.*

(t) **Do not replace the plastic lines or cutters with metal wires or blades.** *Use of non-recommended cutting devices may cause injury.*

1.3 Vibration load

- **Danger due to vibration**
  The actual magnitude of the vibration emissions during the use of the appliance may deviate from that stated by the manufacturer.
  Observe the following influencing factors before or during use:
  - Is the appliance being used as intended?
  - Is the material being cut or processed in the proper manner?
  - Is the appliance in a proper condition of use?
  - Is the cutting tool properly sharpened or is the correct cutting tool installed?
  - Are the handle grips and any optional vibration grips mounted, and are they firmly attached to the appliance?
- Only operate the tool at the motor speed required for the respective work. Avoid using the maximum speed in order to reduce noise and vibrations.
- The noise and vibrations of the tool may increase due to improper use and maintenance. This leads to health damage. In this case, immediately switch off the tool and have it repaired by an authorised service workshop.

- The degree of stress due to vibration depends on the work to be performed or on the use of the tool. Estimate the stress and plan appropriate work breaks. This considerably reduces stress due to vibration over the entire working time.
- Extensive use of the tool exposes the operator to vibrations, which can lead to circulatory issues ("white fingers"). To avoid this risk, wear gloves and keep your hands warm. If any symptoms of "white fingers" occur, immediately consult a physician. These symptoms include: Numbness, loss of feeling, tingling, itching, pain, reduced muscular strength, changes in the colour or condition of the skin. Normally these conditions affect the fingers, hands or pulse. The risk increases at low temperatures.
- Take long breaks during your working day so you can recover from the noise and the vibrations. Plan your work in such a way that the use of appliances that generate strong vibrations is spread over several days.
- If you notice an unpleasant sensation or discolouration of the skin on your hands when using the tool, stop work immediately. Take sufficient work breaks. Without sufficient breaks, a hand/arm vibration syndrome can occur.
- Minimise your risk of being exposed to vibrations. Maintain the tool according to the instructions in the operating instructions.
- If the tool is used frequently, contact your dealer to purchase anti-vibration accessories (e.g. handles).
- Avoid working with the tool at temperatures below 10 °C. Define how the vibration load can be limited in a work plan.

1.4 Noise pollution

A certain level of noise exposure from this appliance is inevitable. Carry out noisy work at approved and specified time periods. Observe rest periods as necessary and restrict the duration of the work to a minimum. For your personal protection and protection of persons in the vicinity, appropriate hearing protection must be worn.

1.5 Safety notes for rechargeable battery and charger

- Remove the battery from the appliance before charging.
- Insert the battery into the appliance with the correct polarity.
- Remove the battery from the appliance before putting it into storage for an extended period.
- Do not short-circuit the terminals of the appliance or battery.

Operating instructions

Please observe the safety instructions for the battery and charger in the separate operating instructions:

- Operating instructions 443998: Batteries
- Operating instructions 443999: Chargers

1.6 Safety instructions relating to operation

⚠ WARNING! Risk due to electromagnetic field. This power tool produces an electromagnetic field during operation. Under certain circumstances, this field may impair active or passive medical implants.

- In order to reduce the risk of serious or fatal injury, we recommend that any persons fitted with medical implants should consult their doctor and the manufacturer of the medical implant before operating the power tool.

- Always operate the machine with two hands.
- Always keep hand and feet away from the cutting device, above all when switching on the motor.
- Wait for the cutting device to come to a standstill after the motor has been switched off.
- Only remove cuttings when the motor and cutting device are at a standstill.
- Because of danger of cutting injuries, do not touch the line cutter with unprotected hands.
- After pulling out a new line, always bring the appliance into its normal working position before switching it on.
- Do not use a metallic cutting line.
- Always keep the guard plate, spool head and motor clear of mowing residues.
- People who are not familiar with the appliance should practice handling it while the motor is turned off.
- When working on a slope:
  - Never work on a smooth and slippery slope.
  - Always mow across the slope, never down or up.
  - Always stand below the cutting device.

- After contact with a foreign object:
  - Switch off the engine.
  - Check the machine for damage.

2 ABOUT THESE OPERATING INSTRUCTIONS

- The German version is the original operating instructions. All additional language versions are translations of the original operating instructions.
- Keep these operating instructions in a safe place at all times so that they can be consulted if you need any information about the appliance.
- Only pass on the appliance to other persons together with these operating instructions.
- Comply with the safety and warning information in these operating instructions.

2.1 Symbols on the title page

Symbol	Meaning
	It is essential to read through these operating instructions carefully prior to starting operation. This is essential for safe working and trouble-free handling.
	Operating instructions
	Handle Li Ion rechargeable batteries with care! In particular, observe the notes on transport, storage and disposal in these operating instructions!
	This product conforms to the applicable European Directives, and a conformity evaluation procedure for these Directives has been carried out.

2.2 Legends and signal words

⚠ DANGER! Denotes an imminently dangerous situation which will result in fatal or serious injury if not avoided.

⚠ WARNING! Denotes a potentially dangerous situation which can result in fatal or serious injury if not avoided.

⚠ CAUTION! Denotes a potentially dangerous situation which can result in minor or moderate injury if not avoided.

IMPORTANT! Denotes a situation which can result in material damage if not avoided.

NOTE Special instructions for ease of understanding and handling.

3 PRODUCT DESCRIPTION

These operating instructions describe a hand-guided battery lawn trimmer.

All batteries (Bxxx Li) and chargers (Cxxx Li) from the TWIN 18V/36V VOLT system can be used.

IMPORTANT! Danger of damage to the appliance and battery. If the appliance is operated with unsuitable batteries, both the device and the batteries may be damaged.

- Operate the appliance only with the specified rechargeable batteries.

NOTE Further information can be found in the operating instructions for the batteries and chargers from the TWIN 18V/36V VOLT system.

3.1 Intended use

This lawn trimmer allows you to cut grass that cannot be reached by a lawn mower, e.g. on small lawns, under bushes, around trees, on slopes, on lawn edges or around walls and building corners.

This appliance is intended solely for use in non-commercial applications. Any other use as well as unauthorised conversions or modifications are regarded as contrary to the intended use and will result in voiding of the warranty as well as loss of conformity; the manufacturer will thus decline any responsibility for damage and/or injury suffered by the user or third parties.

3.2 Possible foreseeable misuse

The appliance is not designed for use as a brush cutter, i.e. It is not suitable for mowing thicker herbaceous plants, young undergrowth and shrubs.

The tool is designed neither for commercial use in public parks and sports facilities, nor for use in farming and forestry.

3.3 Residual risks

Even during correct use of the appliance, there is always a certain residual risk that cannot be ex-

cluded. Depending on the use, the following potential risks can be derived from the type and construction of the appliance:

- Throwing out of cuttings, soil and small stones.
- Inhalation of cuttings particles if no breathing protection is worn.
- Lacerations from reaching into the rotating cutting appliance.

3.4 Safety and protective devices

⚠ WARNING! Risk of injury. Defective and disabled safety and protective devices can result in serious injury.

- Have any defective safety and protective devices repaired.
- Never disable safety and protective devices.

3.4.1 Unlocking button

The unlocking button releases the ON/OFF switch. This prevents inadvertent starting of the appliance by accidentally pressing just the ON/OFF switch.

3.4.2 Guard plate

Protects the operator from the rotating cutting line and objects flying out.

3.4.3 Protective bracket

Protects plants and persons from the rotating cutting line. Also the cutting line is protected against excessive wear on walls during trimming.

3.5 Symbols on the appliance

3.5.1 Safety signs

Symbol	Meaning
	Read the operating instructions before starting operation!
	Wear protective gloves!
	Wear safety boots!
	Wear eye and ear protectors!
	Use only cutting lines; do not use blades or circular saw blades!
	Do not expose the appliance to rain!
	Pay special attention when handling this appliance!
	Risk of objects being thrown out!
	Keep bystanders out of the danger area!
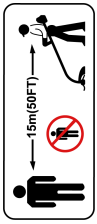	The distance between the appliance and persons not involved in the work must be at least 15 m in the entire area around the user.
	Remove the battery before starting adjustment, cleaning or maintenance work.

3.5.2 Operating signs

Symbol	Meaning
	Tilt the cutter head by 90° for cutting the lawn edges: ■ Trimming: Trimming the grass ■ Edging: Cutting the lawn edges

Symbol	Meaning
	Arrow on the shaft above the guide handle: Upper limit for adjustment of the guide handle. If the handle is pushed up further, your hand will collide with the guide handle when removing the battery.
	Arrow on the shaft below the guide handle: Lower limit for adjustment of the guide handle. Pushing the handle down further makes it more difficult to guide the appliance.

3.6 Product overview (01)

No.	Component
1	Upper hand grip
2	Unlocking button
3	ON/OFF switch
4	Battery holder
5	Guide handle
6	Rotary knob on guide handle
7	Two-piece shaft
8	Trimming/Edging switch for tilting the cutter head (0 – 90°)
9	Unlocking button for pivoting the cutter head (0 – 45°, 5 positions)
10	Cutter head with motor
11	Plant protection bar
12	Spool
13	Line cutter
14	Guard plate
15*	Battery*
16*	Charger*
17**	Wall suspension hook**

**: Included in the complete set (Article No. 114146)*

***: Option (Article No. 114184)*

3.6.1 Tilting and pivoting cutter head

The lawn trimmer has a tilting and pivoting cutter head:

- Tilt between 0 and 90° for cutting lawn edges
- Pivot between 0 and 45° (5 positions) to adjust to different body heights and for trimming in areas that are difficult to access

3.6.2 Biologically degradable cutting line

The cutting line is made of biodegradable plastic and is TÜV-certified in accordance with the ISO 17556 “OK SOIL” standard. This guarantees complete biodegradability under natural conditions within 24 months.

3.7 Scope of supply

The items listed here are included in the standard scope of supply. Check that all items are present:

No.	Component
1	Lawn trimmer
2	Guard plate with 2 screws
3	Plant protection bar
4	Guide handle
5	Operating instructions
6*	Battery*
7*	Charger*

**: Not included in the scope of supply of the individual appliance, but part of the complete set.*

4 INSTALLATION

⚠ WARNING! Danger if assembly is not carried out completely! Use of an incompletely assembled appliance can result in serious injury.

- Operate the appliance only when it is fully assembled!
- Do not insert the battery into the appliance until it is fully assembled!

4.1 Assembling the two-piece shaft (02)

1. Fold out the two-piece shaft.
2. Push the two-piece shaft together until the springs engage.

4.2 Installing guard plate and plant protection bar (03)

Installing the guard plate

1. Push (03/a) guard plate (03/1) onto the cutter head from the rear. Ensure that the cutting line is hanging freely.
2. Insert (03/b) the two screws (03/2) and tighten.

Fitting the plant protection bar

1. Bend open plant protection bar (03/3).
2. Engage (03/c) the plant protection bar in holes (03/4).

4.3 Attaching the guide handle (04)

1. Push (04/a) guide handle (04/1) onto shaft (04/2).
2. Insert (04/b) nut (04/3) into the guide handle.
3. Push (04/c) screw with rotary knob (04/4) through the guide handle into the nut.
4. Tighten the screw to clamp the guide handle.

5 START-UP

5.1 Removing transport guard from line cutter

Remove the transport guard from the line cutter before putting the appliance into operation for the first time.

5.2 Charging the rechargeable battery

Observe the temperature range for charging, see technical data.

NOTE For detailed information, see the separate operating instructions for the rechargeable battery and the charger:

- Operating instructions 443998: Batteries
- Operating instructions 443999: Chargers

5.3 Fitting and removing the battery (05)

IMPORTANT! Danger of damage to the rechargeable battery. If the rechargeable battery is left in the appliance after use, it may damage the rechargeable battery.

- Immediately after use, pull the rechargeable battery out of the appliance and store in a frost-protected area.
- Only insert the rechargeable battery in the appliance immediately before starting work.

Installing the battery

1. Push (05/a) battery (05/1) into battery holder (05/2) until it engages.

Removing the battery

1. Press and hold the unlocking button (05/3) on the battery.
2. Pull out the battery (05/b).

6 OPERATION

Always wear personal protective equipment when using a lawn trimmer or brushcutter:

- For lawn trimmers: Ear protection, protective glasses, sturdy shoes
- For brushcutters: Ear protection, protective glasses, sturdy shoes, gloves, safety boots

⚠ WARNING! Danger of serious injury during in the event of damage and abnormal operating conditions. Appliance parts becoming detached can cause serious injury. Stop the appliance/machine immediately and remove the battery. Then check that all moving parts have come to a complete standstill:

- After collision with a hard object: Inspect the appliance/machine for damage and repair, if necessary. Only then switch the appliance/machine on and start operation again.
- If the appliance/machine vibrates unusually: Immediately inspect the appliance/machine for damage. Repair or replace damaged parts. Look for loose parts and secure them again.
- Before turning the appliance on, check that all the parts of the appliance are firmly tightened.
- Attach cutting tools so that they cannot detach during operation.

6.1 Switching the appliance ON and OFF (06)

1. Stand securely.
2. Hold the appliance with both hands. Do not rest the cutter head on the ground when doing this.
3. Hold upper handle (06/1) with one hand and guide handle (06/2) with the other hand.
4. Press unlocking button (06/3).
5. Press ON/OFF switch (06/4) and hold. The appliance starts. The unlocking button can be released.
6. Allow the lawn trimmer to run at idling speed for a few moments. This causes the cutting line to be cut off to the correct length.
7. The appliance switches off if the ON/OFF switch is released.

⚠ WARNING! Danger of cutting injuries. After the appliance has been switched off, the spool head continues to rotate for a few seconds. Reaching into the spool head during this time can result in cutting injuries.

- Wait until the spool head has come to a complete standstill.

6.2 Adjusting the guide handle (07)

1. Loosen rotary knob (07/1).
2. Push guide handle (07/2) up (07/a) or down (07/b) to the arrow mark (07/3).
3. Tighten the rotary knob.

6.3 Prolonging the cutting line during operation

The cutting line head extends automatically each time the appliance is started. This unwinds a piece of new cutting line from the spool and the line cutter cuts off the used line end.

6.4 Grass trimming – pivoting the cutter head (08)

By changing the pivot angle, it is also possible to trim areas that are difficult to access, e.g. under benches, overhangs, etc.

1. Press and hold (08/a) unlocking button (08/1) on cutter head (08/2) appliance.
2. Pivot (08/b) cutter head to the desired angle and allow it to engage.
3. Release the unlocking button.

6.5 Cutting lawn edges – tilting the cutter head (09)

The cutter head can be tilted vertically for cutting lawn edges.

1. Press (09/a) Trimming/Edging switch (09/1).
2. Tilt cutter head (09/2) to the vertical position (09/b) until it engages.
3. Release the switch.

6.6 Checking the charge status of the rechargeable battery

The charge status display is located on the battery.

NOTE For detailed information, see the separate operating instructions for the rechargeable battery and the charger:

- Operating instructions 443998: Batteries
- Operating instructions 443999: Chargers

7 WORKING BEHAVIOUR AND WORKING TECHNIQUE (10 – 12)

- Switch on the appliance before approaching the grass to be cut and then lower slowly to avoid overloading.
- Tilt the appliance slightly forwards (approx. 30°) to mow with the tip of the cutting line. Walk forwards slowly (10/a).
- Swivel the appliance evenly to the right and left (10/b) as you mow.
- Long grass must be mown in several passes. Always work from top to bottom (11).
- The appliance cuts best at very high speed. Therefore do not overload the appliance by cutting long grass.
- If the appliance is overloaded in long grass, the cutting line will block. Lift the appliance immediately to relieve the load. Irreparable damage can otherwise be caused to the motor.
- Do not move the appliance directly against hard obstacles (e.g. walls), but mow sideways. This protects the cutting line (12).
- Keep the appliance away from delicate plants. Fold the plant protection bar into the horizontal position.

8 MAINTENANCE AND CARE

⚠ WARNING! Danger of cuts and lacerations. Danger of cuts and lacerations when reaching into sharp-edged, moving appliance parts and into cutting tools.

- Before maintenance, care and cleaning work, always switch off the appliance. Remove the rechargeable battery.
- Always wear protective gloves during maintenance, care and cleaning work.

NOTE Repair work is only allowed to be carried out by expert workshops or our service centres.

- Do not expose the appliance to rain or moisture. Do not spray with water.
- After each use, clean the housing and cutting blades with a brush or cloth. Do not use water and/or aggressive cleaning agents or solvents - risk of corrosion and damage to the plastic parts.
- Keep all ventilation openings on the appliance free of soiling.

- After every use, remove the rechargeable battery and inspect the appliance for damage.
- Do not use the appliance if the blade of the line cutter is missing or damaged.
- Keep the guard plate, spool head and motor clear of mowing residues at all times.
- Inspect all bolts for tightness.
- Inspect the electrical contacts of the appliance for corrosion, clean with a fine wire brush if necessary and then spray with a contact spray.

8.1 Replacing the spool (13)

Precondition: The appliance must be switched off and the battery removed from the appliance.

Replacement spool: in set of 2. Article No., see Technical Data.

1. Press (13/a) the two unlocking buttons (13/1) at the same time and remove cover (13/2).
2. Remove empty spool (13/3).
3. Insert (13/b) a new spool (13/4).
4. Thread the cutting line outwards through opening (13/5) of the spool head.
5. Fit the cover again and press on until it engages.
6. Insert the battery into the appliance.

9 HELP IN CASE OF MALFUNCTION

⚠ CAUTION! Risk of injury. Sharp-edged and moving appliance parts can lead to injury.

- Always wear protective gloves during maintenance, care and cleaning work!

NOTE For malfunctions that are not listed in this table or that you cannot resolve yourself, please contact our customer service.

Malfunction	Cause	Remedy
Cutting line is not advanced.	Spool is empty.	Replace the spool.
Motor does not start.	Battery is flat.	Charge the battery.
	Battery missing or not inserted correctly.	Install the battery correctly.
	Power supply is interrupted.	1. Remove the battery. 2. Clean the plug contacts of the appliance.
	The motor protection switch has switched off the motor due to overload.	Wait until the motor protection switch enables the motor again.
Motor keeps cutting out.	Appliance fault	Contact one of the manufacturer's service centres.
	The ON/OFF switch is defective.	Contact one of the manufacturer's service centres.
Motor running, but the cutting line does not move.	Appliance fault	Contact one of the manufacturer's service centres.
Appliance vibrates unusually.	Spool is soiled.	Clean the spool, replace if necessary.
	Appliance fault	Contact one of the manufacturer's service centres.
Battery operating hours drop significantly.	Grass is too long or too wet.	■ Start cutting grass higher. ■ Allow the grass to dry.
	Cutting height is too low.	Start cutting grass higher.

Malfunction	Cause	Remedy
	The service life of the battery has expired.	Replace the battery. Use only genuine accessories from the manufacturer.
Battery cannot be charged.	Battery contacts are soiled.	Contact one of the manufacturer's service centres.
	Battery or charger is defective.	Order spare parts. Contact one of the manufacturer's service centres.
	Battery is too hot.	Allow the battery to cool down.

10 STORAGE

- Thoroughly clean the appliance after each use and – if present – attach all covers.
- Perform the required maintenance works.
- Store the appliance in a dry, lockable place out of the reach of children.
- Hang up the lawn trimmer by its handle. This avoids placing unnecessary load on the cutter head.

Carry out the following jobs before intervals in work lasting for longer than 30 days:

- Thoroughly clean the appliance and store it in a dry place.

10.1 Storing the rechargeable battery and charging unit

NOTE For detailed information, heed the separate operating instructions for the rechargeable battery and for the charging unit.

11 TRANSPORT

Perform the following measures before transporting the appliance:

1. Switch off the appliance.
2. Remove the battery from the appliance.
3. Pack the battery properly (see below).

Battery “B160.6 Li” (Art.-Nr. 114128)

NOTE The nominal energy of the battery is more than 100 Wh. Therefore, observe the following transport instructions.

The Li-ion battery contained in the appliance is subject to the hazardous goods law, but can be transported under simplified conditions:

- The battery can be transported on public roads by the private user without further conditions provided it is packaged for retail sale and the transport serves personal purposes.
- Commercial users who carry out the transport in connection with their main activity (e.g. delivery from and to building sites, or demonstrations) can also take advantage of this simplification.

In both cases, it is essential to take the mandatory precautions mentioned above to prevent any leakage of the contents. In other cases, it is essential to comply with the regulations of the hazardous goods law. In the case of non-compliance, severe penalties can be imposed on the sender and possibly the transporter.

Additional notes on transport and shipment

- Only transport or send the lithium ion battery in an undamaged condition.
- Use only the original cardboard box or a suitable hazardous goods cardboard box for transporting the battery (not required for batteries with a nominal energy less than 100 Wh).
- Apply adhesive tape over exposed battery contacts to avoid the risk of a short circuit.
- Secure the battery against shifting in the packaging to avoid damage to the battery.
- Ensure the correct marking and documentation of the shipment for transport or shipping (e.g. by parcel service or freight forwarding).
- Check in advance that transport with the selected service provider is possible and indicate the shipment.

We recommend involving a hazardous goods specialist in preparation of the shipment. Also heed any further national regulations.

12 DISPOSAL

Only for EU countries:

According to the European Directive 2012/19/EU on Waste Electrical and Electronic Equipment and its implementation into national law, chargers

that are no longer usable must be collected separately and disposed of in an environmentally friendly manner.

If disposed incorrectly, waste electrical and electronic equipment may have harmful effects on the environment and human health, due to the potential presence of hazardous substances.

Information on the German Electrical and Electronic Equipment Act



- Electrical and electronic appliances do not belong in household waste, but should be collected and disposed of separately!
- Used batteries or rechargeable batteries that are not installed permanently in the old appliance must be removed before disposal. Their disposal is regulated by the battery law.
- Owners or users of electrical and electronic appliances are obliged by law to return them after use.
- The end user bears personal responsibility for deleting his personal data from the old appliance to be disposed of.

The symbol of the crossed-through rubbish bin means that electrical and electronic appliances may not be disposed of in the household rubbish.

Electrical and electronic appliances can be handed in at the following places at no charge:

- Public service disposal or collection points (e.g. municipal building yards)
- Points of sale of electrical appliances (stationary and online) if dealers are obliged to take them back or offer this voluntarily.

These statements only apply to appliances that are installed and sold in the countries of the European Union and are subject to European Directive 2012/19/EU. Different provisions may apply to the disposal of electrical and electronic appliances in countries outside the European Union.

Only for United Kingdom:

According to The Waste Electrical and Electronic Equipment Regulations 2013 (SI 2013/3113) (as amended), products that are no longer usable must be collected separately and disposed of in an environmentally friendly manner.

13 TECHNICAL DATA

Technical data: see table of technical data at the beginning of these operating instructions.

** Notes on vibration emission and noise emission values:*

- *The vibration emission and noise emission values given were measured according to a standardised test method and can be used to compare one machine with another.*
- *The vibration emission and noise emission values given can also be used for an initial assessment of the exposure (vibration exposure level).*
- *The vibration emission and noise emission values may differ from the given values during actual use of the machine, depending on how the machine is used.*
- *Observe the safety precautions in the Safety chapter. Try to keep the vibration load as low as possible. Exemplary measures for reducing the vibration load are the wearing of gloves when using the machine and limitation of the working time. All parts of the operating cycle must be taken into account (e.g. times when the machine is switched off and those in which it is switched on but is running without load).*

14 AFTER-SALES/SERVICE

In the event of questions about warranty, repair or spare parts, please contact your nearest AL-KO Service Centre. This can be found on the Internet at:
www.alko-garden.com/service-contacts

Further information on spare parts can be found at:
www.alko-garden.com/spareparts

15 INFORMATION ON THE DECLARATION OF CONFORMITY

The declaration of conformity for each product can be called up in digital form via the QR code or link contained in the technical data table.

16 WARRANTY

We will remedy any material or manufacturing defects discovered in the device during the statutory period of limitation for claims for defects by repair or replacement at our discretion. The period of limitation is determined in each case by the law of the country in which the device was purchased.

Our warranty promise applies only if:

- These operating instructions are observed
- The device is handled correctly
- Original spare parts have been used

The warranty becomes void in the case of:

- Unauthorised repair attempts
- Unauthorised technical modifications
- Use for other than the intended purpose

The warranty does not include:

- Paint damage attributable to normal wear
- Wear parts that are marked with a box xxxxxx (x) on the spare parts card

The warranty period commences with the purchase by the first end user. The date on the proof of purchase is decisive. In the event of a warranty claim, please contact your dealer or the nearest authorised customer service centre with this declaration and the original proof of purchase. This declaration does not affect the purchaser's statutory claims for defects against the vendor.

VERTALING VAN DE ORIGINELE GEBRUIKERSHANDLEIDING

Inhoudsopgave

1 Veiligheidsinstructies ... 38
1.1 Algemene veiligheidsinstructies voor elektrische machines ... 38
1.1.1 Veiligheid op de werkplek ... 38
1.1.2 Elektrische veiligheid ... 38
1.1.3 Veiligheid van personen ... 38
1.1.4 Gebruik en behandeling van de elektrische machine ... 39
1.1.5 Gebruik en verzorging van de met accu aangedreven machine ... 39
1.1.6 Service ... 40
1.2 Veiligheidsinstructies voor gazontrimmer en graskanttrimmer ... 40
1.3 Belasting door trillingen ... 41
1.4 Geluidsbelasting ... 41
1.5 Veiligheidsinstructies voor accu en oplader ... 42
1.6 Veiligheidsinstructies voor de bediening ... 42
2 Over deze gebruiksaanwijzing ... 42
2.1 Symbolen op de titelpagina ... 42
2.2 Verklaring van pictogrammen en signaalwoorden ... 43
3 Productomschrijving ... 43
3.1 Reglementair gebruik ... 43
3.2 Mogelijk voorzienbaar foutief gebruik ... 43
3.3 Overige risico's ... 43
3.4 Veiligheids- en beveiligingsvoorzieningen ... 43
3.4.1 Ontgrendelingsknop ... 43
3.4.2 Afschermkap ... 43
3.4.3 Veiligheidsbeugel ... 43
3.5 Symbolen op het apparaat ... 44
3.5.1 Veiligheidstekens ... 44
3.5.2 Bedieningstekens ... 44
3.6 Productoverzicht (01) ... 44
3.6.1 Kantelbare en schuin te zetten snijkop ... 45
3.6.2 Biologisch afbreekbare snijdraad ... 45
3.7 Leveringsomvang ... 45
4 Montage ... 45
4.1 Deelbare steel in elkaar steken (02) ... 45
4.2 Beschermplaat en plantenbeschermbeugel monteren (03) ... 45
4.3 Geleidegreep bevestigen (04) ... 45
5 Ingebruikname ... 45
5.1 Transportbescherming verwijderen van de draadafsnijder ... 45
5.2 Accu laden ... 46
5.3 Accu plaatsen en verwijderen (05) ... 46
6 Bediening ... 46
6.1 Apparaat in- en uitschakelen (06) ... 46
6.2 Geleidegreep verschuiven (07) ... 46
6.3 Snijdraad verlengen tijdens het gebruik ... 47
6.4 Gras trimmen – snijkop schuin zetten (08) ... 47
6.5 Graskant snijden – snijkop kantelen (09) ... 47
6.6 Acculaadtoestand controleren ... 47
7 Werkhouding en werktechniek (10 – 12) ... 47
8 Onderhoud en verzorging ... 47
8.1 Draadspoel vervangen (13) ... 47
9 Hulp bij storingen ... 48
10 Opslag ... 49
10.1 Accu en oplader opslaan ... 49
11 Transport ... 49
12 Verwijderen ... 49
13 Technische gegevens ... 50
14 Klantenservice/service centre ... 50
15 Informatie bij de conformiteitsverklaring ... 50
16 Garantie ... 51

1 VEILIGHEIDSINSTRUCTIES

1.1 Algemene veiligheidsinstructies voor elektrische machines

⚠ WAARSCHUWING! Lees alle veiligheidsinstructies, aanwijzingen, afbeeldingen en technische gegevens door waarmee de machine is uitgevoerd. *Het niet naleven van de onderstaande instructies kan elektrische schokken, brand en/of ernstig letsel veroorzaken.*

- **Bewaar alle veiligheidsinstructies en aanwijzingen voor toekomstig gebruik.**

De in de veiligheidsaanwijzingen gebruikte term "machine" heeft betrekking tot machines met stroomvoeding (met voedingskabel) of met accu aangedreven machines (zonder voedingskabel).

1.1.1 Veiligheid op de werkplek

- **Zorg voor een schoon en goed verlicht werkbereik.** *Wanorde of een gebrek aan goede verlichting kunnen ongevallen veroorzaken.*
- **Werk met de machine niet in een explosiegevaarlijke omgeving waarin zich brandbare vloeistoffen, gassen of stof bevinden.** *Machines veroorzaken vonken die het stof of de dampen kunnen ontsteken.*
- **Houd kinderen en andere personen tijdens het gebruik uit de buurt van de machine.** *Bij afleiding kunt u de controle over de machine verliezen.*

1.1.2 Elektrische veiligheid

- **De aansluitstekker van de machine moet in het stopcontact passen. De stekker mag in geen geval worden veranderd. Gebruik geen adapterstekkers in combinatie met geaarde machines.** *Onveranderde stekkers en passende stopcontacten verminderen het risico van een elektrische schok.*
- **Vermijd lichaamscontact met geaarde oppervlakken zoals die van buizen, verwarmingen, fornuizen en koelkasten.** *Er bestaat een verhoogd risico op een elektrische schok wanneer uw lichaam is geaard.*
- **Houd machines uit de buurt van regen of vocht.** *Het binnendringen van water in een machine verhoogt het risico op een elektrische schok.*
- **Gebruik de aansluitkabel niet om de machine te dragen, op te hangen of om de stekker uit het stopcontact te trekken. Houd de aansluitkabel uit de buurt van hitte, olie, scherpe randen of bewegende onderdelen van het apparaat.** *Bij beschadigde of in de knoop geraakte aansluitkabels bestaat er een groter risico op een elektrische schok.*
- **Wanneer u met een machine buiten werkt, dient u uitsluitend verlengkabels te gebruiken die ook geschikt zijn voor gebruik buitenshuis.** *Door het gebruik van een dergelijke, voor gebruik buitenshuis geschikte verlengkabel, neemt het risico op een elektrische schok af.*
- **Als er niet voorkomen kan worden dat de machine in een vochtige omgeving wordt gebruikt, dient er een aardlekschakelaar te worden gebruikt.** *Het gebruik van een aardlekschakelaar vermindert het risico op een elektrische schok.*

1.1.3 Veiligheid van personen

- **Wees alert, let erop wat u doet en ga verstandig met een machine aan het werk. Gebruik geen machine als u moe bent of onder invloed van drugs, alcohol of geneesmiddelen staat.** *Een ogenblik onoplettendheid bij het gebruik van de machine kan tot ernstig letsel leiden.*
- **Draag een persoonlijke beschermingsuitrusting en altijd een veiligheidsbril.** *Het dragen van een persoonlijke beschermingsmiddelen als stofmasker, slipvaste veiligheidsschoenen, veiligheidshelm of gehoorbescherming, afhankelijk van de toepassing van de machine, vermindert het gevaar voor letsel.*
- **Voorkom dat het apparaat onbedoeld in gebruik wordt genomen. Controleer of de machine is uitgeschakeld voordat u het op de voeding aansluit en/of de accu plaatst, hem optilt of draagt.** *Als u bij het dragen van de machine de vinger op de schakelaar heeft of de machine ingeschakeld op de voeding aansluit, kan dit ongevallen veroorzaken.*
- **Verwijder instelgereedschap of schroevendraaiers voordat u de machine inschakelt.** *Een gereedschap of sleutel die zich in een draaiend deel van de machine bevindt, kan letsel veroorzaken.*
- **Voorkom een abnormale lichaamshouding. Zorg ervoor dat u stevig staat en uw evenwicht kunt bewaren.** *Daardoor kunt u de machine in onverwachtse situaties beter onder controle houden.*

- **Draag geschikte kleding. Draag geen wijde kleding of sieraden. Houd haar en kleding weg van bewegende delen.** *Loszittende kleding, sieraden of lange haren kunnen door bewegende onderdelen worden gegrepen.*
- **Als stofafzuig- en -opvangvoorzieningen kunnen worden gemonteerd, moeten deze worden aangesloten en correct worden gebruikt.** *Het gebruik van een stofafzuiging kan gevaar door stof verkleinen.*
- **Laat u niet verleiden tot een vals gevoel van veiligheid en negeer de veiligheidsregels voor machines niet, zelfs niet wanneer u na veelvuldig gebruik vertrouwd bent met de machine.** *Onnadenkend handelen kan in een fractie van een seconde leiden tot ernstig letsel.*

1.1.4 Gebruik en behandeling van de elektrische machine

- **Overbelast de machine niet. Gebruik voor uw werk de hiervoor bedoelde machine.** *Met de juiste machine werkt u beter en veiliger binnen het aangegeven vermogensbereik.*
- **Gebruik geen machine waarvan de schakelaar defect is.** *Een machine die niet meer in- of uitgeschakeld kan worden, is gevaarlijk en moet gerepareerd worden.*
- **Trek de stekker uit de contactdoos en/of verwijder een uitneembare accu voordat u instellingen aan het apparaat uitvoert, reserveonderdelen vervangt of de machine opbergt.** *Deze veiligheidsmaatregel voorkomt het onbedoelde starten van de machine.*
- **Bewaar ongebruikte machines buiten het bereik van kinderen. Laat geen personen de machine gebruiken die hiermee niet vertrouwd zijn of deze aanwijzingen niet hebben gelezen.** *Machines zijn gevaarlijk als ze door onervaren personen worden gebruikt.*
- **Verzorg machines en inzetgereedschap zorgvuldig. Controleer of bewegende delen goed werken en niet klemmen, of er delen gebroken of zodanig beschadigd zijn dat de functie van de machine nadelig wordt beïnvloed. Laat beschadigde delen repareren alvorens de machine te gebruiken.** *Slecht onderhouden machines zijn vaak de reden voor ongevallen.*
- **Houd het snijgereedschap scherp en schoon.** *Goed onderhouden snijgereedschap met scherpe snijkanten blijft minder snel haken en is gemakkelijker in het gebruik.*
- **Gebruik de machine, het inzetgereedschap enz. aan de hand van deze aanwijzingen. Neem hierbij de werkomstandigheden en de uit te voeren werkzaamheden in acht.** *Het gebruik van machines voor een ander dan het beoogde gebruik kan tot gevaarlijke situaties leiden.*
- **Zorg dat de handgrepen en oppervlakken ervan droog, schoon en vrij van olie of vet blijven.** *Gladde handgrepen en oppervlakken ervan veroorloven geen veilige bediening en controle van de machine in onverwachtse situaties.*

1.1.5 Gebruik en verzorging van de met accu aangedreven machine

- **Laad de accu's uitsluitend met opladers op die door de fabrikant worden aanbevolen.** *Door een oplader die voor een bepaald type accu's geschikt is, bestaat brandgevaar wanneer deze met andere accu's wordt gebruikt.*
- **Gebruik alleen de hiervoor bedoelde accu´s in de machines.** *Het gebruik van andere accu's kan tot verwondingen en brandgevaar leiden.*
- **Houd de ongebruikte accu uit de buurt van paperclips, muntgeld, sleutels, spijkers, schroeven of andere kleine metalen voorwerpen die een overbrugging van de contacten zouden kunnen veroorzaken.** *Kortsluiting tussen de accucontacten kan brandwonden of vuur veroorzaken.*
- **Bij verkeerd gebruik kan er vloeistof uit de accu lopen. Voorkom contact hiermee. Spoel direct af met water wanneer u er per ongeluk mee in contact komt. Wanneer de vloeistof in de ogen komt, moet er een arts worden geraadpleegd.** *Lekkende accuvloeistof kan huidirritaties of brandwonden veroorzaken.*
- **Gebruik geen beschadigde of gewijzigde accu of geen beschadigde of gewijzigde machine.** *Beschadigde of gewijzigde accu´s kunnen zich onvoorspelbaar gedragen en brand, explosie of letsel veroorzaken.*
- **Stel een accu of een machine niet bloot aan vuur of te hoge temperaturen.** *Brand of temperaturen van meer dan 130 °C kunnen een explosie veroorzaken.*

- **Volg alle instructies voor het opladen op en laad de accu of de op een accu werkende machine nooit buiten het in de gebruiksaanwijzing aangegeven temperatuurbereik op.** *Verkeerd opladen of opladen buiten het toegestane temperatuurbereik kan de accu vernielen en het brandgevaar vergroten.*

1.1.6 Service

- **Laat uw machine alleen door gekwalificeerd deskundig personeel repareren en alleen met originele reserveonderdelen.** *Zo wordt de veiligheid van de machine gewaarborgd.*
- **Onderhoud beschadigde accu´s in geen geval.** *Alle onderhoudswerkzaamheden aan de accu´s moeten door de fabrikant of een geautoriseerde klantenservice worden uitgevoerd.*

1.2 Veiligheidsinstructies voor gazontrimmer en graskanttrimmer

(a) **Gebruik de machine niet bij slecht weer, vooral niet bij onweer.** Dat vermindert het gevaar om door de bliksem getroffen te worden.

(b) **Onderzoek het werkgebied grondig op wilde dieren.** Wilde dieren kunnen door de draaiende machine gewond raken.

(c) **Controleer het werkgebied grondig en verwijder alle stenen, stokken, draden, botten en andere vreemde voorwerpen.** Weggeslingerde voorwerpen kunnen letsel veroorzaken.

(d) **Controleer vóór het gebruik van de machines altijd of het snijwerktuig en de snij-eenheid niet beschadigd zijn.** Beschadigde onderdelen verhogen het risico op letsel.

(e) **Controleer vóór het gebruik de netkabel en eventuele verlengkabels op tekenen van beschadiging of veroudering. Als de netkabel tijdens het gebruik beschadigd of versleten raakt, schakelt u de machine uit en raakt de kabel niet aan voordat de stekker uit het stopcontact is getrokken.** Een beschadigde net- of verlengkabel kan een elektrische schok, brand en/of ernstig letsel veroorzaken.

(f) **Veiligheidsafdekkingen mogen niet gedemonteerd of overbrugd worden. Veiligheidsafdekkingen moeten gemonteerd zijn en kunnen functioneren!** Een losse, beschadigde of niet goed functionerende veiligheidsafdekking kan letsel veroorzaken.

(g) **Houd alle ventilatieopeningen vrij van verontreinigingen.** Verstopte ventilatieopeningen en verontreinigingen kunnen resulteren in oververhitting of brandgevaar.

(h) **Draag oog- en gehoorbescherming.** Geschikte persoonlijke beschermingsmiddelen verminderen letsel.

(i) **Draag tijdens het gebruik van de machine altijd beschermende schoenen met een stroeve zool. Werk nooit blootsvoets of met open sandalen.** Daardoor vermindert u het gevaar voor voetletsel bij aanraking met het draaiende snijwerktuig.

(j) **Draag altijd beschermende kleding, zoals bijv. een lange broek die de benen van de gebruiker tijdens het gebruik van de machine beschermt.** Contact met het draaiende snijwerktuig of de snijdraad kan letsel veroorzaken.

(k) **Houd omstanders tijdens het gebruik van de machine uit de buurt.** Weggeslingerde voorwerpen kunnen ernstig letsel veroorzaken.

(l) **Gebruik de machine niet boven uw taille.** Dit helpt om onbedoeld contact met de snijdraad te voorkomen en maakt een betere controle over de machine in onverwachtse situaties mogelijk.

(m) **Gebruik de machine niet als het gras nat is. Loop gewoon en ren nooit.** Daardoor vermindert u het gevaar uit te glijden en te vallen, wat letsel zou kunnen veroorzaken.

(n) **Gebruik de machine niet op te steile hellingen.** Daardoor wordt het risico verminderd om de controle te verliezen, uit te glijden en te vallen, wat letsel zou kunnen veroorzaken.

(o) **Let er bij het werken op hellingen op dat u stabiel staat; werk altijd dwars ten opzichte van een helling, nooit omhoog of omlaag, en ben extreem voorzichtig bij het veranderen van de werkrichting.** Daardoor wordt het risico verminderd om de controle te verliezen, uit te glijden en te vallen, wat letsel zou kunnen veroorzaken.

(p) **Houd alle netkabels en andere kabels uit de buurt van het snijgebied.** Netkabels of andere kabels kunnen in heggen of struiken verborgen zijn en daarom per ongeluk door de snijdraad of het mes worden doorgesneden of beschadigd.

(q) **Houd bij het werken alle lichaamsdelen uit de buurt van het draaiende snijwerktuig of de snijdraad. Zorg ervoor dat bij het verwijderen van ingeklemd materiaal de machine niet meer met de stroombron is verbonden.** Het draaiende snijwerktuig of de snijdraad kan ernstig letsel veroorzaken.

(r) **Draag de machine uitgeschakeld en weggedraaid van het lichaam.** Een juiste hantering van de machine vermindert de waarschijnlijkheid van toevallig contact met de draaiende snijdraad of het draaiende snijmes.

(s) **Gebruik alleen reservesnijkoppen, kunststof reservedraden en snijmessen zoals voorgeschreven door de fabrikant.** Verkeerde reserveonderdelen kunnen verlies van controle, breuk en letsel veroorzaken.

(t) **Vervang kunststof snijdraden of -messen niet door metalen snijdraden of -messen.** Het gebruik van niet toegestane snijwerktuigen kan letsel veroorzaken.

1.3 Belasting door trillingen

- **Gevaar door trillingen**
  De werkelijke trillingsemissiewaarde tijdens het gebruik van het apparaat kan afwijken van de door de fabrikant opgegeven waarde.
  Let voor of tijdens het gebruik op de volgende factoren die van invloed zijn:
  - Wordt het apparaat gebruikt voor het beoogde gebruik?
  - Wordt het materiaal op de juiste wijze gesneden of verwerkt?
  - Bevindt het apparaat zich in een goede staat van gebruik?
  - Is het snijblad goed scherp en is het juiste snijblad ingebouwd?
  - Zijn de handgrepen en, indien nodig, optionele trillingsdempende handgrepen gemonteerd en zijn deze vast verbonden met het apparaat?
- Gebruik het apparaat alleen met het motortoerental dat nodig is voor de uit te voeren werkzaamheden. Gebruik het maximale toerental zo min mogelijk om geluid en trillingen te beperken.
- Als gevolg van verkeerd gebruik en onderhoud kunnen de trillingen en het lawaai van het apparaat toenemen. Dit leidt tot schade aan de gezondheid. Schakel in dit geval het apparaat onmiddellijk uit en laat het repareren door een geautoriseerde servicewerkplaats.
- De mate van belasting als gevolg van trillingen is afhankelijk van de uit te voeren werkzaamheden of van de toepassing van het apparaat. Schat hem in en las voldoende pauzes in. Daardoor wordt de belasting door trillingen gedurende de volledige werktijd in belangrijke mate verminderd.
- Door een langer gebruik van het apparaat wordt de bediener blootgesteld aan trillingen, waardoor problemen kunnen ontstaan met de bloedsomloop (‘dode vingers’). Om dit risico te verminderen, handschoenen dragen en de handen warmhouden. Wanneer een symptoom van ‘dode vingers’ wordt waargenomen, onmiddellijk medische hulp inroepen. Tot deze symptomen behoren: Gevoelloosheid, verlies van gevoeligheid, tintelingen, jeuk, pijn, vermindering van de kracht, verandering van kleur of van de conditie van de huid. Meestal worden deze symptomen waargenomen aan vingers, handen of polsen. Bij lage temperaturen neemt het gevaar toe.
- Las langere pauzes in tijdens uw werkdag, zodat u kunt herstellen van het geluid en van de trillingen. Plan uw werk zodanig dat het gebruik van apparaten die sterke trillingen veroorzaken, wordt verspreid over meerdere dagen.
- Wanneer u een onaangenaam gevoel of een verkleuring van de huid tijdens het gebruik van het apparaat waarneemt aan uw handen, onderbreekt u het werk onmiddellijk. Las voldoende pauzes in. Zonder voldoende pauzes kan een trillingensyndroom ontstaan aan handen en armen.
- Minimaliseer het risico door uzelf zo min mogelijk bloot te stellen aan trillingen. Verzorg het apparaat volgens de aanwijzingen in de gebruiksaanwijzing.
- Als het apparaat vaak wordt gebruikt, neemt u contact op met uw dealer om trillingsdempende accessoires (bijv. handgrepen) aan te schaffen.
- Gebruik het apparaat niet bij temperaturen onder 10 °C. Leg in een werkschema vast hoe de belasting door trillingen kan worden begrensd.

1.4 Geluidsbelasting

Een zekere geluidsbelasting door dit apparaat is onvermijdelijk. Plan luidruchtige werkzaamheden gedurende acceptabele en daarvoor geschikte tijden. Respecteer rusttijden en beperk de duur van het werk tot het minimum. Voor uw persoonlijke bescherming en ter bescherming van personen die zich in de buurt bevinden, moet geschikte gehoorbescherming worden gedragen.

1.5 Veiligheidsinstructies voor accu en oplader

- Verwijder vóór het opladen de accu uit het apparaat.
- Plaats de accu met de juiste polariteit in het apparaat.
- Verwijder de accu uit het apparaat als u het voor een langere periode opbergt.
- Maak geen kortsluiting tussen de aansluitklemmen van het apparaat.

Gebruiksaanwijzingen

Neem goed nota van de veiligheidsaanwijzingen voor de accu en de oplader in de aparte gebruiksaanwijzingen:

- Gebruiksaanwijzing 443998: accu´s
- Gebruiksaanwijzing 443999: opladers

1.6 Veiligheidsinstructies voor de bediening

⚠ WAARSCHUWING! Gevaar als gevolg van een elektromagnetisch veld. Dit elektrische gereedschap wekt tijdens het gebruik een elektromagnetisch veld op. Dit veld kan onder bepaalde omstandigheden actieve of passieve medische implantaten beïnvloeden.

- Om het risico op ernstige of dodelijke verwondingen te verkleinen, adviseren wij personen met medische implantaten om vóór het gebruik van het elektrische gereedschap contact op te nemen met hun arts of de fabrikant van het medische implantaat en om advies te vragen.

- Bedien het apparaat altijd met beide handen.
- Houd altijd handen en voeten uit de buurt van het messensysteem, vooral bij het inschakelen van de motor.
- Stilstand van de snij-inrichting na het uitschakelen van de motor afwachten.
- Te maaien materiaal alleen verwijderen als de motor en snij-inrichting stilstaan.
- De draadafsnijder wegens gevaar voor snijletsel niet aanraken met blote handen.
- Nadat een nieuwe draad eruit is getrokken, het apparaat altijd in de normale werkstand brengen voordat u het inschakelt.
- Geen metalen snijdraad gebruiken!
- Beschermplaat, snij-inrichting en motor altijd vrijhouden van maairesten.
- Personen die niet vertrouwd zijn met het apparaat moeten eerst leren omgaan met het apparaat terwijl de motor is uitgeschakeld.
- Bij werkzaamheden op een helling:
  - Werk nooit op een gladde of glibberige helling.
  - Maai altijd dwars ten opzichte van de helling, nooit op- of afwaarts.
  - Altijd onder de snij-inrichting staan.
- Na aanraking met een vreemd voorwerp:
  - Motor uitzetten.
  - Apparaat controleren op beschadigingen.

2 OVER DEZE GEBRUIKSAANWIJZING

- De Duitse versie is de originele gebruiksaanwijzing. Alle andere taalversies zijn vertalingen van de originele gebruiksaanwijzing.
- Bewaar deze gebruiksaanwijzing goed zodat u erin het antwoord op uw vragen kunt terugvinden wanneer u informatie over de machine nodig heeft.
- Draag de machine alleen samen met deze gebruiksaanwijzing aan andere personen over.
- Lees en neem de veiligheids- en waarschuwingsinstructies in deze gebruiksaanwijzing in acht.

2.1 Symbolen op de titelpagina

Symbool	Betekenis
	Lees voor de ingebruikname deze gebruiksaanwijzing absoluut zorgvuldig door. Dit is de voorwaarde voor veilig werken en een storingsvrij gebruik.
	Gebruiksaanwijzing
	Ga voorzichtig met Li-Ion accu´s om! Neem met name de aanwijzingen voor transport, opslag en afvalverwijdering in acht!
CE	Dit product voldoet aan de van toepassing zijnde Europese richtlijnen en een conformiteitsbeoordelingsprocedure voor deze richtlijn is uitgevoerd.

2.2 Verklaring van pictogrammen en signaalwoorden

⚠ GEVAAR! Wijst op een direct gevaarlijke situatie, die, wanneer ze niet vermeden wordt, tot de dood of tot een ernstig letsel leidt.

⚠ WAARSCHUWING! Wijst op een potentieel gevaarlijke situatie, die, wanneer ze niet vermeden wordt, tot de dood of tot een zwaar letsel kan leiden.

⚠ VOORZICHTIG! Wijst op een potentieel gevaarlijke situatie, die, wanneer ze niet vermeden wordt, tot een licht of middelzwaar letsel kan leiden.

LET OP! Wijst op een situatie, die, wanneer ze niet vermeden wordt, tot materiële schade kan leiden.

OPMERKING Speciale aanwijzingen voor meer duidelijkheid en een beter gebruik.

3 PRODUCTOMSCHRIJVING

Deze gebruikshandleiding beschrijft een met de hand bediende accu-gazontrimmer.

Alle accu's (Bxxx Li) en opladers (Cxxx Li) van het assortiment TWIN 18V/36V VOLT DO MORE kunnen worden gebruikt.

LET OP! Gevaar voor schade aan apparaat en accu. Als het apparaat wordt gebruikt met ongeschikte accu's, kunnen apparaat en accu's beschadigd raken.

- Gebruik het apparaat alleen met de voorgeschreven accu's.

OPMERKING In de gebruiksaanwijzingen voor de accu´s en opladers van het assortiment TWIN 18V/36V VOLT DO MORE vindt u verdere informatie.

3.1 Reglementair gebruik

Met deze gazontrimmer maait u gras dat met een grasmaaier niet bereikt kan worden, bijv. op kleine gazons, onder struiken, aan bomen, op bermen, aan gazonranden of aan muren en hoeken van gebouwen.

Dit apparaat is uitsluitend bedoeld voor particulier gebruik. Ieder ander gebruik alsmede niet-toegestane verbouwingen of uitbreidingen worden voor misbruik aangezien en hebben de uitsluiting van de garantie en het verlies van de conformiteit en de weigering van iedere verantwoordelijkheid voor schade van de gebruiker of van derden van de fabrikant tot gevolg.

3.2 Mogelijk voorzienbaar foutief gebruik

Het apparaat is niet geconstrueerd voor gebruik als bosmaaier, d.w.z. niet geschikt voor het maaien van stevigere planten, jong kreupelhout en struikgewas.

Het apparaat is noch bedoeld voor de commerciele toepassing in openbare parken en sportfaciliteiten, noch voor de toepassing in land- en bosbouw.

3.3 Overige risico's

Ook bij doelmatig gebruik van het gereedschap blijft sprake van een zeker restrisico dat niet kan worden uitgesloten. Uit de aard en de bouwwijze van het apparaat kunnen, afhankelijk van het gebruik, de volgende potentiële gevaren worden afgeleid:

- Wegslingeren van snijafval, grond en kleine stenen.
- Inademen van deeltjes van afgesneden gewasdeeltjes als er geen adembescherming wordt gedragen.
- Snijwonden bij het reiken in de roterende snij-inrichting.

3.4 Veiligheids- en beveiligingsvoorzieningen

⚠ WAARSCHUWING! Gevaar voor letsel. Defecte en buiten werking gestelde veiligheids- en beschermingsapparatuur kunnen ernstig letsel veroorzaken.

- Laat defecte veiligheids- en beschermingsapparatuur repareren.
- De veiligheids- en beschermingsuitrusting nooit buiten werking stellen.

3.4.1 Ontgrendelingsknop

De ontgrendelingsknop schakelt de Aan-/Uit-schakelaar vrij. Daardoor wordt een per ongeluk inschakelen van het apparaat alleen door het indrukken van de Aan-/Uit-schakelaar voorkomen.

3.4.2 Afschermkap

Beschermt de bediener tegen de roterende snijdraad en weggeslingerde objecten.

3.4.3 Veiligheidsbeugel

Beschermt planten en mensen tegen de roterende snijdraad. Daarnaast wordt de snijdraad bij het trimmen langs muren beschermd tegen overmatige slijtage.

3.5 Symbolen op het apparaat

3.5.1 Veiligheidstekens

Symbool	Betekenis
	Lees vóór ingebruikname de gebruiksaanwijzing!
	Draag veiligheidshandschoenen!
	Draag veiligheidsschoenen!
	Draag oog- en gehoorbescherming!
	Gebruik geen messen en cirkelzaagbladen, maar uitsluitend snijdraad!
	Stel het apparaat niet bloot aan regen!
	Ben bijzonder voorzichtig bij het hanteren!
	Gevaar door voorwerpen die eruit worden geslingerd!
	Houd derden uit de buurt van de gevarenzone!

Symbool	Betekenis
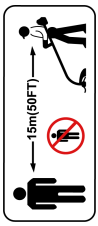	De afstand tussen het apparaat en omstanders moet in de gehele omgeving rondom de gebruiker ten minste 15 m bedragen.
	Verwijder de accu voordat u instellings-, reinigings- of onderhoudswerkzaamheden uitvoert.

3.5.2 Bedieningstekens

Symbool	Betekenis
	Snijknop voor het snijden van de graskant 90° kantelen: ■ Trimming: gras trimmen ■ Edging: graskant snijden
	Pijl op de steel boven de geleidegreep: bovenste grens voor het verschuiven van de geleidegreep. Als de greep verder naar boven wordt verschoven, stoot uw hand bij het verwijderen van de accu tegen de geleidegreep.
	Pijl op de steel onder de geleidegreep: onderste grens voor het verschuiven van de geleidegreep. Verder omlaag schuiven zorgt ervoor dat het apparaat slechter te hanteren is.

3.6 Productoverzicht (01)

Nr.	Onderdeel
1	Bovenste handgreep
2	Ontgrendelknop
3	Aan/Uit-schakelaar
4	Accuhouder
5	Geleidegreep
6	Draaiknop op geleidegreep
7	Deelbare steel

Nr.	Onderdeel
8	Omschakelaar Trimming/Edging voor het kantelen van de snijkop (0 – 90°)
9	Ontgrendelknop voor het schuin zetten van de snijkop (0 – 45°, 5 standen)
10	Snijkop met motor
11	Plantenbeschermbeugel
12	Draadspoel
13	Draadsnijder
14	Beschermplaat
15*	Accu*
16*	Oplader*
17**	Wandophanghaak**

**: in de complete set (artikelnr. 114146)*

***: optie (artikelnr. 114184)*

3.6.1 Kantelbare en schuin te zetten snijkop

De gazontrimmer is uitgerust met een kantelbare en schuin te zetten snijkop:

- kantelen tussen 0° en 90° voor het snijden van graskanten
- schuin zetten tussen 0° en 45° (5 standen) voor het aanpassen aan uw lengte en voor het trimmen van moeilijk toegankelijke plekken

3.6.2 Biologisch afbreekbare snijdraad

De snijdraad is gemaakt van biologisch afbreekbare kunststof en heeft een TÜV-certificering conform ISO 17556 "OK SOIL"-norm. Op deze manier is een volledig biologische afbreekbaarheid onder natuurlijke omstandigheden binnen 24 maanden gewaarborgd.

3.7 Leveringsomvang

Bij de levering zijn de hier vermelde posities inbegrepen. Controleer of alle posities aanwezig zijn:

Nr.	Onderdeel
1	Gazontrimmer
2	Beschermplaat met 2 schroeven
3	Plantenbeschermbeugel
4	Geleidegreep
5	Gebruiksaanwijzing
6*	Accu*
7*	Oplader*

**: bij het losse apparaat niet meegeleverd, echter bestanddeel van de complete set.*

4 MONTAGE

⚠ WAARSCHUWING! Gevaren door onvolledige montage! De werking van een onvolledig apparaat kan ernstig letsel veroorzaken.

- Gebruik het apparaat alleen als het volledig gemonteerd is!
- Plaats de accu pas in het apparaat als het volledig gemonteerd is!

4.1 Deelbare steel in elkaar steken (02)

1. Klap de deelbare steel uit elkaar.
2. Steek de deelbare steel stevig in elkaar tot de veren vastklikken.

4.2 Beschermplaat en plantenbeschermbeugel monteren (03)

Beschermplaat monteren

1. Schuif de beschermplaat (03/1) vanaf de achterkant op de snijkop (03/a). Let erop dat de snijdraad vrij ligt.
2. Steek de beide schroeven (03/2) erin (03/b) en draai deze vast.

Plantenbeschermbeugel erop steken

1. Buig de plantenbeschermbeugel (03/3) open.
2. Breng de plantenbeschermbeugel in de gaten (03/4) aan (03/c).

4.3 Geleidegreep bevestigen (04)

1. Steek de geleidegreep (04/1) op de steel (04/2) (04/a).
2. Steek de moer (04/3) in de geleidegreep (04/b).
3. Steek de schroef met draaiknop (04/4) door de geleidegreep in de moer (04/c).
4. Draai de schroef vast om de geleidegreep vast te klemmen.

5 INGEBRUIKNAME

5.1 Transportbescherming verwijderen van de draadafsnijder

De transportbescherming op de draadafsnijder verwijderen vóór het eerste gebruik.

5.2 Accu laden

Neem het temperatuurbereik voor het opladen in acht, zie de technische gegevens.

OPMERKING Neem voor gedetailleerde informatie goed nota van de aparte gebruiksaanwijzingen van de accu en de oplader:

- Gebruiksaanwijzing 443998: accu´s
- Gebruiksaanwijzing 443999: opladers

5.3 Accu plaatsen en verwijderen (05)

LET OP! Beschadigingsgevaar van de accu. Als de accu na gebruik in het apparaat blijft zitten kan dit een beschadiging van de accu veroorzaken.

- Trek de accu direct na gebruik uit het apparaat en bewaar hem beschermd tegen vorst.
- Plaats de accu pas weer voor het begin van de werking.

Accu plaatsen

1. Schuif de accu (05/1) in de accuhouder (05/2) tot hij vastklikt (05/a).

Accu verwijderen

1. Druk op de ontgrendelingsknop (05/3) op de accu en houd deze ingedrukt.
2. Trek de accu eruit (05/b).

6 BEDIENING

Draag bij het gebruik van een gazontrimmer of bosmaaier altijd persoonlijke beschermingsmiddelen:

- Voor gazontrimmers: gehoorbescherming, veiligheidsbril, stevige schoenen
- Voor bosmaaiers: gehoorbescherming, veiligheidsbril, stevige beschermende schoenen, handschoenen

⚠ WAARSCHUWING! Gevaar voor ernstig letsel bij beschadigingen en abnormale operationele toestanden. Onderdelen die van het apparaat loskomen, kunnen ernstig letsel veroorzaken. Zet het apparaat/de machine onmiddellijk stop en verwijder de accu. Controleer vervolgens of alle bewegende onderdelen helemaal stilstaan:

- Na het raken van een hard voorwerp: Controleer het apparaat/de machine op beschadigingen en voer een reparatie uit. Schakel daarna pas het apparaat/de machine weer in en begin met het gebruik ervan.
- Als het apparaat/de machine ongewoon trilt: Controleer het apparaat/de machine onmiddellijk op schade. Vervang of repareer beschadigde onderdelen. Zoek naar losgeraakte onderdelen en bevestig ze weer.

- Controleer voordat het apparaat wordt ingeschakeld of alle onderdelen van het apparaat stevig zijn vastgeschroefd.
- Bevestig snijwerktuigen zodanig dat ze niet kunnen loskomen tijdens het gebruik.

6.1 Apparaat in- en uitschakelen (06)

1. Ga stabiel staan.
2. Houd het apparaat met beide handen vast. Zet hierbij de snijkop niet op de grond neer.
3. Pak met uw ene hand de bovenste handgreep (06/1), met uw andere hand de geleidegreep (06/2) vast.
4. Druk op de ontgrendelknop (06/3).
5. Druk de Aan/Uit-schakelaar (06/4) in en houd deze vast. Het apparaat is ingeschakeld. De ontgrendelknop kan losgelaten worden.
6. Laat de gazontrimmer een poosje onbelast draaien. De snijdraad wordt hierbij op de juiste lengte afgesneden.
7. Als de Aan/Uit-schakelaar wordt losgelaten, schakelt het apparaat uit.

⚠ WAARSCHUWING! Gevaar voor snijletsel. Na het uitschakelen draait de draadkop nog enkele seconden na. Er bestaat gevaar voor snijletsel als gevolg van aanraken.

- Wacht totdat de draadkop tot stilstand is gekomen.

6.2 Geleidegreep verschuiven (07)

1. Draai de draaiknop (07/1) los.
2. Schuif de geleidegreep (07/2) omhoog (07/a) of omlaag (07/b) tot aan de pijlmarkering (07/3).
3. Draai de draaiknop vast.

6.3 Snijdraad verlengen tijdens het gebruik

De snijdraad wordt bij elke start automatisch verlengd. Daarbij wordt een stuk nieuwe snijdraad van de draadspoel afgewikkeld en het verbruikte draadeinde door de draadsnijder afgesneden.

6.4 Gras trimmen – snijkop schuin zetten (08)

Nadat de hellingshoek is veranderd, kan ook op ontoegankelijke plaatsen worden getrimd, bijv. onder banken, richels enz.

1. Druk op de ontgrendelknop (08/1) op de snijkop (08/2) en houd deze ingedrukt (08/a).
2. Zet de snijknop in de gewenste schuine stand en klik hem vast (08/b).
3. Laat de ontgrendelknop los.

6.5 Graskant snijden – snijkop kantelen (09)

Voor het snijden van graskanten kan de snijkop in de verticale lijn worden gekanteld.

1. Druk op de omschakelaar Trimming/Edging (09/1) (09/a).
2. Kantel de snijkop (09/2) in de verticale lijn (09/b) tot hij vastklikt.
3. Laat de omschakelaar los.

6.6 Acculaadtoestand controleren

De oplaadaanduiding bevindt zich op de accu.

OPMERKING Neem voor gedetailleerde informatie goed nota van de aparte gebruiksaanwijzingen van de accu en de oplader:

- Gebruiksaanwijzing 443998: accu´s
- Gebruiksaanwijzing 443999: opladers

7 WERKHOUDING EN WERKTECHNIEK (10 – 12)

- Schakel het apparaat in voordat u het te trimmen gras nadert en laat het dan pas zakken om overbelasting te voorkomen.
- Zet het apparaat iets schuin naar voren (ca. 30°) om te maaien met de punt van de snijdraad. Werk langzaam (10/a).
- Zwenk het apparaat bij het maaien gelijkmatig naar rechts en links (10/b).
- Lang gras moet in lagen worden gemaaid. Werk altijd van boven naar beneden (11).
- Het apparaat snijdt het beste op zeer hoge snelheid. Zorg daarom dat het apparaat niet wordt overbelast door het maaien van lang gras.
- Bij overbelasting van het apparaat in lang gras wordt de draad geblokkeerd. Til het apparaat onmiddellijk op zodat het wordt ontlast. Anders kan er permanente schade aan de motor optreden.
- Maai met het apparaat niet rechtstreeks langs harde obstakels (bijv. muren), maar maai zijdelings. Daardoor wordt de snijdraad ontzien (12).
- Houd het apparaat uit de buurt van kwetsbare planten. Klap de plantenbeschermbeugel in de horizontale stand.

8 ONDERHOUD EN VERZORGING

⚠ WAARSCHUWING! Gevaar voor snijletsel. Gevaar voor snijletsel als gevolg van contact met scherpe en bewegende delen van het apparaat, zoals het snijblad.

- Schakel voorafgaand aan onderhouds-, verzorgings- en reinigingswerkzaamheden altijd het apparaat uit. Verwijder de accu.
- Draag bij onderhouds-, verzorgings- en reinigingswerkzaamheden altijd beschermende handschoenen.

OPMERKING Reparatiewerkzaamheden mogen uitsluitend worden uitgevoerd in de vakhandel of op onze Servicevestigingen.

- Stel het apparaat niet bloot aan vocht en nattigheid. Spuit het apparaat niet met water af.
- Maak na elk gebruik de behuizing en het snijmes schoon met een borstel of een doek. Gebruik geen water en/of agressieve reinigings- of oplosmiddelen – corrosiegevaar en beschadiging van de kunststof onderdelen.
- Houd alle ventilatieopeningen op het apparaat vrij van vervuiling.
- Verwijder na ieder gebruik de accu en controleer het apparaat op beschadigingen.
- Gebruik het apparaat niet als het mes van de draadafsnijder ontbreekt of beschadigd is.
- Houd beschermplaat, draadkop en motor altijd vrij van maairesten.
- Controleer of alle schroeven goed vastzitten.
- Controleer elektrische contacten van het apparaat op corrosie, reinig deze indien nodig met een fijne staalborstel en spuit ze vervolgens met een contactspray in.

8.1 Draadspoel vervangen (13)

Voorwaarde: Het apparaat moet uitgeschakeld en de accu moet uit het apparaat verwijderd zijn.

Reservedraadspoel: per set van 2. Artikelnr. zie technische gegevens.

1. Druk tegelijkertijd op de twee ontgrendelknoppen (13/1) (13/a) en pak de afdekking (13/2) weg.
2. Pak de lege draadspoel (13/3) eruit.
3. Plaats de nieuwe draadspoel (13/4) (13/b).
4. Rijg de snijdraad door de opening (13/5) van de draadkop naar buiten.
5. Breng de afdekking weer aan en druk deze aan totdat hij vastklikt.
6. Plaats de accu in het apparaat.

9 HULP BIJ STORINGEN

⚠ VOORZICHTIG! Gevaar voor letsel. Onderdelen met scherpe randen en draaiende onderdelen kunnen letsel veroorzaken.

- Draag bij onderhouds- en reinigingswerkzaamheden altijd beschermende handschoenen!

OPMERKING Neem contact op met onze klantenservice bij storingen die niet in deze tabel staan vermeld of die u niet zelf kunt oplossen.

Storing	Oorzaak	Maatregel
Snijdraad wordt niet toegevoerd.	Draadspoel is leeg.	Vervang de draadspoel.
Motor draait niet.	Accu is leeg.	Laad de accu op.
	Accu ontbreekt of accu is niet goed geplaatst.	Plaats de accu correct.
	De stroomvoorziening is onderbroken.	1. Verwijder de accu. 2. Reinig de steekcontacten van het apparaat.
	Motorbeveiligingsschakelaar heeft de motor wegens overbelasting uitgeschakeld.	Wacht totdat de motorbeveiligingsschakelaar de motor vrijschakelt.
Motor loopt met onderbrekingen.	Apparaatfout	Ga naar een servicepunt van de fabrikant.
	Aan-/Uit-schakelaar is defect.	Ga naar een servicepunt van de fabrikant.
Motor draait, maar snijdraad beweegt niet.	Apparaatfout	Ga naar een servicepunt van de fabrikant.
Apparaat trilt meer dan normaal.	Draadspoel is vuil.	Reinig de draadspoel, vervang hem indien nodig.
	Apparaatfout	Ga naar een servicepunt van de fabrikant.
De gebruiksduur van de accu neemt duidelijk af.	Gras is te hoog of te vochtig.	■ Maai het gras op een grotere hoogte. ■ Laat het gras drogen.
	Maaihoogte is te laag.	Maai het gras op een grotere hoogte.
	Levensduur van de accu is afgelopen.	Vervang de accu. Gebruik uitsluitend originele accessoires van de fabrikant.
Accu kan niet worden opgeladen.	Accucontacten zijn vuil.	Ga naar een servicepunt van de fabrikant.

Storing	Oorzaak	Maatregel
	Accu of oplader defect.	Bestel reserveonderdelen. Ga naar een servicepunt van de fabrikant.
	Accu is te heet.	Laat de accu afkoelen.

10 OPSLAG

- Na elk gebruik het apparaat grondig reinigen en – indien beschikbaar – alle veiligheidsafdekkingen aanbrengen.
- Noodzakelijke onderhoudswerkzaamheden uitvoeren.
- Apparaat op een droge, afsluitbare plaats en buiten het bereik van kinderen bewaren.
- Grastrimmer aan handgreep ophangen. Hierdoor wordt de maaikop niet onnodig belast.

Voorafgaand aan pauzes die langer duren dan 30 dagen, de volgende werkzaamheden uitvoeren:

- Apparaat grondig reinigen en bewaren in een droge ruimte.

10.1 Accu en oplader opslaan

OPMERKING Neem de gedetailleerde gegevens uit de meegeleverde gebruiksaanwijzing van de accu en de oplader in acht.

11 TRANSPORT

Voer vóór het begin van het vervoer de volgende maatregelen uit:

1. Schakel het apparaat uit.
2. Verwijder de accu uit het apparaat.
3. Verpak de accu volgens de voorschriften (zie hieronder).

Accu "B160.6 Li" (art.-nr. 114128)

OPMERKING De nominale energie van de accu bedraagt meer dan 100 Wh! Neem daarom goed nota van de hierna vermelde aanwijzingen voor het vervoer!

De aanwezige Li-ion-accu valt onder de wet inzake gevaarlijke stoffen, maar kan onder vereenvoudigde omstandigheden worden getransporteerd:

- Door de particuliere gebruiker kan de accu zonder bijkomende voorwaarden over de weg worden vervoerd, voor zover deze detailhandelconform verpakt is en het vervoer voor privédoeleinden is.
- Commerciële gebruikers die het vervoer in het kader van hun hoofdactiviteit uitvoeren (bijv. leveringen van en naar bouwplaatsen of demonstraties), kunnen ook van deze vereenvoudigde maatregel gebruikmaken.

In beide hierboven genoemde gevallen moeten absoluut voorzorgsmaatregelen worden genomen om te voorkomen dat de inhoud vrijkomt. In andere gevallen moeten de voorschriften van de wetgeving inzake gevaarlijke stoffen absoluut in acht worden genomen! Gebeurt dit niet, dan kunnen de afzender en eventueel ook de vervoerder boetes opgelegd krijgen.

Bijkomende aanwijzingen voor vervoer en verzending

- Vervoer of verzend lithium-ion-accu´s alleen als deze onbeschadigd zijn!
- Gebruik voor het vervoer van de accu uitsluitend de originele doos of een geschikte doos voor gevaarlijke stoffen (niet vereist bij accu's met een nominale energie van minder dan 100 Wh).
- Plak open accucontacten af om kortsluiting te voorkomen.
- Zet de accu in de verpakking goed vast tegen wegglijden, om beschadigingen aan de accu te voorkomen.
- Zorg voor een correcte aanduiding en documentatie van de zending tijdens het vervoer of de verzending (bijv. door een koeriersdienst of transportbedrijf).
- Informeer vooraf of een vervoer met de gekozen dienstverlener mogelijk is en geef de zending aan.

Wij adviseren om een specialist in gevaarlijke stoffen te betrekken bij de voorbereiding van de zending. Neem ook goed nota van eventuele verdere nationale voorschriften.

12 VERWIJDEREN

Alleen voor landen van de EU:

Volgens de Europese richtlijn 2012/19/EU betreffende elektrische en elektronische oude apparaten en de omzetting van de richtlijn in nationaal recht moeten niet meer bruikbare oplaadappara-

ten apart worden ingezameld en op een voor het milieu verantwoorde wijze worden gerecycled.

Bij een verkeerde afvoer kunnen afgedankte elektrische en elektronische apparaten vanwege de mogelijke aanwezigheid van gevaarlijke stoffen schadelijke uitwerkingen op het milieu en de gezondheid van mensen hebben.

Advies over de wetgeving inzake elektrische en elektronische apparaten



- Oude elektrische en elektronische apparaten horen niet thuis bij het huishoudelijke afval, maar moeten gescheiden worden aangeboden of verwijderd!
- Gebruikte batterijen of accu's, die niet vast in het apparaat ingebouwd zijn, moeten voor de verwijdering worden gedemonteerd! De recycling ervan wordt door de batterijwetgeving beheerst.
- Bezitters of gebruikers van elektrische en elektronische apparatuur zijn wettelijk tot teruggave na gebruik verplicht.
- De eindgebruiker is verantwoordelijk voor het wissen van zijn persoonlijke gegevens op het te verwijderen gebruikte apparaat!

Het symbool van de afvalemmer met de schuine streep erdoor betekent, dat elektrische en elektronische gebruikte apparaten niet via het huisvuil mogen worden verwijderd.

Elektrische en elektronische apparaten kunnen op de volgende verzamelpunten gratis worden afgegeven:

- Openbare recycling- en verzamelpunten (bijv. milieuparken)
- Verkooppunten van elektrische apparatuur (vast en online), voor zover handelaren tot terugname verplicht zijn of deze vrijwillig aanbieden.

Deze voorschriften zijn alleen voor toepassing op apparaten die in landen van de Europese Unie geïnstalleerd en verkocht werden en die beantwoorden aan de Europese richtlijn 2012/19/EU. In landen buiten de Europese Unie kunnen afwijkende voorschriften gelden voor het verwijderen van afgedankte elektrische en elektronische apparaten.

13 TECHNISCHE GEGEVENS

Technische gegevens: zie tabel met technische gegevens aan het begin van deze gebruikshandleiding.

** Opmerkingen omtrent trillingsemissie- en geluidsemissiewaarden:*

- *De vermelde trillingsemissie- en geluidsemissiewaarden zijn conform een genormde keuringsprocedure gemeten en kunnen ter vergelijking van een machine met een andere worden gebruikt.*
- *De vermelde trillingsemissie- en geluidsemissiewaarden kunnen ook voor een inleidende inschatting van de blootstelling (mate van blootstelling aan trillingen) worden gebruikt.*
- *De trillingsemissie- en geluidsemissiewaarde kunnen gedurende het daadwerkelijke gebruik van de machine afwijken van de vermelde waarden verschillen, afhankelijk van de manier waarop de machine wordt gebruikt.*
- *Leef de veiligheidsmaatregelen als vermeld in het hoofdstuk veiligheid na. Probeer altijd om de belasting door trillingen tot een minimum te beperken. Voorbeelden van maatregelen waarmee de trillingsbelasting kunnen worden verminderd, zijn het dragen van handschoenen tijdens het gebruik van de machine en verkorting van de werkduur. Hierbij moet rekening worden gehouden met alle elementen van de gebruikscyclus (bijvoorbeeld de tijden waarop de machine is uitgeschakeld en tijden waarop de machine wel is ingeschakeld, maar zonder belasting draait).*

14 KLANTENSERVICE/SERVICE CENTRE

Voor vragen over garantie, reparatie of reserveonderdelen kunt u contact opnemen met het dichtstbijzijnde AL-KO servicepunt. Deze vindt u op internet op het volgende adres:
www.alko-garden.com/service-contacts

Meer informatie over reserveonderdelen vindt u op:
www.alko-garden.com/spareparts

15 INFORMATIE BIJ DE CONFORMITEITSVERKLARING

De conformiteitsverklaring voor elk product is digitaal toegankelijk via een QR-code of link, die in de tabel met technische gegevens zijn opgenomen.

16 GARANTIE

Eventueel binnen de wettelijke termijn voor aansprakelijkheid optredende materiaal- of fabricagefouten van het apparaat worden naar eigen oordeel door ons verholpen, hetzij door reparatie of door levering van een vervangend apparaat. De geldende termijn voor aansprakelijkheid hangt in elk geval af van de wetgeving in het land waarin het apparaat werd aangeschaft.

Onze garantie geldt alleen bij:

- naleving van deze gebruikershandleiding
- Deskundig gebruik
- Gebruik van originele reserveonderdelen

De garantie vervalt bij:

- Eigenhandig uitgevoerde reparatiepogingen
- Eigenhandig aangebrachte technische wijzigingen
- Gebruik voor andere doeleinden dan het gebruiksdoel

Van de garantie zijn uitgesloten:

- lakschade opgetreden als gevolg van normaal gebruik
- Slijtageonderdelen die op de reserveonderdelenkaart met een kader xxxxxx (x) zijn aangeduid

De garantietermijn begint bij de aanschaf door de eerste eindgebruiker. Maatgevend is daarbij de datum op de kassabon. Ga met deze garantieverklaring en de originele kassabon naar uw dealer of naar de dichtstbijzijnde klantenservice. Deze verklaring laat het vorderingsrecht van de koper jegens de verkoper wegens defecten aan het apparaat onverlet.

TRADUCTION DE LA NOTICE D'UTILISATION ORIGINALE

Table des matières

1 Consignes de sécurité 53
1.1 Consignes générales de sécurité pour machines électriques 53
1.1.1 Sécurité de l'espace de travail 53
1.1.2 Sécurité électrique 53
1.1.3 Sécurité des personnes 53
1.1.4 Utilisation et manipulation de la machine électrique 54
1.1.5 Utilisation et manipulation de la machine alimentée par accumulateur 54
1.1.6 SAV 55
1.2 Consignes de sécurité pour le coupe-gazon/coupe-bordures 55
1.3 Exposition aux vibrations 56
1.4 Exposition au bruit 57
1.5 Directives de sécurité de la batterie et du chargeur 57
1.6 Consignes de sécurité relatives à l'utilisation 57
2 À propos de cette notice 57
2.1 Symboles sur la page de titre 57
2.2 Explications des symboles et des termes d'avertissement 58
3 Description du produit 58
3.1 Utilisation conforme 58
3.2 Éventuelles utilisations erronées prévisibles 58
3.3 Autres risques 58
3.4 Dispositifs de sécurité et de protection 58
3.4.1 Bouton de déverrouillage 59
3.4.2 Écran de protection 59
3.4.3 Étrier de protection 59
3.5 Symboles sur l'appareil 59
3.5.1 Étiquette de sécurité 59
3.5.2 Étiquette de commande 59
3.6 Aperçu produit (01) 59
3.6.1 Tête de coupe basculable et inclinable 60
3.6.2 Fil de coupe biodégradable 60
3.7 Contenu de la livraison 60
4 Montage 60
4.1 Assembler le manche divisible (02) 60
4.2 Monter l'écran de protection et l'étrier de protection des plantes (03) 60
4.3 Fixer la poignée-guide (04) 60
5 Mise en service 61
5.1 Retirer la protection de transport au niveau du coupe-fil 61
5.2 Charger la batterie 61
5.3 Mise en place et retrait de la batterie (05) 61
6 Utilisation 61
6.1 Allumer et éteindre l'appareil (06) 61
6.2 Déplacer la poignée-guide (07) 62
6.3 Rallonger le fil de coupe en cours d'utilisation 62
6.4 Couper l'herbe – Incliner la tête de coupe (08) 62
6.5 Tailler les bordures – Basculer la tête de coupe (09) 62
6.6 Vérifier le niveau de charge de la batterie 62
7 Comportement au travail et technique de travail (10 – 12) 62
8 Maintenance et entretien 62
8.1 Remplacer la bobine de fil (13) 63
9 Aide en cas de pannes 63
10 Stockage 64
10.1 Stocker la batterie et le chargeur 64
11 Transport 64
12 Élimination 65
13 Caractéristiques techniques 65
14 Service clients/après-vente 66
15 Informations relatives à la déclaration de conformité 66
16 Garantie 66

1 CONSIGNES DE SÉCURITÉ

1.1 Consignes générales de sécurité pour machines électriques

⚠ AVERTISSEMENT ! Prenez connaissance de toutes les consignes de sécurité, instructions, illustrations et caractéristiques techniques dont cette machine est dotée. *Les négligences quant au respect des instructions suivantes peuvent entraîner des chocs électriques, des incendies et/ou des blessures graves.*

- **Conservez toutes les consignes de sécurité et les instructions pour une consultation ultérieure.**

Le terme de « machine » utilisé dans les consignes de sécurité se rapporte aux machines fonctionnant sur secteur (avec câble d'alimentation) ou sur accumulateur (sans fil).

1.1.1 Sécurité de l'espace de travail

- **Maintenir la zone de travail propre et bien éclairée.** *Le désordre et les zones de travail mal éclairées peuvent engendrer des accidents.*
- **Ne travaillez pas avec votre machine dans des environnements explosifs où se trouvent des liquides, gaz ou poussières inflammables.** *Les machines produisent des étincelles qui peuvent enflammer la poussière ou les vapeurs.*
- **Tenir les enfants et autres personnes à l'écart de la machine pendant son utilisation.** *Si votre attention est détournée, vous risquez de perdre le contrôle de votre machine.*

1.1.2 Sécurité électrique

- **La fiche de connexion de la machine doit correspondre à la prise du secteur. La fiche ne doit être modifiée en aucune manière. N'utilisez pas d'adaptateur avec des machines reliées à la terre.** *Les fiches non modifiées et les prises adaptées réduisent les risques de chocs électriques.*
- **Évitez tout contact corporel avec des surfaces reliées à la terre telles que celles de tuyaux, de radiateurs, de fours et de réfrigérateurs.** *Il existe un risque élevé de choc électrique si votre corps est en contact avec la terre.*
- **Protéger les machines de la pluie ou de l'humidité.** *L'infiltration d'eau dans une machine accroît le risque de choc électrique.*
- **N'utilisez jamais le câble de raccordement à d'autres fins que celles prévues, par exemple pour porter ou suspendre la machine ou pour débrancher la fiche de la prise de courant. Tenez le câble de raccordement à l'écart de la chaleur, de l'huile, d'arêtes tranchantes ou de pièces en mouvement.** *Les câbles de raccordement endommagés ou emmêlés augmentent le risque de choc électrique.*
- **Si vous travaillez en plein air avec une machine, utilisez uniquement des rallonges adaptées également pour l'extérieur.** *L'utilisation d'une rallonge adaptée pour l'extérieur réduit le risque de choc électrique.*
- **Si vous êtes contraint d'utiliser la machine dans un environnement humide, employez un disjoncteur à courant de défaut.** *L'utilisation d'un disjoncteur à courant de défaut diminue le risque de choc électrique.*

1.1.3 Sécurité des personnes

- **Soyez vigilant, faites attention à ce que vous faites et faites preuve de bon sens en travaillant avec une machine. N'utilisez pas de machine si vous êtes fatigué ou sous l'influence de drogues, d'alcool ou de médicaments.** *Un moment d'inattention lors de l'utilisation de la machine peut entraîner des blessures sérieuses.*
- **Portez un équipement de protection personnel et toujours des lunettes de protection.** *Porter un équipement de protection personnel tel qu'un masque anti-poussière, des chaussures de sécurité antidérapantes, un casque de protection ou une protection auditive selon le type et l'utilisation de la machine diminue le risque de blessures.*
- **Évitez toute mise en marche involontaire. Assurez-vous que la machine est hors circuit avant de la raccorder à l'alimentation électrique et/ou avant de brancher l'accumulateur, avant de la prendre ou de la porter.** *Le fait de porter la machine avec le doigt posé sur l'interrupteur ou de raccorder la machine allumée à l'alimentation électrique peut constituer une source d'accidents.*
- **Avant de mettre la machine en marche, retirez les outils de réglage ou les clés de serrage.** *Un outil ou une clé restés sur une pièce rotative de la machine peuvent provoquer des blessures.*

- **Évitez une position anormale du corps. Assurez un appui stable et veillez à conserver l'équilibre à tout moment.** *Vous serez ainsi mieux en mesure de contrôler la machine, même dans des situations inattendues.*
- **Portez des vêtements adaptés. Ne portez pas de vêtements amples ni de bijoux. Maintenez les cheveux et les vêtements éloignés des pièces mobiles.** *Les vêtements amples, les bijoux ou les cheveux longs peuvent être happés par les pièces en mouvement.*
- **Si le montage de dispositifs aspirant et collectant la poussière est possible, il convient de les raccorder et de les utiliser correctement.** *L'utilisation d'un dispositif d'aspiration de poussières peut diminuer le risque provoqué par la poussière.*
- **Ne vous laissez pas gagner par un sentiment de fausse sécurité et n'ignorez pas les règles de sécurité concernant les machines, même si la machine vous est familière pour l'avoir souvent utilisée.** *Une action irréfléchie pendant quelques fractions de secondes risque d'entraîner des blessures graves.*

1.1.4 Utilisation et manipulation de la machine électrique

- **Ne surchargez pas la machine. Utilisez la machine adaptée à votre travail.** *En utilisant la machine adaptée, vous travaillez mieux et de façon plus sûre dans le cadre de la plage de performance indiquée.*
- **N'utilisez aucune machine dont le commutateur est défectueux.** *Une machine que l'on ne peut plus allumer ou éteindre est dangereuse et doit être réparée.*
- **Débranchez la fiche de la prise de courant et/ou retirez l'accumulateur amovible avant de procéder aux réglages des appareils, de changer des pièces d'outil utilisées ou de ranger la machine.** *Cette mesure de sécurité évite une mise en marche involontaire de la machine.*
- **Conservez les machines non utilisées hors de la portée des enfants. Ne confiez pas la machine à des personnes qui ne sont pas familiarisées avec sa manipulation ou n'ayant pas lu les présentes instructions.** *Les machines sont dangereuses lorsqu'elles sont utilisées par des personnes inexpérimentées.*
- **Entretenez avec soin les machines et les outils utilisables avec elles. Contrôlez si les éléments rotatifs fonctionnent parfaitement et ne coincent pas, si des pièces sont cassées ou endommagées de sorte que le fonctionnement de la machine en soit altéré. Faites réparer les pièces endommagées avant utilisation de la machine.** *Beaucoup d'accidents ont pour origine un mauvais entretien des machines.*
- **Veillez à ce que les outils de coupe restent acérés et propres.** *Les outils de coupe minutieusement entretenus et disposant de tranchants acérés se coincent moins et sont plus faciles à diriger.*
- **Utilisez la machine, le ou les outils utilisables avec la machine etc., conformément aux présentes instructions. Tenez compte des conditions d'utilisation et de la tâche à effectuer.** *L'utilisation de machines à d'autres fins que celles prévues peut entraîner des situations dangereuses.*
- **Maintenez les poignées et leurs surfaces propres, sèches et exemptes d'huile et de graisse.** *Des poignées et des surfaces de poignée glissantes ne permettent pas une utilisation et un contrôle sûrs de la machine dans des situations inattendues.*

1.1.5 Utilisation et manipulation de la machine alimentée par accumulateur

- **Rechargez les batteries uniquement avec les chargeurs qui sont recommandés par le fabricant.** *Il y a risque d'incendie lorsqu'un chargeur conçu pour un certain type de batterie est utilisé avec d'autres batteries.*
- **Utilisez uniquement les batteries prévues pour cela dans les machines.** *L'utilisation d'autres batteries peut constituer une source de blessures et d'incendies.*
- **Tenez la batterie non utilisée à l'écart des trombones, des pièces de monnaie, des clés, des clous, des vis ou des autres objets métalliques risquant d'entraîner un pontage des contacts.** *Un court-circuit entre les contacts de la batterie peut provoquer des brûlures ou être à l'origine d'incendies.*
- **En cas d'utilisation incorrecte, du liquide peut s'écouler de la batterie. Évitez tout contact avec celui-ci. En cas de contact fortuit, rincer abondamment à l'eau. Au cas où du liquide entrerait en contact avec les yeux, consultez en plus un médecin.** *L'écoulement de liquide de batterie peut*

entraîner des irritations cutanées ou des brûlures.

- **N'utilisez pas de batterie ni de machine endommagée ou modifiée.** *Les batteries endommagées ou modifiées peuvent se comporter de manière imprévisible et entraîner un incendie, une explosion ou des risques de blessures.*
- **N'exposez pas une batterie ou une machine au feu ou à des températures élevées.** *Une flamme nue ou des températures supérieures à 130 °C peuvent entrainer une explosion.*
- **Suivez les instructions de chargement et ne chargez jamais la batterie ou la machine sans fil hors de la plage de température indiquée dans la notice d'utilisation.** *Un chargement incorrect ou en dehors de la plage de température autorisée peut détruire la batterie et augmenter le risque d'incendie.*

1.1.6 SAV

- **Faites réparer votre machine uniquement par un personnel qualifié utilisant exclusivement des pièces de rechange d'origine.** *On garantit ainsi que la sécurité de la machine soit maintenue.*
- **Ne réparez jamais des batteries endommagées.** *Toutes les réparations de batteries doivent être confiées au fabricant ou à des services après-vente agréés.*

1.2 Consignes de sécurité pour le coupe-gazon/coupe-bordures

(a) **N'utilisez pas la machine par mauvais temps, notamment pas en cas d'orage.** Ceci réduit le risque d'être frappé par la foudre.

(b) **Inspectez soigneusement la zone de travail à la recherche d'animaux sauvages.** Des animaux sauvages peuvent être blessés par la machine en marche.

(c) **Inspectez soigneusement la zone de travail et retirez toutes les pierres, les brindilles, les fils métalliques, les os et les autres corps étrangers.** La projection d'objets peut provoquer des blessures.

(d) **Avant l'utilisation des machines, contrôlez toujours si l'outil de coupe et l'unité de coupe ne sont pas endommagés.** Les pièces endommagées augmentent le risque de blessures.

(e) **Avant l'utilisation, contrôlez si le câble d'alimentation et les éventuels câbles de rallonge présentent des symptômes de détérioration ou d'usure. Si le câble de réseau est détérioré ou usé pendant le fonctionnement, arrêtez la machine et ne touchez pas le câble avant d'avoir débranché la fiche réseau.** Un câble d'alimentation ou de rallonge détérioré peut entraîner un choc électrique, un incendie et/ou de sérieuses blessures.

(f) **Les capots de protection ne doivent pas être démontés ni neutralisés. Les capots de protection doivent être montés et fonctionnels !** Un capot de protection détaché, endommagé ou qui ne fonctionne pas correctement peut entraîner des blessures.

(g) **Maintenez toutes les fentes d'aération dégagées de toutes saletés.** Des fentes d'aération bouchées et des souillures peuvent entraîner une surchauffe ou un risque d'incendie.

(h) **Portez des protections pour les yeux et les oreilles.** L'équipement de protection individuelle approprié diminue réduit les blessures.

(i) **Pendant le fonctionnement de la machine, portez toujours des chaussures protectrices et antidérapantes. Ne jamais travailler les pieds nus ou avec des sandales.** Vous réduisez ainsi le risque d'une blessure des pieds au contact avec l'outil de coupe en rotation.

(j) **Portez toujours une tenue de protection, par ex. pantalons longs, qui protègent les jambes de l'opérateur lors du fonctionnement de la machine.** Le contact avec l'outil de coupe en rotation ou le fil de coupe entraîne des blessures.

(k) **Pendant le fonctionnement de la machine, gardez toutes personnes à distance.** La projection de pièces peut provoquer de graves blessures.

(l) **N'utilisez pas la machine au-dessus de la hauteur de la taille.** Cela aide à éviter un contact involontaire avec le fil de coupe et permet un meilleur contrôler de la machine dans des situations inattendues.

(m) **N'utilisez pas la machine dans de l'herbe mouillée. Marchez, mais ne courrez jamais.** Vous réduisez ainsi le risque de déraper et de tomber, ce qui pourrait entraîner des blessures.

(n) **N'utilisez pas la machine sur des pentes trop raides.** Ceci réduit le risque de perdre le contrôle, de glisser et de tomber, ce qui pourrait entraîner des blessures.

(o) **Lors du travail sur des pentes, veillez à avoir une position stable ; travaillez toujours transversalement par rapport à la pente, jamais vers le haut ni vers le bas, et soyez extrêmement prudent en cas de changement de**

la direction de travail. Ceci réduit le risque de perdre le contrôle, de glisser et de tomber, ce qui pourrait entraîner des blessures.

(p) **Tenez tous les câbles électriques éloignés de la zone de coupe.** Les câbles électriques peuvent être cachés dans des haies ou des buissons et être ainsi sectionnés ou endommagés par le fil de coupe ou la lame par inadvertance.

(q) **Pendant le travail, gardez toutes les parties du corps à l'écart de l'outil ou du fil de coupe en rotation. Assurez-vous que la machine n'est plus raccordée à la source de courant lors du retrait de matériaux coincés.** L'outil de coupe en rotation ou le fil de coupe peut entraîner des blessures graves.

(r) **Portez la machine en position éteinte et détournée de votre corps.** Une manipulation correcte de la machine réduit la probabilité d'un contact accidentel avec le fil ou la lame de coupe en rotation.

(s) **Utilisez uniquement des fils, des têtes de coupe et des lames de coupe de rechange selon les instructions du fabricant.** Les pièces de rechange incorrects peuvent entraîner une perte de contrôle, une rupture et des blessures.

(t) **Ne remplacez pas les fils ou lames de coupe en plastique par des fils ou lames de coupe en métal.** L'utilisation d'outils de coupe non homologués peut entraîner des blessures.

1.3 Exposition aux vibrations

- **Danger lié aux vibrations**
  Le taux réel d'émission de vibrations lors de l'utilisation de l'appareil peut différer de la valeur indiquée par le fabricant. Tenez compte des facteurs d'influence avant ou pendant l'utilisation :
  - Est-ce que l'appareil est utilisé de manière conforme ?
  - Est-ce que les matières sont coupées et/ou traitées selon la méthode correcte ?
  - Est-ce que l'appareil est en bon état de fonctionnement ?
  - Est-ce que l'outil de coupe est correctement affûté et/ou est-ce que l'outil de coupe en place est adapté à la tâche ?
  - Est-ce que les poignées et/ou poignées antivibratiles optionnelles sont fixées et reliées fixement à l'appareil ?
- Utiliser l'appareil uniquement avec le régime de moteur nécessaire pour le travail à effectuer. Éviter de le faire tourner à plein régime afin de réduire le bruit et les vibrations.
- En cas d'utilisation et de maintenance inappropriées, le bruit et les vibrations de l'appareil peuvent être amplifiés. Ceci est nocif pour la santé. Dans ce cas, arrêter immédiatement l'appareil et le faire réparer par un atelier de réparation autorisé.
- Le niveau d'exposition aux vibrations dépend du travail à accomplir ou de l'utilisation de l'appareil. Estimez ce niveau et faites des pauses en conséquence au cours de l'utilisation. Ceci permet de réduire nettement l'exposition aux vibrations pendant toute la durée de travail.
- Une utilisation prolongée de l'appareil expose l'opérateur aux vibrations et peut provoquer des problèmes circulatoires (« doigt blanc »). Pour éviter ce risque, porter des gants et maintenir les mains au chaud. Si un symptôme de « doigt blanc » survient, consulter immédiatement un médecin. Ces symptômes peuvent être : pertes de sensation, de la sensibilité, fourmillement, démangeaisons, douleurs, affaiblissement de la force, changement de couleur ou d'état de la peau. En règle générale, ces symptômes affectent les doigts, les mains ou le pouls. Le risque est accru quand la température est basse.
- Pendant la journée de travail, faites de longues pauses pour récupérer après avoir subi le bruit et les vibrations. Planifier le travail de façon à répartir sur plusieurs jours l'utilisation des appareils qui provoquent des vibrations.
- Si vous ressentez une sensation désagréable dans les mains ou si votre peau prend une couleur anormale pendant que vous utilisez l'appareil, arrêtez immédiatement le travail. Prévoyez des pauses suffisantes. Sans pauses suffisantes, le syndrome du système main-bras peut apparaître.
- Réduisez le plus possible le risque d'exposition aux vibrations. Entretenez l'appareil conformément aux instructions de la notice d'utilisation.
- Lors d'une utilisation fréquente de l'appareil, contactez votre revendeur spécialisé pour l'achat d'accessoires antivibrations, tels que des poignées.
- Évitez de travailler avec l'appareil à des températures inférieures à 10 °C. Prévoyez un planning de travail qui permet de réduire l'exposition aux vibrations.

1.4 Exposition au bruit

Une certaine exposition au bruit due à l'appareil est inévitable. Prévoyez les tâches très bruyantes pendant les plages horaires autorisées et prévues pour cela. Le cas échéant, respectez les horaires de repos et limitez la durée de travail au strict minimum. Pour votre protection personnelle et pour la protection également des personnes à proximité, portez une protection auditive adaptée.

1.5 Directives de sécurité de la batterie et du chargeur

- Avant la recharge, retirez la batterie de l'appareil.
- Insérez la batterie avec la bonne polarité dans l'appareil.
- Retirez la batterie de l'appareil lorsque vous la stockez pendant une période prolongée.
- Ne court-circuitez pas les bornes de raccordement de l'appareil ou de la batterie.

Notices d'utilisation

Observez les consignes de sécurité relatives à la batterie et au chargeur contenues dans les notices d'utilisation séparées :

- Notice d'utilisation 443998 : batteries
- Notice d'utilisation 443999 : chargeurs

1.6 Consignes de sécurité relatives à l'utilisation

⚠ AVERTISSEMENT ! Danger lié à un champ électromagnétique. Cet outil électrique produit pendant le fonctionnement un champ électromagnétique. Ce champ peut, sous certaines conditions, influencer les implants médicaux actifs ou passifs.

- Afin de diminuer le risque de blessures sérieuses ou mortelles, nous conseillons aux porteurs d'implants médicaux de consulter leur médecin ou le fabricant de l'implant médical avant d'utiliser l'appareil électrique.

- Toujours utiliser l'appareil à deux mains.
- Tenir toujours éloignés les mains et les pieds du dispositif de coupe, surtout à la mise en route du moteur.
- Après extinction du moteur, atteindre que le dispositif de coupe s'immobilise.
- Ne retirer les débris végétaux que lorsque le moteur et le dispositif de coupe sont arrêtés.
- En raison du risque de coupures, ne pas toucher le coupe-fil sans porter de gants.
- Après extraction d'un nouveau fil, maintenir systématiquement l'appareil dans sa position normale de travail avant de le rallumer.
- Ne pas utiliser de fil de coupe métallique.
- Retirer systématiquement tout résidu de tonte de l'écran de protection, du dispositif de coupe et du moteur.
- Il est recommandé aux personnes non familiarisées avec la manipulation de cet appareil de s'exercer avec le moteur arrêté.
- Pour les travaux en pente :
  - Ne jamais travailler sur une pente lisse et glissante.
  - Toujours tondre en travers de la pente, jamais dans le sens de la descente ou de la montée.
  - Toujours se tenir sous le dispositif de coupe.
- Après être entré en contact avec un corps étranger :
  - arrêter le moteur.
  - Vérifier les dommages éventuels de l'appareil.

2 À PROPOS DE CETTE NOTICE

- La notice d'utilisation originale est la version en langue allemande. Toutes les autres versions linguistiques sont des traductions de la notice d'utilisation originale.
- Conservez toujours cette notice de manière à pouvoir la consulter facilement si vous avez besoin d'informations sur l'appareil.
- Si vous cédez l'appareil à un tiers, remettez-lui impérativement cette notice.
- Lisez et respectez les consignes de sécurité et les avertissements de la présente notice.

2.1 Symboles sur la page de titre

Symbole	Signification
	Lisez impérativement la présente notice avec attention avant la mise en service. Ceci constitue une condition préalable à un travail sûr et une bonne maniabilité.
	Notice d'utilisation

Symbole	Signification
	Manipuler les batteries li-ion avec prudence ! Respecter notamment les consignes de transport, de stockage et d'élimination figurant dans la présente notice d'utilisation !
	Ce produit est conforme aux directives européennes applicables et une procédure d'évaluation de la conformité a été exécutée pour ces directives.

2.2 Explications des symboles et des termes d'avertissement

⚠ DANGER ! Indique une situation de danger immédiat qui, si elle n'est pas évitée, entraîne la mort ou une blessure grave.

⚠ AVERTISSEMENT ! Indique une situation de danger potentiel qui, si elle n'est pas évitée, pourrait entraîner la mort ou une blessure grave.

⚠ ATTENTION ! Indique une situation de danger potentiel qui, si elle n'est pas évitée, pourrait entraîner des blessures légères ou de gravité moyenne.

ATTENTION ! Indique une situation qui, si elle n'est pas évitée, pourrait entraîner des dommages matériels.

REMARQUE Instructions spéciales pour une meilleure compréhension et une manipulation correcte.

3 DESCRIPTION DU PRODUIT

La présente notice d'utilisation décrit un coupe-bordure à batterie maniable à la main.

Toutes les batteries (Bxxx Li) et les chargeurs (Cxxx Li) de la gamme TWIN DO MORE 18V/36V VOLT peuvent être utilisés.

ATTENTION ! Risque d'endommagement de l'appareil et de la batterie. L'appareil et les batteries risquent d'être endommagés, lors d'une utilisation avec des batteries inadéquates.

- N'utilisez l'appareil qu'avec les batteries préconisées.

REMARQUE Dans les notices d'utilisation relatives aux batteries et aux chargeurs de la gamme, TWIN DO MORE 18V/36V VOLT vous trouverez de plus amples informations.

3.1 Utilisation conforme

Ce coupe-bordure vous permet de couper de l'herbe qui n'est pas accessible par une tondeuse, par ex. sur de petites surfaces de pelouse, au-dessous de buissons, contre des arbres, sur des talus, sur des bordures de pelouses ou contre les murs et les angles de bâtiment.

Le présent appareil est exclusivement destiné à une utilisation domestique. Toute autre utilisation ainsi que les modifications ou transformations non autorisées sont considérées comme une utilisation non conforme avec, pour conséquence, la nullité de la garantie de conformité et le rejet de toute responsabilité du constructeur en cas de dommages causés à l'utilisateur ou à des tiers.

3.2 Éventuelles utilisations erronées prévisibles

L'appareil n'est pas conçu pour l'emploi en tant que débroussailleuse, c'est-à-dire qu'il ne convient pas pour la tonte de végétation plus épaisse, de sous-bois et de broussailles jeunes.

Cet appareil n'a pas été conçu pour un usage commercial dans les parcs publics, les terrains de sport, ni pour une utilisation dans l'agriculture ou la sylviculture.

3.3 Autres risques

Même lors de l'utilisation conforme de l'appareil, il n'est pas possible d'exclure totalement les risques résiduels. En raison de la nature et de la construction de l'appareil, son utilisation peut être associée aux risques résiduels potentiels suivants :

- Projection de débris végétaux, de terre et de cailloux.
- Inhalation de particules de sciure si l'utilisateur ne porte pas de protection respiratoire.
- Coupures si l'utilisateur met la main dans le dispositif de coupe en rotation.

3.4 Dispositifs de sécurité et de protection

⚠ AVERTISSEMENT ! Risque de blessures. Des dispositifs de sécurité et de protection défectueux et hors service risquent d'entraîner des blessures graves.

- Faites réparer des dispositifs de sécurité et de protection défectueux.
- Ne mettez jamais les dispositifs de sécurité et de protection hors service.

3.4.1 Bouton de déverrouillage

Le bouton de déverrouillage déconnecte l'interrupteur Marche/Arrêt. Ceci empêche toute mise en marche de l'appareil par inadvertance juste en appuyant sur l'interrupteur Marche/Arrêt.

3.4.2 Écran de protection

Protège l'utilisateur du fil de coupe qui tourne et des objets risquant d'être projetés.

3.4.3 Étrier de protection

Protège les plantes et autres personnes du fil de coupe qui tourne. En outre, il protège le fil de coupe de l'usure excessive lors des travaux de coupe au niveau des murs.

3.5 Symboles sur l'appareil

3.5.1 Étiquette de sécurité

Symbole	Signification
	Lire la notice d'utilisation avant la mise en service !
	Porter des gants de protection !
	Porter des chaussures de sécurité !
	Porter une protection oculaire et auditive !
	Ne pas utiliser des lames de coupe ou de scie mais seulement des fils de coupe !
	Ne pas exposer l'appareil à la pluie !
	Prudence particulière requise lors de la manipulation !
	Danger causé par des projections d'objets !
	Maintenir les tiers à distance de la zone à risque !
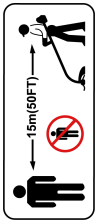	L'écart entre l'appareil et les personnes tierces doit être au minimum de 15 m tout autour de l'utilisateur.
	Enlevez la batterie avant d'effectuer des travaux de réglage, de nettoyage ou de maintenance.

3.5.2 Étiquette de commande

Symbole	Signification
	Basculer la tête de coupe à 90° pour tailler les bords : ■ Trimming : Couper l'herbe ■ Edging : Tailler les bordures
	Flèche sur le manche sur la poignée-guide : Limite supérieure pour le déplacement de la poignée-guide. Si la poignée est déplacée vers le haut, la main heurte la poignée-guide lors du retrait de la batterie.
	Flèche sur le manche sous la poignée-guide : Limite inférieure pour le déplacement de la poignée-guide. Le déplacement supplémentaire vers le bas entraîne une manipulation incorrecte de l'appareil.

3.6 Aperçu produit (01)

N°	Pièce
1	Poignée supérieure
2	Bouton de déverrouillage
3	Bouton marche/arrêt

N°	Pièce
4	Support pour batterie
5	Poignée-guide
6	Bouton rotatif sur la poignée-guide
7	Tube sécable
8	Commutateur Trimming/Edging pour faire basculer la tête de coupe (0 – 90°)
9	Bouton de déverrouillage pour incliner la tête de coupe (0 – 45°, 5 positions)
10	Tête de coupe avec moteur
11	Étrier de protection des plantes
12	Bobine de fil
13	Coupe-fil
14	Écran de protection
15*	Batterie*
16*	Chargeur*
17**	Crochet de fixation murale**

** : Dans le kit complet (réf. 114146)*

*** : Option (réf. 114184)*

3.6.1 Tête de coupe basculable et inclinable

Le coupe-bordure est équipé d'une tête de coupe basculable et inclinable :

- Basculement entre 0 et 90° pour tailler les bordures
- Inclinaison entre 0 et 45° (5 position) pour ajuster à la taille du corps et pour couper les endroits difficiles d'accès

3.6.2 Fil de coupe biodégradable

Le fil de coupe est en plastique biodégradable et est certifié TÜV conformément à la norme ISO 17556 « OK SOIL ». Une biodégradabilité complète dans des conditions naturelles est ainsi garantie dans un délai de 24 mois.

3.7 Contenu de la livraison

La livraison comprend tous les articles énumérés ci-dessous. Vérifiez que tous les articles sont contenus dans la livraison :

N°	Pièce
1	Coupe-bordures
2	Écran de protection avec 2 vis
3	Étrier de protection des plantes
4	Poignée-guide
5	Notice d'utilisation
6*	Batterie*
7*	Chargeur*

** : Non compris dans la livraison pour l'appareil individuel, mais faisant toutefois partie intégrante du kit complet.*

4 MONTAGE

⚠ AVERTISSEMENT ! Dangers liés à un montage incomplet. L'utilisation d'un appareil qui n'est pas entièrement monté risque d'entraîner de graves blessures.

- N'utiliser l'appareil que s'il est entièrement monté.
- N'introduire la batterie dans l'appareil que lorsqu'il est entièrement monté.

4.1 Assembler le manche divisible (02)

1. Écarter le manche divisible.
2. Assembler le manche divisible jusqu'à ce que les ressorts s'enclenchent.

4.2 Monter l'écran de protection et l'étrier de protection des plantes (03)

Monter l'écran de protection

1. Pousser l'écran de protection (03/1) par l'arrière sur la tête de coupe (03/a). S'assurer que le fil de coupe n'est pas bloqué.
2. Poser (03/b) les deux vis (03/2) et serrer.

Installer l'étrier de protection des plantes

1. Déplacer l'étrier de protection des plantes (03/3).
2. Placer (03/c) l'étrier de protection des plantes dans les trous (03/4).

4.3 Fixer la poignée-guide (04)

1. Installer (04/a) la poignée-étoile (04/1) sur le manche (04/2).
2. Placer (04/b) l'écrou (04/3) dans la poignée-guide.
3. Placer (04/c) la vis avec bouton rotatif (04/4) dans l'écrou de la poignée-guide.
4. Serrer la vis pour bloquer la poignée-guide.

5 MISE EN SERVICE

5.1 Retirer la protection de transport au niveau du coupe-fil

Retirer la protection de transport au niveau du coupe-fil avant la première utilisation.

5.2 Charger la batterie

Tenez compte de la plage de températures pour le chargement, voir à ce sujet les caractéristiques techniques.

REMARQUE Pour des informations détaillées, merci de consulter les notices d'utilisation séparées relatives à la batterie et au chargeur :

- Notice d'utilisation 443998 : batteries
- Notice d'utilisation 443999 : chargeurs

5.3 Mise en place et retrait de la batterie (05)

ATTENTION ! Risque d'endommagement de la batterie. Si la batterie reste dans l'appareil après utilisation, elle risque d'être endommagée.

- Retirer la batterie de l'appareil immédiatement après utilisation et la conserver à l'abri du gel.
- N'introduire la batterie dans l'appareil qu'immédiatement avant d'utiliser ce dernier.

Insérer la batterie

1. Insérer la batterie (05/1) dans le logement de batterie (05/2) et la pousser jusqu'à ce qu'elle s'encliquète (05/a).

Retirer la batterie

1. Appuyer sur le bouton de déverrouillage (05/3) présent sur la batterie et le maintenir enfoncé.
2. Retirer la batterie (05/b).

6 UTILISATION

Lors de l'utilisation du coupe-bordures ou de la débroussailleuse, portez toujours l'équipement de protection individuelle :

- Pour les coupe-bordures : protection auditive, lunettes de protection, chaussures solides
- Pour les débroussailleuses : protection auditive, lunettes de protection, chaussures solides, gants de protection, chaussures de sécurité

AVERTISSEMENT ! Risque de blessures graves en cas de dommages et de conditions de fonctionnement anormales. Les pièces mécaniques qui se détachent peuvent provoquer des blessures graves. Éteignez immédiatement l'appareil et retirez la batterie. Contrôlez ensuite si tous les éléments mobiles sont entièrement à l'arrêt :

- Après avoir heurté un objet dur : Vérifiez si l'appareil/la machine présente des dommages et effectuez une réparation. Rallumez ensuite l'appareil/la machine et démarrez.
- Si l'appareil/la machine présente des vibrations inhabituelles : Vérifiez immédiatement si l'appareil/la machine présente des dommages. Remplacez ou réparez les éléments détériorés. Recherchez les éléments desserrés et refixez-les.
- Avant la mise en marche de l'appareil, vérifiez si toutes les pièces mécaniques rapportées sont bien serrées.
- Fixez les outils de coupe de telle sorte qu'ils ne puissent pas se détacher en marche.

6.1 Allumer et éteindre l'appareil (06)

1. Prendre une position assurée.
2. Tenir l'appareil avec les deux mains. Ne pas positionner la tête de coupe sur le sol pendant l'opération.
3. Saisir d'une main la poignée supérieure (06/1) et de l'autre la poignée la poignée-guide (06/2).
4. Appuyer sur le bouton de déverrouillage (06/3).
5. Appuyer sur l'interrupteur Marche/Arrêt (06/4) et maintenir enfoncé. L'appareil est en marche. Le bouton de déblocage peut être relâché.
6. Laisser tourner le coupe-bordure quelques instants à vide. Le fil de coupe est alors coupé à la bonne longueur.
7. Lors du relâchement de l'interrupteur Marche/Arrêt, l'appareil s'arrête.

AVERTISSEMENT ! Danger de coupures. À l'issue de l'arrêt de l'appareil, la tête de coupe à fil continue de tourner encore quelques secondes. Risque de coupures, ne pas y mettre les mains.

- Attendez l'immobilisation de la tête de coupe à fil.

6.2 Déplacer la poignée-guide (07)

1. Desserrer le bouton rotatif (07/1).
2. Déplacer la poignée-guide (07/2) vers le haut (07/a) ou le bas (07/b) jusqu'au repère fléché (07/3).
3. Serrer le bouton rotatif.

6.3 Rallonger le fil de coupe en cours d'utilisation

Le fil de coupe s'allonge automatiquement à chaque démarrage. Cela déroule alors un morceau neuf de fil de coupe de la bobine de fil, et l'extrémité usée du fil est coupée par le coupe-fil.

6.4 Couper l'herbe – Incliner la tête de coupe (08)

En modifiant l'angle d'inclinaison, il est également possible de dégager les endroits difficiles d'accès tels que les dessous de banc, les saillies, etc.

1. Appuyer (08/a) sur le bouton de déverrouillage (08/1) sur la tête de coupe (08/2) et le maintenir enfoncé.
2. Incliner la tête de coupe jusqu'à la position souhaitée et l'enclencher (08/b).
3. Relâcher le bouton de déverrouillage.

6.5 Tailler les bordures – Basculer la tête de coupe (09)

Pour tailler les bordures, la tête de coupe doit être basculée à la verticale.

1. Appuyer (09/a) sur le commutateur Trimming/Edging (09/1).
2. Basculer (09/b) la tête de coupe (09/2) à la verticale jusqu'à ce qu'elle s'encliquète.
3. Relâcher le commutateur.

6.6 Vérifier le niveau de charge de la batterie

L'affichage du niveau de charge se trouve sur la batterie.

REMARQUE Pour des informations détaillées, merci de consulter les notices d'utilisation séparées relatives à la batterie et au chargeur :

- Notice d'utilisation 443998 : batteries
- Notice d'utilisation 443999 : chargeurs

7 COMPORTEMENT AU TRAVAIL ET TECHNIQUE DE TRAVAIL (10 – 12)

- D'abord mettre l'appareil en marche avant de s'approcher de l'herbe à couper, puis l'abaisser pour éviter une sur-sollicitation.
- Incliner légèrement l'appareil vers l'avant (env. 30°) pour tondre avec la pointe du fil de coupe. Procéder lentement (10/a).
- Pendant la tonte, basculer régulièrement l'appareil vers la droite et vers la gauche (10/b).
- L'herbe haute doit être coupée par plusieurs passages successifs. Toujours procéder du haut vers le bas (11).
- L'appareil coupe le mieux lorsqu'il tourne à très grande vitesse. Pour cette raison, ne pas surcharger l'appareil en coupant des herbes hautes.
- En cas de surcharge trop importante de l'appareil dans les herbes hautes, le fil se bloque. Soulever immédiatement l'appareil pour le dégager. Cela pourrait sinon causer des dommages irrémédiables au moteur.
- Ne pas tondre directement avec l'appareil contre des obstacles durs (p.ex. des murs), mais par le côté. Cela ménage le fil de coupe (12).
- Ne pas approcher l'appareil des plantes fragiles. Rabattre l'étrier de protection des plantes en position horizontale.

8 MAINTENANCE ET ENTRETIEN

⚠ AVERTISSEMENT ! Danger de coupures. Risque de coupures si vous mettez la main dans les pièces mécaniques à arêtes vives ou mobiles ainsi que dans les mécanismes de coupe.

- Avant tout travail de maintenance, d'entretien et de nettoyage, éteignez toujours l'appareil. Retirez la batterie.
- Pour les travaux de maintenance, d'entretien et de nettoyage, toujours porter des gants de protection.

REMARQUE Les travaux de réparation ne doivent être effectués que par des spécialistes compétents ou par nos services de maintenance.

- Ne pas exposer l'appareil à l'eau ou à l'humidité. Ne pas asperger d'eau.
- Après chaque utilisation, nettoyez le boîtier et la lame de coupe, à l'aide d'une brosse ou d'un chiffon. Ne pas utiliser d'eau et/ou de produits nettoyants agressifs ou solvants – risque de corrosion et endommagement des pièces en plastique.
- Libérer les ouvertures d'aération sur l'appareil de toutes saletés.

- Retirer la batterie après chaque utilisation et vérifier l'absence d'endommagements sur l'appareil.
- Ne pas utiliser l'appareil lorsque la lame du coupe-fil manque ou est endommagée.
- Retirer systématiquement tout résidu de tonte de l'écran de protection, de la tête à fil et du moteur.
- Vérifier que toutes les vis soient bien serrées.
- Vérifier si les contacts électriques de l'appareil sont oxydés. Le cas échéant, les nettoyer à l'aide d'une fine brosse métallique puis pulvériser un spray spécial pour contacts électriques.

8.1 Remplacer la bobine de fil (13)

Condition requise : l'appareil doit être éteint, et la batterie doit avoir été retirée de l'appareil.

Bobine de fil de rechange : vendue par 2. Réf. : voir Caractéristiques techniques.

1. Appuyer (13/a) simultanément sur les deux boutons de déverrouillage (13/1) et retirer le capot (13/2).
2. Extraire la bobine de fil vide (13/3).
3. Insérer (13/b) une bobine de fil neuve (13/4).
4. Enfiler le fil de coupe dans l'orifice (13/5) de la tête de fil.
5. Remonter le capot et appuyer dessus jusqu'à ce qu'il s'enclenche.
6. Insérer la batterie dans l'appareil.

9 AIDE EN CAS DE PANNES

⚠ ATTENTION ! Risque de blessures. Les parties de l'appareil à arêtes vives et mobiles peuvent provoquer des blessures.

- Pour les travaux de maintenance, d'entretien et de nettoyage, portez toujours des gants de protection !

REMARQUE En cas de pannes ne figurant pas dans ce tableau ou ne pouvant pas être éliminées, contacter notre service après-vente compétent.

Panne	Cause	Remède
Le fil de coupe n'avance pas.	La bobine de fil est vide.	Remplacer la bobine de fil.
Le moteur ne fonctionne pas.	La batterie est vide.	Charger la batterie.
	La batterie est absente ou a été mal insérée.	Insérer correctement la batterie.
	L'alimentation électrique est interrompue.	1. Retirer la batterie. 2. Nettoyer les contacts de l'appareil.
	Le disjoncteur de protection moteur a coupé le moteur en raison d'une surcharge.	Veuillez attendre que le disjoncteur de protection moteur active à nouveau le moteur.
Le moteur tourne par intermittence.	Défaut sur l'appareil	Faire appel au service de maintenance du fabricant.
	L'interrupteur Marche/Arrêt est défectueux.	Faire appel au service de maintenance du fabricant.
Le moteur tourne, mais le fil de coupe ne tourne pas.	Défaut sur l'appareil	Faire appel au service de maintenance du fabricant.
L'appareil vibre de manière anormale.	La bobine de fil est encrassée.	Nettoyer la bobine de fil et la remplacer au besoin.
	Défaut sur l'appareil	Faire appel au service de maintenance du fabricant.

Panne	Cause	Remède
La durée d'utilisation de la batterie baisse considérablement.	L'herbe est trop haute ou trop humide.	■ Couper l'herbe à une hauteur plus haute. ■ Laisser sécher l'herbe.
	La hauteur de coupe est insuffisante.	Couper l'herbe à une hauteur plus haute.
	La batterie a atteint sa durée de vie utile.	Remplacer la batterie. N'utiliser que des pièces originales du fabricant.
Impossible de recharger la batterie.	Les contacts de la batterie sont encrassés.	Faire appel au service de maintenance du fabricant.
	La batterie ou le chargeur sont défectueux.	Commander les pièces de rechange. Faire appel au service de maintenance du fabricant.
	La batterie est trop chaude.	Laisser la batterie refroidir.

10 STOCKAGE

- Après chaque utilisation, nettoyer soigneusement l'appareil et, si disponibles, mettre tous les capots de protection en place.
- Effectuer les travaux de maintenance nécessaires.
- Conserver l'appareil à un endroit sec, fermé et hors de portée des enfants.
- Suspendre le coupe-bordure par la poignée. La tête de coupe ne sera donc pas sollicitée inutilement.

Avant des périodes de non-utilisation de plus de 30 jours, effectuer les travaux suivants :

- Nettoyer soigneusement l'appareil et le conserver dans un local sec.

10.1 Stocker la batterie et le chargeur

REMARQUE Pour des informations détaillées, merci de consulter les notices d'utilisation séparées relatives à la batterie et au chargeur.

11 TRANSPORT

Avant de transporter l'appareil, prendre les mesures suivantes :

1. Éteindre l'appareil.
2. Retirer la batterie de l'appareil.
3. Emballer la batterie de manière conforme (voir ci-dessous).

Batterie « B160.6 Li » (réf. 114128)

REMARQUE L'énergie nominale de la batterie est supérieure à 100 Wh ! Tenir donc compte des consignes de transport ci-dessous !

La batterie lithium-ion présente dans l'appareil est soumise à la législation sur les marchandises dangereuses, mais elle peut être transportée relativement aisément :

- L'utilisateur privé peut transporter en voiture la batterie et sans autre obligation à condition que celle-ci soit emballée comme pour la vente au détail, et que le transport soit d'ordre privé.
- Les utilisateurs professionnels qui transportent des batteries dans le cadre de leur activité principale (par exemple en cas de transport depuis ou vers un chantier ou de démonstrations) peuvent également bénéficier de cette simplification.

Dans ces deux cas, il faut impérativement prendre les mesures nécessaires pour empêcher le contenu de fuir. Dans tous les autres cas, les prescriptions de la législation sur les marchandises dangereuses doivent être impérativement respectées ! En cas de non-respect, l'expéditeur et, le cas échéant, le transporteur s'exposent à de sévères sanctions.

Autres consignes sur le transport et l'expédition

- Ne transporter ou expédier des batteries lithium-ion que si elles ne sont pas endommagées !

- Pour transporter la batterie, utiliser uniquement le carton d'origine ou un carton adapté au transport des marchandises dangereuses (non obligatoire pour les batteries dont l'énergie nominale est inférieure à 100 Wh).
- Coller un ruban adhésif sur les contacts de la batterie, afin d'éviter tout court-circuit.
- Dans son emballage, sécuriser la batterie pour qu'elle ne glisse pas, afin d'éviter de l'endommager pendant le transport.
- S'assurer de joindre le bon marquage et la documentation correcte pour le transport ou l'expédition (p.ex. par colis postal ou transporteur).
- S'informer auparavant si le transporteur choisi peut prendre en charge le transport, et signaler l'envoi.

Nous conseillons de faire appel à un expert en marchandises dangereuses pour préparer l'envoi. Respecter également d'éventuelles prescriptions nationales complémentaires.

12 ÉLIMINATION

Seulement pour les pays de l'UE :

Conformément à la directive européenne 2012/19/UE relative aux déchets d'équipements électriques et électroniques et sa mise en vigueur conformément aux législations nationales, les chargeurs dont on ne peut plus se servir doivent être mis de côté et rapportés dans un centre de collecte et de recyclage respectueux de l'environnement.

En cas de non-respect des consignes d'élimination, les déchets d'équipements électriques et électroniques peuvent avoir un impact négatif sur l'environnement et la santé des personnes du fait des substances dangereuses qu'ils contiennent.

Indications de la loi allemande sur les appareils électriques et électroniques



- Les appareils électriques et électroniques ne doivent pas être jetés aux ordures ménagères, mais être triés avant leur mise au rebut !
- Les piles ou batteries usagées qui ne sont pas fixées à demeure dans l'appareil usagé doivent être retirées avant d'éliminer l'appareil ! Leur élimination est régie par la loi sur les piles.
- Les détendeurs et utilisateurs d'appareils électriques et électroniques sont légalement tenus de les rapporter après utilisation.
- L'utilisateur final porte seul la responsabilité de la suppression de ses données personnelles sur l'appareil usagé à éliminer !

Le symbole de la poubelle barrée signifie que les appareils électriques et électroniques usés ne doivent pas être jetés aux ordures ménagères.

Les appareils électriques et électroniques peuvent être déposés gratuitement aux endroits suivants :

- Points de collecte ou centres de tri publics (p. ex. déchetteries communales)
- Points de vente d'appareils électroniques (magasins ou en ligne) si le revendeur est obligé de reprendre l'appareil ou s'il le propose.

Ces déclarations ne s'appliquent qu'aux appareils installés et vendus dans les pays de l'Union européenne et soumis à la directive européenne 2012/19/UE. Dans les pays en dehors de l'Union européenne, des dispositions différentes peuvent être applicables en matière d'élimination des appareils électriques et électroniques.

Valable uniquement pour la France :



13 CARACTÉRISTIQUES TECHNIQUES

Caractéristiques techniques : voir le tableau des caractéristiques techniques au début de la présente notice d'utilisation.

** Observations relatives aux valeurs d'émissions de vibrations et d'émissions acoustiques :*

- *Les valeurs d'émissions de vibrations et d'émissions acoustiques indiquées ont été mesurées selon un procédé de contrôle normalisé et elles peuvent être utilisées pour comparer une machine avec une autre.*
- *Les valeurs d'émissions de vibrations et d'émissions acoustiques indiquées peuvent également être utilisées pour procéder à une estimation initiale de l'exposition (degré d'exposition aux vibrations).*
- *Les valeurs d'émissions de vibrations et d'émissions acoustiques peuvent varier par rapport aux valeurs indiquées pendant l'utilisation effective de la machine en fonction de la manière selon laquelle la machine est utilisée.*

- *Respectez les mesures de sécurité conformément au chapitre sur la sécurité. Essayez de maintenir la sollicitation par les vibrations aussi faible que possible. Des exemples de mesure permettant de réduire la sollicitation par les vibrations sont le port de gants lors de l'utilisation de la machine et la limitation du temps de travail. Il convient ici de tenir compte de toutes les composantes du cycle d'utilisation (par ex. des temps où la machine est éteinte et des temps où elle est certes allumée, mais fonctionne sans sollicitation).*

14 SERVICE CLIENTS/APRÈS-VENTE

En cas de questions portant sur la garantie, les réparations ou les pièces de rechange, contacter le service de maintenance AL-KO le plus proche de chez vous. Vous le trouverez à l'adresse suivante sur Internet :
www.alko-garden.com/service-contacts

Vous trouverez de plus amples informations sur les pièces de rechange à l'adresse :
www.alko-garden.com/spareparts

15 INFORMATIONS RELATIVES À LA DÉCLARATION DE CONFORMITÉ

La déclaration de conformité de chaque produit est accessible numériquement via un code QR ou un lien, qui figurent dans le tableau des données techniques.

16 GARANTIE

Pendant la période légale de garantie contre les vices de fabrication, nous éliminons par réparation ou remplacement, selon notre choix, tout défaut de matériau ou de fabrication survenu sur l'appareil. La durée de prescription dépend de la législation respective en vigueur dans le pays où a été acheté l'appareil.

Notre garantie s'applique seulement en cas :

- de respect du présent manuel d'utilisation,
- d'utilisation correcte,
- d'utilisation de pièces de rechange d'origine.

La garantie ne s'applique pas en cas :

- de tentatives de réparation par l'utilisateur,
- de modifications techniques par l'utilisateur,
- d'utilisation non conforme.

Sont exclues de la garantie :

- les détériorations de la peinture dues à une usure normale,
- les pièces d'usure qui figurent en encadré sur la carte des pièces de rechange xxxxxx (x).

La période de garantie commence à courir au moment de l'achat par le premier utilisateur final. La date d'achat figurant sur la preuve d'achat fait foi. Veuillez vous adresser à votre revendeur ou bien au point de service après-vente agréé le plus proche, en présentant cette déclaration et la preuve d'achat. Les droits légaux de l'acheteur vis-à-vis du vendeur en cas de défaut ne sont pas affectés par cette déclaration.

TRADUCCIÓN DEL MANUAL ORIGINAL DE INSTRUCCIONES

Índice

1 Instrucciones de seguridad 68
1.1 Indicaciones generales de seguridad para máquinas eléctricas 68
1.1.1 Seguridad en el lugar de trabajo . 68
1.1.2 Seguridad eléctrica 68
1.1.3 Seguridad de personas 68
1.1.4 Uso y manejo de la máquina eléctrica 69
1.1.5 Uso y manejo de la máquina de alimentación por baterías 69
1.1.6 Servicio técnico 70
1.2 Instrucciones de seguridad para bordeadoras y cortabordes 70
1.3 Exposición a vibraciones 71
1.4 Exposición al ruido 71
1.5 Instrucciones de seguridad de la batería y el cargador 71
1.6 Instrucciones de seguridad para el funcionamiento 72
2 Acerca de este manual de instrucciones . 72
2.1 Símbolos de la portada 72
2.2 Explicación de símbolos y palabras de señalización 72
3 Descripción del producto 73
3.1 Uso previsto 73
3.2 Posible uso indebido previsible 73
3.3 Riesgos residuales 73
3.4 Dispositivos de seguridad y protección 73
3.4.1 Botón de desbloqueo 73
3.4.2 Cubierta de protección 73
3.4.3 Estribo de protección 73
3.5 Símbolos en el aparato 73
3.5.1 Símbolos de seguridad 73
3.5.2 Símbolos de mando 74
3.6 Vista general del producto (01) 74
3.6.1 Cabezal de corte inclinable e invertible 75
3.6.2 Hilo de corte biodegradable 75
3.7 Volumen de suministro 75
4 Montaje 75
4.1 Ensamblaje del vástago divisible (02) 75
4.2 Montaje de la cubierta de protección y el estribo protector de plantas (03) .. 75
4.3 Fijación del mango guía (04) 75
5 Puesta en funcionamiento 75
5.1 Retirada de la protección de transporte del cortador de hilo 75
5.2 Cargar la batería 75
5.3 Colocación y extracción de la batería (05) 75
6 Funcionamiento 76
6.1 Conectar y desconectar el aparato (06) 76
6.2 Desplazamiento del mango guía (07) 76
6.3 Prolongación del hilo de corte durante el funcionamiento 76
6.4 Inclinación del cabezal de corte para cortar césped (08) 76
6.5 Invertir el cabezal de corte para cortar bordes (09) 76
6.6 Comprobación del estado de carga de la batería 76
7 Proceso y técnica de trabajo (10 - 12) 77
8 Mantenimiento y limpieza 77
8.1 Sustitución de la bobina de hilo (13) .. 77
9 Ayuda en caso de avería 77
10 Almacenamiento 79
10.1 Guardar la batería y el cargador 79
11 Transporte 79
12 Eliminación del producto 79
13 Datos técnicos 80
14 Servicio de atención al cliente/servicio técnico 80
15 Información sobre la declaración de conformidad 80
16 Garantía 80

1 INSTRUCCIONES DE SEGURIDAD

1.1 Indicaciones generales de seguridad para máquinas eléctricas

⚠ ¡ADVERTENCIA! Lea todas las indicaciones de seguridad, instrucciones, ilustraciones y datos técnicos con los que está provista la presente máquina. *El incumplimiento de las advertencias e instrucciones siguientes puede causar descargas eléctricas, incendios y lesiones graves.*

- **Guarde todas las advertencias e instrucciones de seguridad para un uso futuro.**

El término "máquina" empleado en las indicaciones de seguridad se refiere a máquinas de alimentación por red eléctrica (con cable de red) o a máquinas de alimentación por baterías (sin cable de red).

1.1.1 Seguridad en el lugar de trabajo

- **Mantenga el área de trabajo limpia y bien iluminada.** *Las áreas de trabajo desordenadas y sin iluminación pueden causar accidentes.*
- **No trabaje con la máquina en un entorno potencialmente explosivo en el que haya líquidos, gases o polvos inflamables.** *Las máquinas generan chispas que pueden prender el polvo o los vapores.*
- **Durante el uso de la máquina mantenga alejados a los niños y cualquier otra persona.** *En caso de sufrir una distracción puede perder el control sobre la máquina.*

1.1.2 Seguridad eléctrica

- **El enchufe de conexión de la máquina debe encajar en la toma de corriente. No se puede cambiar el enchufe. No utilice ningún enchufe adaptador junto con las máquinas con conexión a tierra.** *Los enchufes originales y las tomas de corriente adecuadas disminuyen el riesgo de descargas eléctricas.*
- **Evite el contacto corporal con superficies puestas a tierra tales como tubos, radiadores, cocinas y neveras.** *Existe un alto riesgo de sufrir una descarga eléctrica si el cuerpo está puesto a tierra.*
- **Mantenga las máquinas alejadas de la lluvia y la humedad.** *Si penetra agua en una máquina, aumenta el riesgo de sufrir una descarga eléctrica.*
- **No use el cable de conexión para fines ajenos, para llevar o colgar la máquina, o para sacar el enchufe de la toma de corriente tirando de este. Mantenga el cable de conexión alejado del calor, aceite, bordes afilados o piezas móviles.** *El peligro de descargas eléctricas aumenta si los cables de conexión están dañados o enrollados.*
- **Cuando trabaje con una máquina al aire libre, utilice únicamente alargadores que también sean adecuados para el exterior.** *El uso de un alargador adecuado para el exterior reduce el peligro de descargas eléctricas.*
- **Si el funcionamiento de la máquina en un entorno húmedo es inevitable, utilice un interruptor diferencial.** *El uso de este interruptor diferencial evita el riesgo de una descarga eléctrica.*

1.1.3 Seguridad de personas

- **Esté atento, preste atención a lo que hace y proceda con sentido común cuando trabaje con una máquina. No utilice ninguna máquina si siente cansancio o si se encuentra bajo el efecto de drogas, alcohol o medicamentos.** *Un momento de descuido mientras se utiliza la máquina puede provocar lesiones graves.*
- **Utilice equipo de protección personal y siempre gafas de protección.** *El uso de equipos de protección individual, como mascarilla contra el polvo, zapatos de seguridad antideslizantes, casco de protección o protección para los oídos, según el tipo y aplicación de la máquina, reduce el riesgo de lesiones.*
- **Evite una puesta en funcionamiento involuntaria. Asegúrese de que la máquina está desconectada antes de enchufarla a la red eléctrica y/o conectar la batería, agarrarla o transportarla.** *Si al transportar la máquina tiene el dedo en el interruptor o si la máquina se encuentra encendida y conectada a la alimentación de corriente, esto puede provocar accidentes.*
- **Retire las herramientas de ajuste o las llaves inglesas antes de encender la máquina.** *Una herramienta o llave que se encuentre en una parte giratoria de la máquina puede provocar lesiones.*
- **Procure mantener una postura normal. Mantenga una postura firme y el equilibrio en todo momento.** *De este modo podrá controlar mejor la máquina en situaciones inesperadas.*
- **Utilice la ropa adecuada. No utilice ropa holgada ni joyas. Mantenga el pelo y la ropa alejados de las piezas móviles.** *La ropa*

suelta, las joyas o el pelo largo pueden engancharse en las piezas móviles.

- **Si se pueden montar dispositivos de aspiración y de recogida de polvo, se deben conectar y utilizar correctamente.** *El uso de un dispositivo aspirador de polvo puede reducir los riesgos relacionados con el polvo.*
- **No se deje llevar por un falso sentido de seguridad ni pase por alto las normas de seguridad para máquinas, aunque esté familiarizado/a con la máquina después de un uso reiterado.** *Un descuido en el manejo puede provocar lesiones graves en cuestión de fracciones de segundo.*

1.1.4 Uso y manejo de la máquina eléctrica

- **No sobrecargue la máquina. Utilice para su trabajo la máquina específica para ello.** *Con la máquina adecuada trabajará mejor y con mayor seguridad en un rango de potencia determinado.*
- **No utilice ninguna máquina cuyo interruptor esté defectuoso.** *Una máquina que no se puede encender o apagar es peligrosa y se debe reparar.*
- **Extraiga el enchufe de la toma de corriente y/o retire la batería desmontable antes de realizar cualquier ajuste en el aparato, cambiar cualquier pieza de la herramienta de aplicación o guardar la máquina.** *Estas medidas de precaución evitan el arranque accidental de la máquina.*
- **Guarde las máquinas que no se utilicen fuera del alcance de los niños. No permita que nadie utilice la máquina a menos que esté familiarizado/a con ella o que se haya leído las presentes instrucciones.** *Las máquinas son peligrosas si son utilizadas por personas que carecen de experiencia.*
- **Conserve con esmero las máquinas y la herramienta de aplicación. Controle si las piezas móviles funcionan perfectamente y no se atascan, si hay piezas rotas o dañadas que puedan perjudicar el funcionamiento de la máquina. Encargue la reparación de las piezas dañadas antes de utilizar la máquina.** *Muchos accidentes se deben a un mantenimiento mal realizado de las máquinas.*
- **Mantenga las herramientas de corte afiladas y limpias.** *Las herramientas de corte cuidadosamente conservadas con bordes de corte afilados se atascan menos y son más fáciles de controlar.*
- **Utilice la máquina, la herramienta de aplicación, las herramientas de aplicación, etc. conforme a las presentes instrucciones. Tenga en cuenta las condiciones del trabajo y las actividades a realizar.** *El uso de las máquinas para otras aplicaciones distintas a las previstas puede provocar situaciones peligrosas.*
- **Mantenga los mangos y empuñaduras secos, limpios y sin restos de aceite ni grasa.** *Los mangos y empuñaduras resbaladizos no permiten manejar ni controlar la máquina de forma segura en situaciones imprevistas.*

1.1.5 Uso y manejo de la máquina de alimentación por baterías

- **Cargue la batería únicamente con cargadores recomendados por el fabricante.** *Existe peligro de incendio si se cargan baterías en un cargador que es apropiado para otro tipo de baterías.*
- **Utilice únicamente las baterías previstas para ello en las máquinas.** *En caso de utilizar otras baterías, existe riesgo de incendio y lesiones.*
- **Mantenga la batería que no utilice lejos de clips, monedas, llaves, clavos, tornillos u otros objetos metálicos, que puedan provocar un puenteo entre los contactos.** *Un cortocircuito de los contactos de la batería puede tener como consecuencia quemaduras o incendio.*
- **En caso de una aplicación incorrecta, puede salir líquido de la batería. Evite el contacto con el mismo. En caso de contacto accidental, lávese con agua. Si el líquido entra en contacto con los ojos, acuda al médico.** *El líquido que sale de la batería puede causar irritaciones de la piel o quemaduras.*
- **No utilice baterías dañadas o modificadas, ni utilice la máquina si está dañada o modificada.** *Las baterías dañadas o alteradas pueden comportarse de forma imprevisible y provocar incendios, explosiones o peligro de lesiones.*
- **No exponga una batería o una máquina al fuego ni a altas temperaturas.** *El fuego o las temperaturas superiores a 130 °C pueden causar una explosión.*
- **Siga todas las indicaciones para la carga y nunca cargue la batería o la máquina con alimentación por batería fuera del rango de temperatura especificado en el**

manual de instrucciones. *Una carga incorrecta o fuera del rango de temperaturas permitido puede destruir la batería y aumentar el riesgo de incendio.*

1.1.6 Servicio técnico

- **Solamente el personal cualificado puede reparar su máquina, y solo con piezas de repuesto originales.** *De este modo se garantiza que se mantiene la seguridad de la máquina.*
- **Nunca realice trabajos de mantenimiento a baterías dañadas.** *El mantenimiento completo de baterías solamente debe realizarlo el fabricante o centros de atención al cliente autorizados.*

1.2 Instrucciones de seguridad para bordeadoras y cortabordes

(a) **No utilice la máquina en condiciones climáticas adversas, en especial en caso de tormenta.** Esto reduce el peligro de ser alcanzado por un rayo.

(b) **Examine a fondo el área de trabajo para constatar que no haya animales salvajes.** Los animales salvajes pueden verse dañados por la máquina en marcha.

(c) **Examine a fondo el área de trabajo y retire todas las piedras, palos, alambres, huesos y otros cuerpos extraños.** Las piezas que salen proyectadas pueden provocar lesiones.

(d) **Antes de utilizar las máquinas, compruebe siempre que la herramienta de corte y la unidad de corte no estén dañadas.** Las piezas dañadas aumentan el riesgo de lesiones.

(e) **Antes del uso, compruebe el cable de alimentación y cualquier cable alargador para detectar señales de daños o envejecimiento. Si el cable de alimentación se daña o se desgasta durante el funcionamiento, apague la máquina y no toque el cable hasta que no haya extraído el enchufe.** Un cable de alimentación o alargador dañado puede provocar descargas eléctricas, incendios y/o lesiones graves.

(f) **Las cubiertas de protección no deben desmontarse ni puentearse. Las cubiertas de protección deben estar montadas y funcionar correctamente.** Una cubierta de protección que esté suelta o dañada, o que no funcione correctamente, puede provocar lesiones.

(g) **Mantenga todas las ranuras de ventilación libres de suciedad.** Las ranuras de ventilación obstruidas y las impurezas pueden provocar un sobrecalentamiento o peligro de incendio.

(h) **Utilice protección para los ojos y los oídos.** Un equipo de protección individual reduce lesiones.

(i) **A la hora de operar la máquina utilice siempre calzado protector antideslizante. Nunca trabaje sin calzado o con sandalias abiertas.** Así reducirá el peligro de sufrir una lesión en los pies debido al contacto con la herramienta de corte en rotación.

(j) **Lleve siempre ropa protectora como, p. ej., pantalones largos que le protejan las piernas al operar la máquina.** El contacto con la herramienta de corte giratoria o con el hilo de corte causa lesiones.

(k) **A la hora de operar la máquina, mantenga alejadas a las personas presentes.** Las piezas que salen proyectadas pueden provocar graves lesiones.

(l) **No opere la máquina por encima de la altura de la cintura.** Esto ayuda a evitar un contacto accidental con el hilo de corte y permite controlar mejor la máquina en situaciones inesperadas.

(m) **No opere la máquina en hierba mojada. Siempre camine, nunca corra.** Así reducirá el peligro de resbalarse y caer, lo que podría provocar lesiones.

(n) **No opere la máquina en pendientes excesivamente inclinadas.** Así se evita el riesgo de perder el control, resbalarse y caer, lo que podría provocar lesiones.

(o) **Cuando trabaje en laderas, procure mantener una postura estable; trabaje siempre en posición transversal con respecto a la pendiente, nunca hacia delante o hacia atrás, y tenga suma precaución al cambiar la dirección de trabajo.** Así se evita el riesgo de perder el control, resbalarse y caer, lo que podría provocar lesiones.

(p) **Mantenga todos los cables de alimentación y cables eléctricos alejados de la zona de corte.** Los cables de alimentación o cables eléctricos pueden estar escondidos en setos o arbustos, y por ello el hilo de corte o la cuchilla puede cortarlos o dañarlos de forma accidental.

(q) **Al trabajar, mantenga todas las partes del cuerpo alejadas del hilo o herramienta de corte en rotación. Cerciórese de que la fuente de alimentación esté desconectada antes de retirar el material atascado de la máquina.** La herramienta de corte giratoria o el hilo de corte pueden producir lesiones de gravedad.

(r) **Transporte la máquina apagada y alejada de su cuerpo.** Un manejo adecuado de la máqui-

na reduce la probabilidad de un contacto accidental con la cuchilla o el hilo de corte en rotación.

(s) **Utilice únicamente cabezales de corte de repuesto, hilos de repuesto y cuchillas de plástico según las especificaciones del fabricante.** Las piezas de repuesto incorrectas pueden provocar pérdida de control, rotura y lesiones.

(t) **No sustituya los hilos de corte o cuchillas de plástico por hilos de corte o cuchillas metálicas.** El uso de herramientas de corte no permitidas puede producir lesiones.

1.3 Exposición a vibraciones

- **Peligro por vibración**
  El valor real de las emisiones de vibración durante la utilización del aparato puede diferir del valor especificado por el fabricante.
  Antes y durante el uso tenga en cuenta los siguientes factores de influencia:
  - ¿El aparato se utiliza conforme al uso previsto?
  - ¿El material se corta o se trabaja de una manera adecuada?
  - ¿El aparato se encuentra en un estado de uso correcto?
  - ¿La herramienta de corte está debidamente afilada y se ha colocado la herramienta de corte adecuada?
  - ¿Se han montado las asas de sujeción y, en caso necesario, las asas antivibración opcionales, y están firmemente unidas al aparato?
- Opere el aparato únicamente con el número de revoluciones del motor necesario para llevar a cabo el trabajo en cuestión. Evite el número de revoluciones máximo para reducir el ruido y las vibraciones.
- Si se usa de manera indebida o se lleva a cabo un mal mantenimiento puede aumentar el ruido y las vibraciones del aparato. perjudicando la salud. En ese caso, apague inmediatamente el aparato y llévelo a reparar a un taller del servicio técnico autorizado.
- El grado de exposición a vibraciones depende del trabajo que se realiza y de cómo se utiliza el aparato. Tenga esto en cuenta y haga las pausas necesarias durante el trabajo. Esto reducirá notablemente la exposición a vibraciones durante todo el período de trabajo.
- El uso prolongado del aparato expone al usuario a vibraciones que podrían causarle problemas de circulación ("dedos blancos"). Para evitar este riesgo lleve guantes y mantenga las manos calientes. En caso de que se detecte cualquier síntoma de "dedos blancos" acuda inmediatamente a un médico. Entre estos síntomas están: adormecimiento, pérdida de sensibilidad, cosquilleo, picor, dolor, fuerza debilitada, cambio de color o del estado de la piel. Normalmente, estos síntomas afectan a los dedos, las manos o el pulso. El peligro aumenta con las bajas temperaturas.
- Realice descansos largos durante su jornada laboral para que pueda recuperarse del ruido y las vibraciones. A la hora de trabajar con equipos que producen fuertes vibraciones organícese el trabajo repartido en varios días.
- Si observa una sensación desagradable o alteraciones en el color de la piel de las manos mientras usa el aparato, interrumpa el trabajo inmediatamente. Haga pausas con duración suficiente. Si no hace suficientes pausas, podría llegar a sufrir el síndrome de vibración mano-brazo.
- Minimice el riesgo de exposición a vibraciones. Cuide el aparato siguiendo las instrucciones del manual.
- Si utiliza el aparato con frecuencia, póngase en contacto con su distribuidor especializado para adquirir accesorios antivibración (p. ej. empuñaduras).
- Evite trabajar con el aparato a temperaturas inferiores a 10 °C. Determine en un plan de trabajo de qué forma puede reducir las vibraciones.

1.4 Exposición al ruido

Es inevitable un determinado grado de exposición al ruido con este aparato. Efectúe los trabajos con mayor nivel de ruido a horas en que esté permitido y sea adecuado. Respete el horario de descanso y limite el trabajo a la duración necesaria. Una protección adecuada para los oídos es necesaria para protegerse usted mismo y otras personas cercanas.

1.5 Instrucciones de seguridad de la batería y el cargador

- Antes de la carga retire la batería del aparato.
- Coloque la batería en el aparato con la polaridad correcta.
- Retire la batería del aparato si va a guardarlo durante un periodo de tiempo prolongado.
- No cortocircuite los terminales de conexión del aparato ni de la batería.

Manuales de instrucciones

Seguir las instrucciones de seguridad de la batería y del cargador en los manuales de instrucciones separados.

- Manual de instrucciones 443998: baterías
- Manual de instrucciones 443999: cargadores

1.6 Instrucciones de seguridad para el funcionamiento

⚠ **¡ADVERTENCIA! Peligro por campo electromagnético.** Esta herramienta eléctrica genera un campo electromagnético durante su funcionamiento. Este campo puede interferir, en determinadas circunstancias, con implantes médicos activos o pasivos.

- Para reducir el riesgo de lesiones graves o la muerte, recomendamos a las personas con implantes que consulten a su médico y al fabricante del implante antes de usar esta herramienta eléctrica.

- Maneje siempre el aparato con las dos manos.
- Mantenga siempre las manos y los pies alejados del mecanismo de corte, sobre todo, al encender el motor.
- Espere a que el mecanismo de corte se pare después de apagar el motor.
- Retire los restos de corte solamente si el motor y el mecanismo de corte están parados.
- No toque el cortador de hilo con la manos desprotegidas, ya que existe peligro de lesiones por corte.
- Después de sacar un hilo nuevo, ponga siempre el aparato en la posición de trabajo normal antes de encenderlo.
- No utilice hilo de corte metálico.
- Retire siempre los restos de hierba de la cubierta de protección, el mecanismo de corte y el motor.
- Las personas que no estén familiarizadas con el aparato deben practicar primero con el motor desconectado.
- Al trabajar en pendiente:
  - Nunca trabaje en una pendiente lisa y resbaladiza.
  - Corte siempre el césped transversalmente a la pendiente, nunca hacia arriba o hacia abajo.
  - Sitúese siempre por debajo del mecanismo de corte.
- Si entra en contacto con un cuerpo extraño:
  - Desconecte el motor.
  - Compruebe si el aparato presenta algún daño.

2 ACERCA DE ESTE MANUAL DE INSTRUCCIONES

- La versión original de este manual de instrucciones está en alemán. Todas las demás versiones en otros idiomas son traducciones de la versión original.
- Conserve siempre este manual de instrucciones para poderlo leerlo en caso de que necesite consultar información sobre el aparato.
- Entregue el aparato a otra persona siempre adjuntando el manual de instrucciones.
- Lea y tenga en cuenta las indicaciones de seguridad y advertencias de este manual de instrucciones.

2.1 Símbolos de la portada

Símbolo	Significado
	Antes de ponerlo en marcha, es imprescindible leer atentamente este manual de instrucciones. Esto es esencial para un trabajo seguro y un manejo sin problemas.
	Manual de instrucciones
	Maneje las baterías de ion de litio con cuidado. Preste especial atención a las indicaciones de transporte, almacenamiento y eliminación de este manual de instrucciones.
	Este producto está conforme con las directivas europeas aplicables, y se ha efectuado un procedimiento de evaluación de la conformidad para estas directivas.

2.2 Explicación de símbolos y palabras de señalización

⚠ **¡PELIGRO!** Indica una situación de peligro inminente que, en caso de no evitarse, produce lesiones graves o la muerte.

⚠ ¡ADVERTENCIA! Indica una situación de peligro potencial que, en caso de no evitarse, podría producir lesiones graves o la muerte.

⚠ ¡PRECAUCIÓN! Indica una situación de peligro potencial que, en caso de no evitarse, podría producir lesiones de leves a moderadas.

¡ATENCIÓN! Indica una situación que, en caso de no evitarse, podría producir daños materiales.

NOTA Indicaciones especiales para una mejor comprensión y manejo.

3 DESCRIPCIÓN DEL PRODUCTO

El presente manual de instrucciones describe un recortabordes con batería accionado a mano.

Pueden utilizarse todas las baterías (Bxxx Li) y cargadores (Cxxx Li) de la gama TWIN 18V/36V VOLT DO MORE.

¡ATENCIÓN! Peligro de daños en la batería y el aparato. Si el aparato se utiliza con una batería inapropiada, pueden dañarse el propio aparato y la batería.

- Utilice el aparato únicamente con la batería especificada.

NOTA Encontrará más información en los manuales de instrucciones de las baterías y los cargadores de la gama TWIN 18V/36V VOLT DO MORE.

3.1 Uso previsto

Con este recortabordes podrá recortar la hierba que no se puede alcanzar con un cortacésped, p. ej., en pequeñas superficies de césped, bajo los arbustos, junto a los árboles, en taludes, en bordes de césped o junto a muros y esquinas de edificios.

Este aparato ha sido diseñado únicamente para su uso privado. Cualquier otro uso distinto, así como cualquier modificación o ampliación no permitida, se considera un uso indebido y tiene como consecuencia la extinción de la garantía y la pérdida de la conformidad, así como el rechazo de toda responsabilidad por parte del fabricante por daños del usuario o de terceros.

3.2 Posible uso indebido previsible

El aparato no está diseñado para emplearlo como desbrozadora, es decir, no es adecuado para cortar plantas más fuertes, maleza verde o matorrales.

El aparato no ha sido concebido para el uso industrial en parques públicos o instalaciones deportivas ni para el uso en el ámbito de la agricultura y la silvicultura.

3.3 Riesgos residuales

Aunque se utilice correctamente el aparato existe siempre un cierto riesgo residual que no puede excluirse por completo. Debido al tipo y al diseño del aparato pueden derivarse los siguientes peligros potenciales según la utilización:

- Proyección de material cortado, tierra y piedras pequeñas a gran velocidad.
- Inhalación de partículas de material cortado sin no se lleva una mascarilla.
- Lesiones por cortes al meter la mano en el dispositivo de corte en marcha.

3.4 Dispositivos de seguridad y protección

⚠ ¡ADVERTENCIA! Peligro de lesiones. Los dispositivos de seguridad y protección que estén defectuosos o se hayan anulado pueden provocar lesiones graves.

- Disponga la reparación de los dispositivos de seguridad y protección que estén defectuosos.
- Nunca anule los dispositivos de seguridad y protección.

3.4.1 Botón de desbloqueo

El botón de desbloqueo activa el interruptor de encendido/apagado. De este modo se evita un encendido accidental del aparato al presionar únicamente el interruptor de encendido/apagado.

3.4.2 Cubierta de protección

Protege al usuario del hilo de corte en rotación y de los objetos que salen disparados.

3.4.3 Estribo de protección

Protege las plantas y a las demás personas del hilo de corte en rotación. Además, también protege el hilo de corte frente a un desgaste excesivo al recortar junto a muros.

3.5 Símbolos en el aparato

3.5.1 Símbolos de seguridad

Símbolo	Significado
	Lea el manual de instrucciones antes de la puesta en funcionamiento.

Símbolo	Significado
	Utilice guantes protectores.
	Utilice calzado de seguridad.
	Utilice protección para los ojos y los oídos.
	No utilice hojas de sierra circular ni cuchillas, únicamente hilos de corte.
	No exponga el aparato a la lluvia.
	Preste especial atención durante el manejo.
	Peligro debido a los objetos que salen despedidos.
	Mantenga a terceras personas alejadas de la zona de peligro.
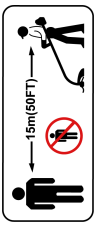	Las personas que no participen en los trabajos deben mantenerse fuera de un radio de alcance de 15 m desde el usuario con el aparato.
	Retire la batería antes de efectuar trabajos de ajuste, limpieza o mantenimiento.

3.5.2 Símbolos de mando

Símbolo	Significado
	Invertir 90° el cabezal de corte para cortar bordes de césped: ■ Trimming: cortar césped ■ Edging: cortar bordes de césped
	Flecha del vástago por encima del mango guía: límite superior para mover el mango guía. Si la empuñadura sigue moviéndose hacia arriba, al sacar la batería, la mano chocará con el mango guía.
	Flecha del vástago por debajo del mango guía: límite inferior para mover el mango guía. Si se sigue moviendo hacia abajo, no se podrá manejar bien el aparato.

3.6 Vista general del producto (01)

N.º	Componente
1	Empuñadura superior
2	Botón de desbloqueo
3	Interruptor de encendido/apagado
4	Soporte de la batería
5	Mango guía
6	Botón giratorio del mango guía
7	Vástago divisible
8	Conmutador Trimming/Edging para invertir el cabeza del corte (0 – 90°)
9	Botón de desbloqueo para inclinar el cabezal de corte (0 – 45°, 5 niveles)
10	Cabezal de corte con motor
11	Estribo protector de plantas
12	Bobina de hilo
13	Cortador de hilo
14	Cubierta de protección
15*	Batería*
16*	Cargador*
17**	Gancho para colgar en la pared**

**: En el kit completo (n.º de artículo 114146)*

***: Opcional (n.º de artículo 114184)*

3.6.1 Cabezal de corte inclinable e invertible

El cortabordes está equipado con un cabezal inclinable e invertible:

- Invierta la posición entre 0 y 90° para cortar bordes de césped
- Incline la posición entre 0 y 45° (5 niveles) para ajustarla a la estatura y recortar zonas de difícil acceso

3.6.2 Hilo de corte biodegradable

El hilo de corte está fabricado en plástico biodegradable y tiene la certificación OK biodegradable SOIL de TÜV conforme a la norma ISO 17556. Con ella, se garantiza una capacidad de biodegradación completa en condiciones naturales en el plazo de 24 meses.

3.7 Volumen de suministro

Los elementos que aquí se listan forman parte del volumen de suministro. Compruebe si se incluyen todos los elementos:

N.º	Componente
1	Cortabordes
2	Cubierta de protección con 2 tornillos
3	Estribo protector de plantas
4	Mango guía
5	Manual de instrucciones
6*	Batería*
7*	Cargador*

**: No incluido en el volumen de suministro en el caso del aparato individual, pero forma parte del set completo.*

4 MONTAJE

¡ADVERTENCIA! Peligro debido a un montaje incompleto. Si se pone en marcha un aparato que no está completamente montado pueden producirse lesiones graves.

- Operar el aparato solo cuando esté montado completamente.
- Cuando el aparato esté completamente montado, colocar la batería.

4.1 Ensamblaje del vástago divisible (02)

1. Despliegue el vástago divisible.
2. Ensamble bien el vástago divisible hasta que encajen los muelles.

4.2 Montaje de la cubierta de protección y el estribo protector de plantas (03)

Montaje de la cubierta de protección

1. Deslice la cubierta de protección (03/1) desde atrás sobre el cabezal de corte (03/a). Procure que el hilo de corte quede por fuera.
2. Inserte los dos tornillos (03/2) (03/b) y apriételos bien.

Colocación del estribo protector de plantas

1. Doble el estribo protector de plantas (03/3).
2. Inserte el estribo protector de plantas en los orificios (03/4) (03/c).

4.3 Fijación del mango guía (04)

1. Coloque el mango guía (04/1) sobre el vástago (04/2) (04/a).
2. Meta la tuerca (04/3) en el mango guía (04/b).
3. Coloque el tornillo con botón giratorio (04/4) en la tuerca del mango guía (04/c).
4. Apriete el tornillo para fijar el mango guía.

5 PUESTA EN FUNCIONAMIENTO

5.1 Retirada de la protección de transporte del cortador de hilo

Retire la protección de transporte del cortador de hilo antes de la primera puesta en funcionamiento.

5.2 Cargar la batería

Respete el rango de temperatura para la operación de carga; véanse los datos técnicos.

NOTA Para obtener información detallada, tenga en cuenta los manuales de instrucciones individuales de la batería y el cargador:

- Manual de instrucciones 443998: baterías
- Manual de instrucciones 443999: cargadores

5.3 Colocación y extracción de la batería (05)

¡ATENCIÓN! Peligro de daños de la batería. Si se deja la batería dentro del aparato después de utilizarlo, la batería podría resultar dañada.

- Justo después de utilizar el aparato, sacar la batería y guardarla en un lugar protegido de heladas.
- Introducir la batería en el aparato justo antes de comenzar a trabajar.

Colocación de la batería

1. Deslice la batería (05/1) en el soporte de la batería (05/2) hasta que encaje (05/a).

Extracción de la batería

1. Pulsar el botón de bloqueo (05/3) de la batería y mantenerlo pulsado.
2. Saque la batería (05/b).

6 FUNCIONAMIENTO

A la hora de utilizar un recortabordes o una desbrozadora utilice siempre el equipo de protección individual:

- Para el recortabordes: protección auditiva, gafas protectoras, calzado resistente
- Para la desbrozadora: protección auditiva, gafas protectoras, calzado resistente, guantes, calzado de seguridad

⚠ ¡ADVERTENCIA! Peligro de lesiones graves en caso de daños y estados operativos anómalos. Si se sueltan piezas, pueden producirse lesiones muy graves. Detenga de inmediato el aparato/la máquina y retire la batería. Acto seguido compruebe si todas las piezas móviles se han detenido completamente:

- Si se topa con un objeto duro: Compruebe si el aparato/la máquina presenta daños y proceda a realizar una reparación. Solo entonces vuelva a encender el aparato/la máquina e inicie el funcionamiento.
- Si el aparato/la máquina vibra de manera inusual: Compruebe de inmediato si el aparato/la máquina presenta daños. Sustituya o repare las piezas dañadas. Examine el aparato en busca de piezas sueltas y vuelva a apretarlas.

- Antes de conectar el aparato, compruebe que todas las piezas estén bien atornilladas.
- Fije las herramientas de corte para que no puedan soltarse durante el funcionamiento.

6.1 Conectar y desconectar el aparato (06)

1. Colóquese en un lugar seguro.
2. Sostenga el aparato con las dos manos. sin apoyar el cabezal de corte en el suelo.
3. Agarre con una mano la empuñadura superior (06/1) y con la otra, el mango guía (06/2).
4. Pulse el botón de desbloqueo (06/3).
5. Pulse y retenga el interruptor de encendido/apagado (06/4). El aparato está funcionando. El botón de desbloqueo puede soltarse.
6. Deje funcionar el cortabordes al ralentí durante unos instantes. En este momento, se recorta la longitud adecuada del hilo de corte.
7. Si se suelta el interruptor de encendido/apagado, el aparato se desconecta.

⚠ ¡ADVERTENCIA! Peligro de lesiones por cortes. El cabezal de hilo sigue girando unos segundos después de apagar el aparato. Si acerca las manos existe peligro de lesiones por corte.

- Espere a que el cabezal de hilo se haya detenido.

6.2 Desplazamiento del mango guía (07)

1. Afloje el botón giratorio (07/1).
2. Mueva el mango guía (07/2) hacia arriba (07/a) o hacia abajo (07/b) hasta la marca de flecha (07/3).
3. Apriete el botón giratorio.

6.3 Prolongación del hilo de corte durante el funcionamiento

El hilo de corte se alarga automáticamente en cada inicio. Esto hace que se desenrolle un segmento de hilo de corte nuevo de la bobina de hilo y que el cortador de hilo corte el extremo de hilo gastado.

6.4 Inclinación del cabezal de corte para cortar césped (08)

Gracias a la posibilidad de modificar el ángulo de inclinación, también se puede cortar en lugares de difícil acceso como, por ejemplo, debajo de bancos, resaltos, etc.

1. Presione el botón de desbloqueo (08/1) del cabezal de corte (08/2) y manténgalo presionado (08/a).
2. Incline y encaje el cabezal de corte hasta la posición deseada (08/b).
3. Suelte el botón de desbloqueo.

6.5 Invertir el cabezal de corte para cortar bordes (09)

Para cortar bordes de césped, puede invertirse la posición del cabezal de corte en vertical.

1. Presione el conmutador Trimming/Edging (09/1) (09/a).
2. Invierta la posición del cabezal de corte (09/2) en vertical (09/b) hasta que encaje.
3. Suelte el conmutador.

6.6 Comprobación del estado de carga de la batería

El indicador del estado de carga se encuentra en la batería.

NOTA Para obtener información detallada, tenga en cuenta los manuales de instrucciones individuales de la batería y el cargador:

- Manual de instrucciones 443998: baterías
- Manual de instrucciones 443999: cargadores

7 PROCESO Y TÉCNICA DE TRABAJO (10 - 12)

- Encienda el aparato antes de acercarse al césped que va a cortar y bájelo después, a fin de evitar una sobrecarga.
- Incline el aparato ligeramente hacia delante (unos 30°) para cortar el césped con el extremo del hilo de corte. Proceda lentamente (10/a).
- Gire el aparato uniformemente a derecha e izquierda para cortar el césped (10/b).
- El césped muy crecido se debe cortar por capas. Proceda siempre de arriba hacia abajo (11).
- El aparato funciona de forma óptima a alta velocidad. Por este motivo no debe sobrecargar el aparato cortando hierba muy alta.
- El hilo se bloquea si se sobrecarga el aparato cuando el césped está muy crecido. Levante el aparato inmediatamente para reducir el esfuerzo. En caso contrario, se pueden producir daños permanentes en el motor.
- No corte el césped con el aparato directamente contra obstáculos duros (p. ej., muros), sino al lado de los mismos. Esto protege el hilo de corte (12).
- Mantenga el aparato alejado de plantas sensibles. Ponga el estribo de protección para plantas en posición horizontal.

8 MANTENIMIENTO Y LIMPIEZA

¡ADVERTENCIA! Peligro de lesiones por cortes. Peligro de lesiones por cortes al tocar partes afiladas y en movimiento del aparato, así como las herramientas de corte.

- Desconecte siempre el aparato antes de efectuar trabajos de mantenimiento, conservación o limpieza. Retire la batería.
- Utilice siempre guantes de seguridad cuando realice trabajos de mantenimiento, conservación y limpieza.

NOTA Los trabajos de reparación solo pueden ser realizados por los centros de servicio técnico o empresas especializadas competentes.

- No exponga el aparato a la humedad. No pulverice con agua.
- Limpie la cuchilla de corte y la carcasa con un cepillo y un paño después de cada uso. No utilice agua ni productos de limpieza agresivos o con disolventes. Existe peligro de corrosión y de daños en las piezas de plástico.
- Mantenga cualquier abertura de ventilación del aparato libre de suciedad.
- Extraiga la batería después de cada uso y compruebe que el aparato no presente daños.
- No utilice el aparato si no hay cuchilla en el cortador de hilo o si está defectuosa.
- Retire siempre los restos de hierba de la cubierta de protección, el cabezal de hilo y el motor.
- Compruebe que todos los tornillos están bien apretados.
- Compruebe la presencia de corrosión en los contactos eléctricos del aparato y, si es necesario, límpielos con una brocha de alambre fino y pulverice con un espray de contacto.

8.1 Sustitución de la bobina de hilo (13)

Condición previa: El aparato debe estar desconectado y con la batería extraída.

Bobina de hilo de repuesto: juego de 2 bobinas. Consulte el n.º de artículo en los datos técnicos.

1. Al mismo tiempo, pulse (13/a) ambos botones de desbloqueo (13/1) y retire la cubierta (13/2).
2. Extraiga la bobina de hilo vacía (13/3).
3. Coloque (13/b) la bobina de hilo nueva (13/4).
4. Enhebre hacia el exterior el hilo de corte por la abertura (13/5) del cabezal de hilo.
5. Vuelva a colocar la cubierta y presiónela hasta que encaje.
6. Coloque la batería en el aparato.

9 AYUDA EN CASO DE AVERÍA

¡PRECAUCIÓN! Peligro de lesiones. Las partes del aparato afiladas y en movimiento pueden producir lesiones.

- Lleve siempre guantes protectores cuando realice trabajos de mantenimiento, conservación y limpieza.

NOTA En caso de averías que no figuren en esta tabla o no pueda solucionar usted mismo, póngase en contacto con nuestro servicio de atención al cliente.

Problema	Causa	Solución
No se suelta más hilo de corte.	Se ha terminado el hilo de la bobina.	Sustituya la bobina de hilo.
El motor no funciona.	La batería está agotada.	Cargue la batería.
	Falta la batería o no está colocada correctamente.	Coloque la batería correctamente.
	No hay alimentación de corriente.	1. Retire la batería. 2. Limpie los contactos del aparato.
	El guardamotor ha desconectado el motor debido a una sobrecarga.	Espere hasta que el guardamotor vuelva a permitir la conexión del motor.
El motor funciona con interrupciones.	Fallo del aparato	Acuda al servicio técnico del fabricante.
	El interruptor de encendido/apagado está defectuoso.	Acuda al servicio técnico del fabricante.
El motor está en marcha pero el hilo de corte no se mueve.	Fallo del aparato	Acuda al servicio técnico del fabricante.
El aparato vibra de forma anómala.	La bobina de hilo está sucia.	Limpie la bobina de hilo, sustitúyala en caso necesario.
	Fallo del aparato	Acuda al servicio técnico del fabricante.
El tiempo de funcionamiento de la batería disminuye considerablemente.	El césped está demasiado crecido o húmedo.	■ Corte el césped a una altura mayor. ■ Deje que el césped se seque.
	Altura de corte insuficiente.	Corte el césped a una altura mayor.
	La vida útil de la batería ha finalizado.	Sustituya la batería. Utilice sólo los accesorios originales del fabricante.
La batería no carga.	Los contactos de la batería están sucios.	Acuda al servicio técnico del fabricante.
	La batería o el cargador están defectuosos.	Pedir piezas de repuesto. Acuda al servicio técnico del fabricante.
	La batería está demasiado caliente.	Deje enfriar la batería.

10 ALMACENAMIENTO

- Limpie a fondo el aparato después de cada uso y coloque todas las cubiertas de protección de que disponga.
- Realice los trabajos de mantenimiento necesarios.
- Guarde el aparato en un lugar seco y bajo llave, fuera del alcance de los niños.
- Cuelgue el recortabordes por el mango. De este modo no se carga innecesariamente el cabezal de corte.

Antes de períodos de inactividad de más de 30 días, lleve a cabo las siguientes tareas:

- Limpie a fondo el aparato y almacénelo en un lugar seco.

10.1 Guardar la batería y el cargador

NOTA Para encontrar información más detallada, consulte los manuales de instrucciones separados de la batería y del cargador.

11 TRANSPORTE

Antes del transporte, tome las siguientes medidas:

1. Desconecte el aparato.
2. Retire la batería del aparato.
3. Embale la batería adecuadamente (ver más abajo).

Batería "B160.6 Li" (n.º art. 114128)

NOTA La energía nominal de la batería supera los 100 Wh. Por eso deben respetarse las siguientes instrucciones de transporte.

La batería de ion de litio incluida está sujeta a las disposiciones relativas al transporte de mercancías peligrosas aunque puede transportarse en condiciones más simples:

- Un usuario privado puede transportar la batería por carretera sin más, siempre y cuando el embalaje de esta esté condicionado para la venta al por menor y dicho transporte sea para fines privados.
- Los usuarios industriales que realicen el transporte en el contexto de su actividad principal (p. ej., entregas desde y hacia obras o exhibiciones) también pueden aplicar esta simplificación.

En los dos casos mencionados anteriormente deben tomarse precauciones obligatoriamente para evitar que se libere el contenido. En otros casos deberán respetarse obligatoriamente las disposiciones relativas al transporte de mercancías peligrosas. En caso de incumplimiento, se impondrán sanciones graves al emisor y, si procede, también al transportista.

Otras indicaciones sobre transporte y envío

- Las baterías de iones de litio solo deben transportarse o enviarse en perfecto estado.
- Para transportar la batería utilizar únicamente el cartón original o un cartón especial para mercancías peligrosas (no es necesario para baterías con una energía nominal inferior a 100 Wh).
- Cerrar con adhesivo los contactos de la batería abiertos para evitar un cortocircuito.
- Asegurar la batería frente a deslizamientos dentro del embalaje para evitar que la batería se dañe.
- Asegurarse de que la marcación y la documentación de envío sean correctas para el transporte y el envío (p. ej., por parte de la empresa de paquetería o expedición).
- Antes de realizar el transporte, infórmese sobre si el proveedor de servicios que usted ha elegido puede transportar el aparato y notifique su envío.

Recomendamos ponerse en contacto con un especialista en mercancías peligrosas para preparar el envío. También deberán respectarse otras posibles disposiciones nacionales.

12 ELIMINACIÓN DEL PRODUCTO

Sólo para los países de la UE:

Conforme a la Directiva Europea 2012/19/UE sobre aparatos eléctricos y electrónicos inservibles, tras su transposición en ley nacional, deberán coleccionarse por separado los cargadores para ser sometidas a un reciclaje ecológico.

En el caso de una eliminación inadecuada, los aparatos eléctricos y electrónicos pueden tener efectos nocivos para el medio ambiente y la salud humana debido a la posible presencia de sustancias peligrosas.

Indicaciones sobre la ley alemana de equipos eléctricos y electrónicos



- Los aparatos eléctricos y electrónicos antiguos no pertenecen a la basura doméstica y deben eliminarse por separado.
- Las baterías o pilas gastadas que no estén integradas de forma fija en el aparato usado

deben retirarse antes. La ley alemana de baterías rige su eliminación.

- El propietario o usuario de equipos eléctricos y electrónicos están obligados por ley a devolverlas tras su uso.
- El usuario final asume la responsabilidad propia de borrar sus datos personales del equipo usado que quiere eliminar.

El símbolo del contenedor tachado significa que los aparatos eléctricos y electrónicos no se pueden tirar a la basura doméstica.

Los aparatos eléctricos y electrónicos pueden depositarse de forma gratuita en los siguientes puntos:

- Puntos de recogida y eliminación públicos (p. ej., recintos municipales)
- Puntos de venta de electrodomésticos (físicos y en línea) siempre que el comerciante esté obligado a recoger aparatos u ofrezca el servicio voluntariamente.

Estas afirmaciones solamente son válidas para aquellos aparatos que se instalen y se vendan en los países de la Unión Europea y que estén sujetos a la Directiva europea 2012/19/UE. En países fuera de la Unión Europea pueden estar vigentes unas disposiciones diferentes a ésta en materia de eliminación de aparatos eléctricos y electrónicos antiguos.



El símbolo es solamente válido, si también se encuentra sobre la placa de características del producto/fabricado.

13 DATOS TÉCNICOS

Datos técnicos: consulte la tabla de los datos técnicos al principio de este manual de instrucciones.

** Observaciones sobre los valores de emisión de vibraciones y de emisión sonora:*

- *Los valores indicados de emisión de vibraciones y de emisión sonora se han medido conforme a un método de ensayo normalizado y pueden utilizarse para comparar una máquina con otra.*
- *Los valores indicados de emisión de vibraciones y de emisión sonora pueden utilizarse asimismo para una estimación inicial de la exposición (grado de exposición a las vibraciones).*
- *Los valores de emisión de vibraciones y de emisión sonora pueden diferir de los valores indicados durante la utilización real de la máquina en función del modo de uso de la misma.*
- *Respete las medidas de seguridad conforme al capítulo de seguridad. Intente reducir al máximo la exposición a las vibraciones. Algunas medidas para reducir la exposición a vibraciones son el uso de guantes mientras utiliza la máquina y la limitación del tiempo de trabajo. Tenga en cuenta todas las fases del ciclo de servicio (por ejemplo, el tiempo durante el cual está desconectada la máquina y el tiempo durante el cual está conectada, pero funciona sin carga).*

14 SERVICIO DE ATENCIÓN AL CLIENTE/SERVICIO TÉCNICO

Para cuestiones acerca de la garantía, reparaciones o piezas de recambio, diríjase al punto de servicio técnico de AL-KO más cercano. Lo encontrará en la siguiente dirección electrónica:
www.alko-garden.com/service-contacts

Encontrará más información sobre las piezas de repuesto en:
www.alko-garden.com/spareparts

15 INFORMACIÓN SOBRE LA DECLARACIÓN DE CONFORMIDAD

La declaración de conformidad de cada producto puede consultarse digitalmente mediante un código QR o un enlace, que se incluyen en la tabla de datos técnicos.

16 GARANTÍA

Durante el periodo legal de la garantía, nos comprometemos, a nuestra elección, a reparar o sustituir el aparato en caso de defecto de fabricación o material. El periodo de la garantía depende de la legislación del país donde se compró el aparato.

Nuestra garantía solo tiene validez en los siguientes casos:

- Se ha seguido el manual de instrucciones
- Se manipula el aparato correctamente
- Se han utilizado piezas de repuesto originales

La garantía no tendrá validez en los siguientes casos:

- Intentos de reparación no autorizados
- Modificaciones técnicas sin autorización
- Un uso inadecuado

Quedan excluidos de la garantía:

- Los daños de pintura derivados del desgaste normal
- Las piezas de desgaste que están identificadas con el marco xxxxxx (x) en la ficha de piezas de repuesto

El plazo de garantía comienza con la compra por parte del primer comprador final. La fecha del comprobante de compra será determinante. Diríjase al comercio donde compró el aparato o al servicio de atención al cliente autorizado más cercano con esta declaración y el comprobante de compra original. De acuerdo con esta declaración, los derechos del comprador permanecen intactos frente al vendedor.

TRADUZIONE DEL MANUALE PER L'USO ORIGINALE

Sommario

1 Indicazioni di sicurezza 83
1.1 Indicazioni generali di sicurezza per macchine elettriche 83
1.1.1 Sicurezza sul posto di lavoro 83
1.1.2 Sicurezza elettrica 83
1.1.3 Sicurezza di persone 83
1.1.4 Utilizzo e manipolazione della macchina elettrica 84
1.1.5 Utilizzo e manipolazione della macchina alimentata a batteria 84
1.1.6 Service 85
1.2 Indicazioni di sicurezza per trimmer e trimmer per bordi 85
1.3 Carico delle vibrazioni 86
1.4 Inquinamento acustico 86
1.5 Indicazioni di sicurezza su batteria e caricatore 86
1.6 Indicazioni di sicurezza per l'uso 87
2 Istruzioni per l'uso 87
2.1 Simboli sulla copertina 87
2.2 Descrizione dei simboli e parole segnaletiche 87
3 Descrizione del prodotto 88
3.1 Utilizzo conforme alla destinazione 88
3.2 Possibile uso errato prevedibile 88
3.3 Rischi residui 88
3.4 Dispositivi di sicurezza e di protezione 88
3.4.1 Pulsante di sblocco 88
3.4.2 Schermo protettivo 88
3.4.3 Fasce protettive 88
3.5 Simboli sull'apparecchio 88
3.5.1 Simboli di sicurezza 88
3.5.2 Indicazioni di utilizzo 89
3.6 Panoramica prodotto (01) 89
3.6.1 Testina da taglio ribaltabile e inclinabile 90
3.6.2 Filo di taglio biodegradabile 90
3.7 Dotazione 90
4 Montaggio 90
4.1 Montaggio del manico divisibile (02) 90
4.2 Montaggio di schermo protettivo e staffa di protezione piante (03) 90
4.3 Fissaggio della maniglia di guida (04) 90
5 Messa in funzione 90
5.1 Rimuovere la protezione di trasporto sulla forbice tagliafili. 90
5.2 Caricare la batteria 90
5.3 Inserimento e rimozione della batteria (05) 91
6 Utilizzo 91
6.1 Accensione e spegnimento dell'apparecchio (06) 91
6.2 Spostamento della maniglia di guida (07) 91
6.3 Allungare il filo di taglio durante il funzionamento 91
6.4 Rifinitura dell'erba – Inclinazione della testina da taglio (08) 91
6.5 Taglio del bordo del prato – Ribaltamento della testina da taglio (09) 92
6.6 Verifica dello stato di carica della batteria 92
7 Comportamento e tecnica di lavoro (10 – 12) 92
8 Manutenzione e cura 92
8.1 Sostituzione della bobina (13) 92
9 Supporto in caso di anomalie 93
10 Conservazione 94
10.1 Immagazzinare la batteria e il carica-batteria 94
11 Trasporto 94
12 Smaltimento 94
13 Specifiche tecniche 95
14 Servizio clienti/Assistenza 95
15 Informazioni sulla dichiarazione di conformità 95
16 Garanzia 96

1 INDICAZIONI DI SICUREZZA

1.1 Indicazioni generali di sicurezza per macchine elettriche

⚠ ATTENZIONE! Leggere e osservare tutte le indicazioni di sicurezza, le istruzioni, le illustrazioni e i dati tecnici forniti con questa macchina. *L'inosservanza delle istruzioni che seguono può avere come conseguenze scosse elettriche, incendi e/o lesioni gravi.*

- **Conservare tutte le indicazioni di sicurezza e le istruzioni per futuro riferimento.**

Il termine utilizzato nelle indicazioni di sicurezza "Macchina" si riferisce a macchine elettriche collegate alla rete di alimentazione (con cavo di rete) o a macchine elettriche a batteria (senza cavo di rete).

1.1.1 Sicurezza sul posto di lavoro

- **Mantenere pulita e ben illuminata la propria zona di lavoro.** *La mancanza di ordine o zone di lavoro non illuminate possono essere causa di incidenti.*
- **Non utilizzare la macchina in ambienti a rischio di esplosione in cui sono presenti liquidi, gas o polveri infiammabili.** *Le macchine generano scintille che possono far infiammare la polvere o i vapori.*
- **Durante l'uso, tenere le altre persone e in particolare i bambini a distanza dalla macchina.** *In caso di distrazione si rischia di perdere il controllo della macchina.*

1.1.2 Sicurezza elettrica

- **Il connettore della macchina deve essere adatto alla presa. Al connettore non deve essere apportata nessuna modifica. Non utilizzare adattatori in combinazione con macchine dotate di terra di protezione.** *L'uso di connettori non modificati e di prese adatte riduce il rischio di scossa elettrica.*
- **Evitare il contatto fisico con superfici collegate a terra, ad esempio superfici di tubi, radiatori, forni o frigoriferi.** *Il corpo collegato a terra è più esposto al rischio di scossa elettrica.*
- **Tenere le macchine lontane da pioggia o umidità.** *La penetrazione di acqua in una macchina aumenta il rischio di scossa elettrica.*
- **Non utilizzare il cavo di collegamento per scopi impropri, ad esempio per trasportare o appendere la macchina o per sfilare il connettore dalla presa. Tenere il cavo di collegamento lontano da fonti di calore, olio, spigoli taglienti o componenti mobili.** *Cavi di collegamento danneggiati o attorcigliati aumentano il rischio di scossa elettrica.*
- **Quando si lavora con una macchina all'aperto, utilizzare solo cavi di prolunga adatti anche per uso esterno.** *L'utilizzo di un cavo di prolunga adatto per l'esterno riduce il rischio di scossa elettrica.*
- **Se l'uso della macchina in un ambiente umido non è evitabile, utilizzare un interruttore differenziale.** *L'impiego di un interruttore differenziale riduce il rischio di scossa elettrica.*

1.1.3 Sicurezza di persone

- **Quando si lavora con una macchina si raccomanda di procedere con cautela, attenzione e giudizio. Non utilizzare macchine se si è stanchi o sotto l'influsso di droghe, alcol o medicinali.** *Un momento di disattenzione durante l'uso della macchina può avere come conseguenza infortuni gravi.*
- **Utilizzare dispositivi di protezione individuale, e in particolare indossare sempre degli occhiali protettivi.** *L'uso di dispositivi di protezione individuale, quali ad esempio maschera antipolvere, scarpe antinfortunistiche antiscivolo, casco o protezione per l'udito, in funzione del tipo di macchina e dell'uso specifico, riduce il rischio di lesioni.*
- **Evitare una messa in funzione involontaria. Accertarsi che la macchina sia spenta prima di collegarla all'alimentazione elettrica e/o alla batteria, di sollevarla o di trasportarla.** *Se trasportando la macchina si tiene il dito sull'interruttore oppure si collega la macchina all'alimentazione di corrente possono verificarsi degli incidenti.*
- **Prima di accendere la macchina, rimuovere gli eventuali attrezzi di regolazione o chiavi per dadi.** *La presenza di una chiave o altro attrezzo in una parte rotante della macchina può essere causa di infortuni.*
- **Evitare di assumere una postura anomala. Assicurarsi una posizione stabile e mantenere l'equilibrio in ogni momento.** *Ciò consente di controllare meglio la macchina in situazioni inaspettate.*
- **Indossare abiti adatti. Non indossare abiti ampi o gioielli. Tenere capelli e abiti lontani dalle parti in movimento.** *Abiti larghi, gio-*

ielli o capelli lunghi possono rimanere catturati dalle parti in movimento.

- **Se è possibile montare dei dispositivi di aspirazione e raccolta delle polveri, questi devono essere collegati e utilizzati correttamente.** *L'utilizzo di un sistema di aspirazione può ridurre i rischi dovuti alla polvere.*
- **Anche dove l'uso frequente garantisce una familiarità con la macchina, non lasciarsi mai ingannare da un falso senso di sicurezza e non ignorare le norme di sicurezza per le macchine.** *La noncuranza, anche solo per pochi secondi, può avere come conseguenza gravi lesioni.*

1.1.4 Utilizzo e manipolazione della macchina elettrica

- **Non sovraccaricare la macchina. Utilizzare la macchina concepita specificamente per il lavoro previsto.** *Con la macchina giusta si lavora meglio e in modo più sicuro nel campo di prestazioni specificato.*
- **Non utilizzare una macchina con l'interruttore guasto.** *Una macchina che non è più possibile accendere o spegnere è pericolosa e deve essere riparata.*
- **Sfilare il connettore dalla presa e/o rimuovere la batteria estraibile prima di effettuare impostazioni, di sostituire accessori o di riporre la macchina.** *Questa misura precauzionale previene l'avvio involontario della macchina.*
- **Conservare le macchine non utilizzate fuori dalla portata dei bambini. Non consentire l'uso della macchina a persone che non abbiano familiarità con essa o che non abbiano letto le presenti istruzioni.** *Le macchine sono pericolose se vengono utilizzate da persone inesperte.*
- **Tenere con cura le macchine e gli accessori. Controllare se le parti mobili funzionano correttamente e non si bloccano; assicurarsi che non vi siano parti rotte o danneggiate tali da compromettere il funzionamento della macchina. Prima di utilizzare la macchina, far riparare le parti danneggiate.** *Molti incidenti sono causati da una manutenzione inadeguata delle macchine.*
- **Mantenere gli utensili da taglio affilati e puliti.** *Degli utensili da taglio sottoposti a una cura meticolosa e ben affilati si inceppano meno e sono più facili da guidare.*
- **Utilizzare la macchina, gli accessori ecc. in conformità con le presenti istruzioni. Tenere in considerazione le specifiche condizioni di lavoro e attività da svolgere.** *L'uso di macchine per scopi diversi dalle applicazioni previste può portare a situazioni pericolose.*
- **Mantenere le impugnature e le superfici di contatto asciutte, pulite e libere da olio e grasso.** *Impugnature e superfici di contatto scivolose non consentono un uso e un controllo sicuri della macchina in situazioni impreviste.*

1.1.5 Utilizzo e manipolazione della macchina alimentata a batteria

- **Caricare le batterie solo con caricabatterie raccomandati dal produttore.** *L'uso di un caricabatterie adatto per un determinato tipo di batterie con batterie di altro tipo comporta il pericolo di incendio.*
- **Utilizzare nelle macchine solo le batterie specificamente previste.** *L'uso di altre batterie può avere come conseguenze lesioni e pericolo di incendio.*
- **Tenere la batteria non utilizzata lontano da graffette per ufficio, monete, chiavi, chiodi, viti o altri piccoli oggetti metallici che potrebbero fungere da ponte tra i contatti.** *Un cortocircuito tra i contatti della batteria può causare ustioni o incendi.*
- **In caso di uso scorretto, dalla batteria può fuoriuscire del liquido. Evitare il contatto con tale liquido. In caso di contatto accidentale, risciacquare con acqua. Se il liquido entra in contatto con gli occhi, richiedere anche l'intervento di un medico.** *Il liquido fuoriuscito dalla batteria può causare irritazioni della pelle o ustioni.*
- **Non utilizzare batterie né macchine danneggiate o modificate.** *Le batterie danneggiate o modificate possono funzionare in modo imprevedibile e causare incendi, esplosioni o lesioni.*
- **Non esporre una batteria o una macchina a fiamme libere o a temperature eccessivamente elevate.** *Fuoco o temperature superiori ai 130 °C possono causare un'esplosione.*
- **Seguire tutte le istruzioni per la ricarica e non ricaricare mai la batteria o la macchina alimentata a batteria al di fuori del range di temperatura specificato nelle istruzioni per l'uso.** *Una ricarica errata o effet-*

tuata al di fuori del range di temperatura consentito può danneggiare irrimediabilmente la batteria e aumentare il rischio di incendio.

1.1.6 Service

- **Far riparare la macchina soltanto da personale tecnico qualificato e con ricambi originali.** *In questo modo si garantisce che la sicurezza della macchina rimanga inalterata.*
- **Non eseguire mai in proprio la manutenzione di batterie danneggiate.** *Tutta la manutenzione delle batterie deve essere eseguita solo dal produttore o da centri di assistenza clienti autorizzati.*

1.2 Indicazioni di sicurezza per trimmer e trimmer per bordi

(a) **Non utilizzare la macchina con il cattivo tempo e in particolare in caso di temporale.** In questo modo si riduce il rischio di essere colpiti da un fulmine.

(b) **Ispezionare accuratamente la zona di lavoro per assicurarsi che non vi siano animali selvatici.** Gli animali potrebbero venire feriti dalla macchina in movimento.

(c) **Ispezionare accuratamente la zona di lavoro e rimuovere tutti gli eventuali sassi, pezzi di legno, fili metallici, ossa o altri corpi estranei.** Eventuali oggetti proiettati potrebbero causare lesioni.

(d) **Prima di utilizzare le macchine, controllare sempre che l'utensile di taglio e l'unità di taglio non siano danneggiati.** Eventuali componenti danneggiati aumentano il rischio di lesioni.

(e) **Prima dell'uso, verificare che il cavo di rete e gli eventuali cavi di prolunga non mostrino segni di danneggiamento o usura. Se durante il funzionamento il cavo di rete viene danneggiato o usurato, spegnere la macchina e non toccare il cavo prima di aver staccato la spina di rete.** Un cavo di rete o di prolunga danneggiato può causare una scossa elettrica, un incendio e/o lesioni gravi.

(f) **Le coperture di protezione non devono essere smontate o bypassate. Le coperture di protezione devono essere montate e funzionanti!** Una copertura di protezione allentata, danneggiata o non perfettamente funzionante può essere causa di lesioni.

(g) **Mantenere tutte le feritoie di aerazione libere dalla sporcizia.** Feritoie di aerazione ostruite e sporcizia possono causare un surriscaldamento e comportano il rischio di incendio.

(h) **Indossare delle protezioni per occhi e udito.** L'uso di dispositivi di protezione individuale adeguati riduce il rischio di lesioni.

(i) **Indossare sempre scarpe antinfortunistiche antiscivolo quando si utilizza la macchina. Non lavorare mai a piedi nudi o con sandali o altre calzature aperte.** In questo modo si riduce il rischio di lesioni ai piedi in caso di contatto con l'utensile di taglio in rotazione.

(j) **Indossare sempre degli indumenti protettivi quando si utilizza la macchina, ad es. pantaloni lunghi a protezione delle gambe dell'operatore.** Il contatto con il filo di taglio o l'utensile di taglio in rotazione provoca lesioni.

(k) **Quando la macchina è in funzione, assicurarsi che le altre persone presenti si mantengano a una distanza prudenziale.** Eventuali oggetti proiettati potrebbero causare gravi lesioni.

(l) **Utilizzare la macchina tenendola al massimo all'altezza della vita.** Ciò aiuta a evitare un contatto involontario con il filo di taglio e consente un miglior controllo sulla macchina in situazioni impreviste.

(m) **Non utilizzare la macchina quando l'erba è bagnata. Avanzare con la macchina camminando, mai correndo.** In questo modo si riduce il rischio di inciampare e cadere e il conseguente pericolo di lesioni.

(n) **Non utilizzare la macchina su pendii eccessivamente ripidi.** In questo modo si riducono i rischi di perdere il controllo, scivolare e cadere, con il conseguente pericolo di lesioni.

(o) **Durante i lavori in pendenza, mantenersi sempre saldamente in posizione; lavorare sempre in senso trasversale alla pendenza, mai in salita o in discesa, e prestare particolare attenzione quando si cambia direzione di lavoro.** In questo modo si riducono i rischi di perdere il controllo, scivolare e cadere, con il conseguente pericolo di lesioni.

(p) **Tenere tutti i cavi e linee di alimentazione lontani dalla zona di taglio.** Cavi o linee di alimentazione nascosti tra siepi o cespugli possono essere accidentalmente tagliati o danneggiati dal filo di taglio o dalla lama.

(q) **Durante il lavoro, tenere tutte le parti del corpo lontane dal filo o dall'utensile di taglio in rotazione. Prima di rimuovere eventuale materiale incastrato, assicurarsi che la macchina non sia più collegata all'alimentazione elettrica.** L'utensile di taglio rotante o il filo di taglio possono causare lesioni gravi.

(r) **Quando la si trasporta, la macchina deve essere spenta e rivolta lontano dal corpo.** Maneggiando la macchina in modo corretto si riduce la probabilità di un contatto accidentale con il filo di taglio o la lama in rotazione.

(s) **Utilizzare come ricambi solamente le testine da taglio, i fili plastificati e le lame indicati dal produttore.** L'uso di ricambi inadeguati può avere come conseguenze perdita di controllo o rottura della macchina nonché lesioni.

(t) **Non sostituire i fili di taglio o le lame in plastica con fili o lame in metallo.** L'uso di utensili di taglio non approvati può essere causa di lesioni.

1.3 Carico delle vibrazioni

- **Pericolo dovuto a vibrazioni**
  Il valore effettivo di emissione di vibrazioni durante l'uso dell'apparecchio può deviare dal valore dichiarato dal costruttore. Osservare i seguenti fattori di influenza prima o durante l'uso:
  - L'apparecchio viene utilizzato come previsto?
  - Il materiale viene tagliato e lavorato nel modo giusto?
  - L'apparecchio è in uno stato normale di utilizzo?
  - L'utensile da taglio è affilato correttamente ed è installato l'utensile da taglio corretto?
  - Sono montati i corrimano e le eventuali maniglie di vibrazioni opzionali e questi sono collegati all'apparecchio?
- Utilizzare l'apparecchio solo con la velocità del motore necessaria per il lavoro. Evitare la velocità massima per ridurre il rumore e le vibrazioni.
- In seguito a uso e manutenzione impropri, il rumore e la vibrazione dell'apparecchio possono aumentare. Ciò provoca danni alla salute. In questo caso spegnere subito l'apparecchio e farlo riparare da un centro di assistenza autorizzato.
- Il grado di carico di vibrazione dipende dal lavoro da eseguire o dall'utilizzo dell'apparecchio. Stimare e inserire pause di lavoro corrispondenti. Questo riduce considerevolmente il carico di vibrazione durante tutta la durata di lavoro.
- L'uso prolungato dell'apparecchio espone l'operatore a vibrazioni e può causare la malattia "del dito bianco". Per ridurre questo rischio, indossare dei guanti e tenere le mani calde. In presenza del sintomi del "dito bianco", consultare subito un medico. Tra questi figurano: intorpidimento, perdita della sensibilità, formicolio, pizzicore, dolore, perdita della forza, cambiamento del colore o della condizione della pelle. Di solito questi sintomi interessano le dita, le mani o i polsi. Il rischio aumenta alle basse temperature.
- Durante la giornata lavorativa fare lunghe pause in modo da riposarsi dal rumore e dalle vibrazioni. Pianificate il vostro lavoro in modo da distribuire su più giorni l'uso di apparecchi che producono molte vibrazioni.
- Se si prova un qualche disagio o la decolorazione della pelle sulla mano durante l'uso dell'apparecchio, smettere immediatamente di lavorare. Fare pause di lavoro sufficienti. Senza adeguate pause di lavoro si può determinare una sindrome da vibrazioni mano-braccio.
- Ridurre al minimo il rischio di esporsi a vibrazioni. Mantenere l'apparecchio secondo le istruzioni riportate nelle istruzioni.
- Se l'apparecchio viene usato spesso, è necessario rivolgersi al rivenditore locale per ottenere accessori antivibranti (ad es. maniglie).
- Evitare di lavorare con l'apparecchio a temperature inferiori a 10 °C. Stabilire in un piano di lavoro come può essere limitato il carico delle vibrazioni.

1.4 Inquinamento acustico

Alcune emissioni acustiche dell'apparecchio sono inevitabili. Spostare il lavoro rumoroso in determinati periodi consentiti. Osservare periodi di riposo e limitare le ore di lavoro al minimo. Per la propria sicurezza personale e per proteggere le persone che lavorano nelle vicinanze è necessario indossare una protezione dell'udito adeguata.

1.5 Indicazioni di sicurezza su batteria e caricatore

- Per la ricarica, rimuovere la batteria dall'apparecchio.
- Quando si inserisce la batteria nell'apparecchio, assicurarsi che la polarità sia corretta.
- Rimuovere la batteria dall'apparecchio se si intende immagazzinarlo per un lungo periodo.
- Evitare di cortocircuitare i morsetti di collegamento dell'apparecchio o della batteria.

Istruzioni per l'uso

Osservare le indicazioni di sicurezza relative a batteria e caricabatterie contenute nelle istruzioni per l'uso separate:

- Istruzioni per l'uso 443998: batterie
- Istruzioni per l'uso 443999: caricabatterie

1.6 Indicazioni di sicurezza per l'uso

⚠ ATTENZIONE! Pericolo a causa del campo elettromagnetico. Questo attrezzo elettrico durante l'uso genera un campo elettromagnetico. In determinate circostanze questo campo può compromettere impianti medicali attivi o passivi.

- Per ridurre il pericolo di infortuni gravi o mortali consigliamo alle persone con impianti medicali di consultare il proprio medico e il costruttore dell'impianto medicale prima di utilizzare l'attrezzo elettrico.

- Utilizzare sempre l'apparecchio con entrambe le mani.
- Tenere sempre mani e piedi lontani dal dispositivo di taglio, soprattutto quando si accende il motore.
- Attendere l'arresto del dispositivo di taglio dopo l'arresto del motore.
- Rimuovere solo il materiale tagliato mentre il motore e il dispositivo di taglio sono fermi.
- Non toccare il troncafilo per evitare il rischio di tagli alla mano non protetta.
- Dopo aver sfilato un nuovo filo tenere sempre l'apparecchio nella normale posizione di lavoro prima di accenderlo.
- Non utilizzare fili di taglio metallici!
- Tenere lo schermo protettivo, il dispositivo di taglio e il motore sempre liberi da residui della falciatura.
- Le persone che non hanno dimestichezza con l'apparecchio dovrebbero provare prima a maneggiarlo a motore spento.
- In caso di lavori in pendenza:
  - Non lavorare mai su pendenze lisce e scivolose.
  - Tagliare l'erba sempre in senso trasversale alla pendenza, mai in salita o in discesa.
  - Stare sempre al di sotto del dispositivo di taglio.
- Dopo il contatto con un corpo estraneo:
  - spegnere il motore.
  - Verificare che l'apparecchio non presenti danni.

2 ISTRUZIONI PER L'USO

- Le istruzioni per l'uso originali sono quelle in tedesco. Tutte le altri varianti linguistiche sono traduzioni delle istruzioni per l'uso originali.
- Conservare le presenti istruzioni per l'uso per avere sempre a portata di mano, in caso di necessità, tutte le informazioni sull'apparecchio.
- Consegnare l'apparecchio ad altre persone solo insieme alle presenti istruzioni per l'uso.
- Attenersi alle indicazioni di sicurezza e alle avvertenze contenute nelle presenti istruzioni per l'uso.

2.1 Simboli sulla copertina

Simbolo	Significato
	Prima della messa in funzione, leggere assolutamente con attenzione le presenti istruzioni per l'uso nella loro totalità. È il presupposto per lavorare in sicurezza e senza problemi.
	Istruzioni per l'uso
	Maneggiare con cautela le batterie agli ioni di litio! In particolare, attenersi alle istruzioni relative a trasporto, magazzinaggio e smaltimento contenute nelle presenti istruzioni per l'uso!
	Il prodotto è conforme alle direttive europee applicabili ed è stata eseguita una procedura di valutazione di conformità per tali direttive.

2.2 Descrizione dei simboli e parole segnaletiche

⚠ PERICOLO! Mostra una situazione pericolosa imminente che, se non viene evitata, ha come conseguenza la morte o una lesione grave.

⚠ ATTENZIONE! Mostra una situazione potenzialmente pericolosa che, se non viene evitata, potrebbe avere come conseguenza la morte o una lesione grave.

⚠ CAUTELA! Mostra una situazione potenzialmente pericolosa che, se non viene evitata, potrebbe avere come conseguenza una lesione leggera o di media gravità.

ATTENZIONE! Mostra una situazione che, se non viene evitata, potrebbe avere come conseguenza dei danni materiali.

AVVISO Indicazioni speciali volte a migliorare la comprensione e l'uso.

3 DESCRIZIONE DEL PRODOTTO

Le presenti istruzioni per l'uso descrivono un trimmer manuale a batteria.

Possono essere utilizzate tutte le batterie (Bxxx Li) e i caricabatterie (Cxxx Li) della gamma TWIN 18V/36V VOLT.

ATTENZIONE! Pericolo di danni all'apparecchio e alla batteria. Se l'apparecchio viene utilizzato con batterie non idonee, l'apparecchio e le batterie potrebbero essere danneggiati.

- Utilizzare l'apparecchio soltanto con le batterie prescritte.

AVVISO Ulteriori informazioni si trovano nelle istruzioni per l'uso delle batterie e dei caricabatterie della gamma TWIN 18V/36V VOLT.

3.1 Utilizzo conforme alla destinazione

Il trimmer viene utilizzato per tagliare l'erba che non è possibile raggiungere con un tosaerba, ad es. su superfici di prato molto piccole, sotto i cespugli, su alberi, su pendii, sui bordi del prato o su muri e angoli di edifici.

Questo apparecchio è concepito esclusivamente per l'uso in aree private. Ogni altro utilizzo e modifica o installazione verranno considerati estranei alla destinazione d'uso e avranno come conseguenza la decadenza della garanzia, oltre alla perdita della conformità e al rifiuto da parte del costruttore di qualsiasi responsabilità rispetto a danni all'utente o a terzi.

3.2 Possibile uso errato prevedibile

L'apparecchio non è adatto per l'uso come decespugliatore, ossia per il taglio di piante più robuste, giovane sottobosco e cespugli.

L'apparecchio non è progettato per uso commerciale nei parchi pubblici e negli impianti sportivi né per l'utilizzo in agricoltura e nella silvicoltura.

3.3 Rischi residui

Anche se l'apparecchio viene usato correttamente, non è possibile escludere alcuni rischi residui. Data la natura e la struttura dell'apparecchio, in funzione dell'uso possono sussistere i seguenti rischi potenziali:

- Espulsione di ritagli, terra e piccole pietre.
- Inalazione di particelle da taglio quando non si indossa alcuna protezione respiratoria.
- Lesioni da taglio quando si tocca in direzione di taglio in rotazione.

3.4 Dispositivi di sicurezza e di protezione

⚠ ATTENZIONE! Pericolo di lesioni. Dispositivi di sicurezza e di protezione difettosi o disattivati possono avere come conseguenza lesioni gravi.

- Far riparare i dispositivi di sicurezza e di protezione difettosi.
- Non disattivare mai i dispositivi di sicurezza e di protezione.

3.4.1 Pulsante di sblocco

Il pulsante di sblocco serve ad abilitare l'interruttore On/Off. In questo modo non si rischia di accendere involontariamente l'apparecchio semplicemente premendo l'interruttore On/Off.

3.4.2 Schermo protettivo

Protegge l'operatore dal filo di taglio rotante e oggetti lanciati.

3.4.3 Fasce protettive

Protegge le piante e le altre persone dal filo di taglio rotante. Inoltre, il filo di taglio viene risparmiato da eccessiva usura durante il taglio lungo muri.

3.5 Simboli sull'apparecchio

3.5.1 Simboli di sicurezza

Simbolo	Significato
	Prima della messa in funzione leggere le istruzioni per l'uso!
	Indossare dei guanti di protezione!

Simbolo	Significato
	Indossare calzature antinfortunistiche!
	Indossare delle protezioni per occhi e udito!
	Non utilizzare lame o seghe circolari, ma solamente filo di taglio.
	Non esporre l'apparecchio alla pioggia!
	Maneggiare con estrema cautela!
	Pericolo dovuto alla proiezione di oggetti!
	Tenere lontane le altre persone dalla zona di pericolo!
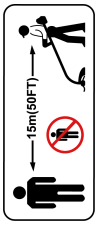	La distanza tra l'apparecchio e le persone non coinvolte deve essere di almeno 15 m su tutta la circonferenza intorno all'utente.
	Rimuovere la batteria prima di procedere a operazioni di regolazione, pulizia o manutenzione.

3.5.2 Indicazioni di utilizzo

Simbolo	Significato
	Per tagliare il bordo del prato, ribaltare la testina da taglio di 90°. ■ Trimming: rifinitura dell'erba ■ Edging: taglio del bordo del prato
	Freccia sul manico sopra la maniglia di guida: limite superiore di spostamento della maniglia di guida. Se la maniglia di guida viene spostata più in alto, quando si rimuove la batteria la mano urta la maniglia.
	Freccia sul manico sotto la maniglia di guida: limite inferiore di spostamento della maniglia di guida. Spostando la maniglia più in basso diventa più difficile maneggiare correttamente l'apparecchio.

3.6 Panoramica prodotto (01)

N.	Componente
1	Maniglia superiore
2	Pulsante di sblocco
3	Interruttore On/Off
4	Supporto della batteria
5	Maniglia di guida
6	Manopola della maniglia di guida
7	Manico divisibile
8	Commutatore Trimming/Edging per il ribaltamento della testina da taglio (0 – 90°)
9	Pulsante di sblocco per l'inclinazione della testina da taglio (0 – 45°, 5 livelli)
10	Testina da taglio con motore
11	Staffa di protezione piante
12	Bobina
13	Troncafilo
14	Schermo protettivo
15*	Batteria*
16*	Caricabatterie*

N.	Componente
17**	Gancio per fissaggio a parete**

**: nel set completo (cod. art. 114146)*

***: opzione (cod. art. 114184)*

3.6.1 Testina da taglio ribaltabile e inclinabile

Il trimmer è dotato di una testina da taglio ribaltabile e inclinabile:

- Ribaltamento tra 0 e 90° per il taglio dei bordi del prato
- Inclinazione tra 0 e 45° (su 5 livelli) per adattarsi alla statura dell'operatore e per la rifinitura di punti difficilmente accessibili

3.6.2 Filo di taglio biodegradabile

Il filo di taglio è realizzato in materiale plastico biodegradabile ed è certificato TÜV ai sensi della norma ISO 17556 "OK SOIL". Ciò ne garantisce la completa biodegradabilità in condizioni naturali entro 24 mesi.

3.7 Dotazione

La dotazione comprende gli articoli sotto elencati. Controllare se sono inclusi tutti gli articoli:

N.	Componente
1	Trimmer
2	Schermo protettivo con 2 viti
3	Staffa di protezione piante
4	Maniglia di guida
5	Istruzioni per l'uso
6*	Batteria*
7*	Caricabatterie*

**: non in dotazione con il solo apparecchio, ma parte del set completo.*

4 MONTAGGIO

⚠ ATTENZIONE! Pericolo dovuto a montaggio incompleto! L'utilizzo di un apparecchio non completamente montato può avere come conseguenza lesioni gravi.

- Far funzionare l'apparecchio quando è completamente montato.
- Inserire la batteria nell'apparecchio soltanto quando è completamente montato.

4.1 Montaggio del manico divisibile (02)

1. Aprire e distendere le parti ripiegate del manico divisibile.
2. Fissare saldamente tra loro le parti del manico divisibile finché le molle non si innestano.

4.2 Montaggio di schermo protettivo e staffa di protezione piante (03)

Montaggio dello schermo protettivo

1. Spingere (03/a) da dietro lo schermo protettivo (03/1) sulla testina da taglio. Prestare attenzione a che il filo di taglio resti scoperto.
2. Inserire (03/b) le due viti (03/2) e serrarle a fondo.

Montaggio della staffa di protezione piante

1. Tirare sui due lati la staffa di protezione piante (03/3) per allargarla.
2. Inserire (03/c) le estremità della staffa di protezione piante negli appositi fori (03/4).

4.3 Fissaggio della maniglia di guida (04)

1. Posizionare (04/a) la maniglia di guida (04/1) sul manico (04/2).
2. Inserire (04/b) il dado (04/3) nella maniglia di guida.
3. Inserire (04/c) la vite con la manopola (04/4) nel dado facendola passare attraverso la maniglia di guida.
4. Serrare la vite per bloccare in posizione la maniglia di guida.

5 MESSA IN FUNZIONE

5.1 Rimuovere la protezione di trasporto sulla forbice tagliafili.

Rimuovere la protezione di trasporto sulla forbice tagliafili prima della prima messa in funzione.

5.2 Caricare la batteria

Rispettare il range di temperature per la modalità di ricarica, vedere le specifiche tecniche.

AVVISO Per informazioni dettagliate, vedere le istruzioni per l'uso separate della batteria e del caricabatterie:

- Istruzioni per l'uso 443998: batterie
- Istruzioni per l'uso 443999: caricabatterie

5.3 Inserimento e rimozione della batteria (05)

ATTENZIONE! Pericolo di danneggiamento della batteria. Se la batteria viene lasciata nell'apparecchio dopo l'uso si potrebbe danneggiare.

- Subito l'uso, estrarre la batteria dall'apparecchio e conservarla in luogo protetto dal gelo.
- Inserire la batteria nell'apparecchio prima dell'inizio del lavoro.

Inserimento della batteria

1. Inserire la batteria (05/1) nell'apposito supporto (05/2) finché non si blocca in posizione (05/a).

Rimozione della batteria

1. Premere il pulsante di sblocco (05/3) sulla batteria e tenerlo premuto.
2. Estrarre (05/b) la batteria.

6 UTILIZZO

Quando si utilizza il trimmer o il decespugliatore, indossare sempre adeguati dispositivi di protezione individuale:

- Per i trimmer: protezione per l'udito, occhiali di protezione, scarpe robuste
- Per i decespugliatori: protezione per l'udito, occhiali di protezione, scarpe antinfortunistiche robuste, guanti

⚠ ATTENZIONE! Pericolo di gravi lesioni in caso di apparecchi danneggiati o condizioni di funzionamento anomale. Eventuali pezzi dell'apparecchio che si allentano possono avere come conseguenza gravi lesioni. Arrestare immediatamente l'apparecchio/la macchina e rimuovere la batteria. Controllare che tutte le parti mobili siano completamente ferme:

- Se si è urtato un oggetto duro: controllare se l'apparecchio/la macchina ha subito danni e riparare secondo necessità. Solo dopo aver svolto queste operazioni è consentito riaccendere l'apparecchio/la macchina e riprendere il lavoro.
- Se l'apparecchio/la macchina vibra in modo anomalo: controllare immediatamente se l'apparecchio/la macchina ha subito danni. Sostituire o riparare gli eventuali componenti danneggiati. Individuare eventuali componenti allentati e serrarli nuovamente.
- Prima di accendere l'apparecchio, verificare se tutti i componenti sono ben serrati.
- Fissare gli utensili da taglio in modo che non possano allentarsi durante il funzionamento.

6.1 Accensione e spegnimento dell'apparecchio (06)

1. Assumere una posizione stabile.
2. Tenere l'apparecchio con entrambe le mani. Non appoggiare la testina da taglio al suolo.
3. Afferrare con una mano la maniglia superiore (06/1) e con l'altra la maniglia di guida (06/2).
4. Premere il pulsante di sblocco (06/3).
5. Premere e tenere premuto l'interruttore On/Off (06/4). L'apparecchio è in funzione. Il pulsante di sblocco può ora essere rilasciato.
6. Lasciar funzionare il trimmer a vuoto per qualche istante. Il filo viene così tagliato alla giusta lunghezza.
7. Se si rilascia l'interruttore On/Off, l'apparecchio si spegne.

⚠ ATTENZIONE! Pericolo di lesioni da taglio. Dopo aver spento l'apparecchio, la testina gira ancora per alcuni secondi. Esiste il rischio di lesioni da taglio.

- Attendere fino a quando la testina è completamente ferma.

6.2 Spostamento della maniglia di guida (07)

1. Allentare la manopola (07/1).
2. Spostare la maniglia di guida (07/2) verso l'alto (07/a) o verso il basso (07/b) fino al punto contrassegnato dalla freccia (07/3).
3. Serrare a fondo la manopola.

6.3 Allungare il filo di taglio durante il funzionamento

Il filo di taglio si allunga automaticamente a ogni avvio. Un nuovo pezzo di filo viene srotolato dalla bobina e l'estremità del filo usata viene tagliata dal troncafilo.

6.4 Rifinitura dell'erba – Inclinazione della testina da taglio (08)

Modificando l'angolo di inclinazione è possibile rifinire anche punti difficilmente accessibili, ad es. sotto panchine, sporgenze ecc.

1. Premere il pulsante di sblocco (08/1) sulla testina da taglio (08/2) e tenerlo premuto (08/a).
2. Inclinare la testina da taglio fino alla posizione desiderata e bloccarla in tale posizione (08/b).
3. Rilasciare il pulsante di sblocco.

6.5 Taglio del bordo del prato – Ribaltamento della testina da taglio (09)

Per tagliare i bordi del prato è possibile ribaltare la testina da taglio portandola in posizione verticale.

1. Premere (09/a) il commutatore Trimming/Edging (09/1).
2. Ribaltare (09/b) la testina da taglio (09/2) per portarla in posizione verticale finché non si blocca in posizione.
3. Rilasciare il commutatore.

6.6 Verifica dello stato di carica della batteria

L'indicatore di carica si trova sulla batteria.

AVVISO Per informazioni dettagliate, vedere le istruzioni per l'uso separate della batteria e del caricabatterie:

- Istruzioni per l'uso 443998: batterie
- Istruzioni per l'uso 443999: caricabatterie

7 COMPORTAMENTO E TECNICA DI LAVORO (10 – 12)

- Accendere l'apparecchio prima di avvicinarsi all'erba da tagliare e abbassarlo solo successivamente per evitare un sovraccarico.
- Inclinare l'apparecchio leggermente in avanti (ca. 30°) per falciare con la punta del filo. Procedere lentamente (10/a).
- Durante la falciatura spostare l'apparecchio in modo uniforme a destra e a sinistra (10/b).
- L'erba alta deve essere tagliata per strati. Procedere sempre dall'alto verso il basso (11).
- L'apparecchio funziona in modo ottimale a velocità molto elevata. Pertanto, non sovraccaricare l'apparecchio tagliando l'erba alta.
- In caso di sovraccarico dell'apparecchio nell'erba alta il filo viene bloccato. Sollevare subito l'apparecchio per scaricarlo. In caso contrario possono prodursi danni permanenti al motore.
- Non indirizzare l'apparecchio direttamente verso ostacoli duri (ad es. muri), bensì falciare lateralmente. In tal modo si protegge il filo di taglio (12).
- Mantenere l'apparecchio lontano dalle piante sensibili. Portare la staffa di protezione piante in posizione orizzontale.

8 MANUTENZIONE E CURA

ATTENZIONE! Pericolo di lesioni da taglio. Pericolo di tagli in caso di contatto con parti taglienti, parti in movimento e utensili da taglio.

- Prima di eseguire lavori di manutenzione, cura e pulizia spegnere l'apparecchio. Rimuovere la batteria.
- Durante i lavori di manutenzione, cura e pulizia indossare sempre guanti protettivi.

AVVISO Gli interventi di riparazione devono essere eseguiti solo da aziende specializzate o dai nostri centri di assistenza.

- Non esporre l'apparecchio all'acqua o all'umidità. Non esporre a spruzzi d'acqua.
- Dopo ogni utilizzo, pulire l'alloggiamento e la lama di taglio con una spazzola o un panno. Non usare acqua e/o detergenti o solventi aggressivi per non rischiare di corrodere e danneggiare le parti in plastica.
- Mantenere tutte le aperture di aerazione sull'apparecchio libere dalla sporcizia.
- Dopo l'uso, rimuovere la batteria e verificare che l'apparecchio non presenti danni.
- Non utilizzare l'apparecchio se la lama del troncafilo manca o è danneggiata.
- Tenere lo schermo protettivo, la testina a filo e il motore sempre liberi da residui di falciatura.
- Controllare che tutte le viti siano ben serrate.
- Controllare se i contatti elettrici dell'apparecchio presentano segni di corrosione. Se necessario, pulirli con una spazzola metallica fine, quindi spruzzarli con uno spray per contatti.

8.1 Sostituzione della bobina (13)

Condizione necessaria: l'apparecchio deve essere spento e la batteria deve essere stata rimossa dall'apparecchio.

Bobina di ricambio: in confezione doppia. Per il codice articolo, vedere i dati tecnici.

1. Premere (13/a) contemporaneamente i due pulsanti di sblocco (13/1) e rimuovere il coperchio (13/2).
2. Estrarre la bobina vuota (13/3).
3. Inserire (13/b) la bobina nuova (13/4).
4. Introdurre il filo nell'apertura (13/5) della testina a filo e farlo uscire all'esterno.
5. Riposizionare il coperchio e premere per bloccarlo.

6. Inserire la batteria nell'apparecchio.

9 SUPPORTO IN CASO DI ANOMALIE

⚠ CAUTELA! Pericolo di lesioni. Le parti taglienti e mobili dell'apparecchio possono causare lesioni.

- Durante i lavori di manutenzione, cura e pulizia indossare sempre dei guanti di protezione!

AVVISO In caso di guasti non elencati in questa tabella o che non si è in grado di eliminare personalmente, rivolgersi al nostro servizio clienti.

Problema	Causa	Rimedio
Non viene più trasportato filo.	La bobina è vuota.	Sostituire la bobina.
Il motore non gira.	La batteria è scarica.	Caricare la batteria.
	La batteria è assente o non è montata correttamente.	Montare correttamente la batteria.
	L'alimentazione è interrotta.	1. Rimuovere la batteria. 2. Pulire i contatti dell'apparecchio.
	L'interruttore di protezione ha spento il motore a causa di un sovraccarico.	Attendere fino a che l'interruttore di protezione non riattiva il motore.
Interruzioni nel funzionamento del motore.	Guasto dell'apparecchio	Rivolgersi a un centro di assistenza del produttore.
	L'interruttore On/Off è difettoso.	Rivolgersi a un centro di assistenza del produttore.
Il motore funziona ma il filo non si muove.	Guasto dell'apparecchio	Rivolgersi a un centro di assistenza del produttore.
L'apparecchio vibra in modo anomalo.	La bobina è sporca.	Pulire la bobina, se necessario sostituirla.
	Guasto dell'apparecchio	Rivolgersi a un centro di assistenza del produttore.
La durata utile della batteria cala in modo evidente.	L'erba è troppo alta o troppo umida.	■ Tagliare l'erba a un'altezza superiore. ■ Lasciare asciugare l'erba.
	L'altezza di taglio è insufficiente.	Tagliare l'erba a un'altezza superiore.
	La vita operativa della batteria è terminata.	Sostituire la batteria. Utilizzare solo accessori originali del produttore.
Non si riesce a caricare la batteria.	I contatti della batteria sono sporchi.	Rivolgersi a un centro di assistenza del produttore.
	Batteria o caricabatterie difettosi.	Ordinare i pezzi di ricambio. Rivolgersi a un centro di assistenza del produttore.

Problema	Causa	Rimedio
	La batteria è surriscaldata.	Lasciare raffreddare la batteria.

10 CONSERVAZIONE

- Dopo ogni utilizzo, pulire a fondo l'apparecchio e, se presenti, montare tutte le coperture di protezione.
- Eseguire i lavori di manutenzione necessari.
- Conservare l'apparecchio in un luogo asciutto e chiudibile a chiave, al di fuori della portata dei bambini.
- Sospendere il trimmer per la maniglia. In questo modo la testina non viene caricata inutilmente.

Prima delle pause che superano 30 giorni eseguire i lavori seguenti:

- Pulire a fondo l'apparecchio e conservarlo in un locale asciutto.

10.1 Immagazzinare la batteria e il caricabatteria

AVVISO Tenere presente le informazioni dettagliate contenute nei manuali separati sulla batteria e sul caricabatterie.

11 TRASPORTO

Prima del trasporto adottare le misure seguenti:

1. Spegnere l'apparecchio.
2. Rimuovere la batteria dall'apparecchio.
3. Imballare la batteria come prescritto (v. sotto).

Batteria "B160.6 Li" (cod. art. 114128)

AVVISO L'energia nominale della batteria è superiore a 100 Wh! Attenersi quindi alle direttive di trasporto che seguono.

La batteria agli ioni di litio in dotazione è soggetta alla legge sulle merci pericolose. Può tuttavia essere trasportata in condizioni semplificate:

- Un utente privato può trasportare la batteria su strada senza ulteriori requisiti, purché sia correttamente imballata per la vendita al dettaglio e il trasporto avvenga per scopi privati.
- Anche gli utenti commerciali che eseguono il trasporto nel quadro della loro attività principale (ad es. consegne da e per cantieri o manifestazioni) possono approfittare di questa semplificazione.

Nei due casi suddetti è obbligatorio adottare le misure necessarie per prevenire una fuoriuscita del contenuto. Negli altri casi devono essere rigorosamente rispettati i regolamenti in materia di trasporto di merci pericolose. In caso di inosservanza, lo speditore ed eventualmente anche il vettore possono incorrere in sanzioni severe.

Ulteriori informazioni su trasporto e spedizione

- Le batterie agli ioni di litio possono essere trasportate o spedite solo se non sono danneggiate!
- Per il trasporto della batteria utilizzare esclusivamente la confezione in cartone originale o un altro cartone per merci pericolose adatto (non richiesto per batterie con energia nominale inferiore a 100 Wh).
- Proteggere con del nastro adesivo i contatti aperti della batteria per evitare un cortocircuito.
- Fissare la batteria all'interno della confezione per evitare che scivoli e subisca danni.
- Per il trasporto o l'invio (ad es. via corriere o spedizioniere), assicurarsi di apporre l'etichettatura e allegare la documentazione corretta.
- Assicurarsi anticipatamente che sia possibile un trasporto con il fornitore di servizi scelto e annunciare la spedizione.

Si consiglia di consultare un esperto di merci pericolose per preparare la spedizione. Attenersi inoltre ad eventuali ulteriori direttive nazionali.

12 SMALTIMENTO

Solo per i Paesi della CE:

In conformità alla Direttiva Europea 2012/19/UE sui rifiuti di apparecchiature elettriche ed elettroniche (RAEE) ed all'attuazione del recepimento nel diritto nazionale, i caricabatteria divenuti inservibili devono essere raccolti separatamente ed essere smaltiti/riciclati nel rispetto dell'ambiente.

In caso di smaltimento improprio, le apparecchiature elettriche ed elettroniche potrebbero avere effetti nocivi sull'ambiente e sulla salute umana a causa della possibile presenza di sostanze nocive.

Note sulla legge sulle apparecchiature elettriche ed elettroniche



- Le apparecchiature elettriche ed elettroniche non devono essere smaltite con i rifiuti domestici, bensì portate presso un punto di raccolta o smaltimento dei rifiuti speciali.
- Prima della consegna di un apparecchio usato, le pile o batterie usate non installate su di esso in modo permanente devono essere rimosse. Il loro smaltimento è regolato dalla legge sulle batterie.
- I proprietari o utilizzatori di apparecchiature elettriche ed elettroniche sono tenuti per legge alla loro restituzione dopo l'uso.
- È responsabilità dell'utente finale cancellare i propri dati personali presenti sull'apparecchio usato da smaltire!

Il simbolo del cestino barrato significa che le apparecchiature elettriche ed elettroniche non possono essere smaltite con i rifiuti domestici.

Le apparecchiature elettriche ed elettroniche possono essere depositate gratuitamente nei seguenti punti:

- Servizio pubblico di smaltimento o punti di raccolta (ad es. cantieri comunali)
- Rivenditori di apparecchiature elettriche (fisici od online), se i gestori sono obbligati ad accettarle od offrono volontariamente il servizio.

Queste affermazioni valgono solamente per gli apparecchi installati e venduti nei Paesi dell'Unione Europea e soggetti alla direttiva europea 2012/19/UE. Nei Paesi al di fuori dell'Unione Europea possono valere disposizioni differenti per lo smaltimento degli apparecchi elettrici ed elettronici usati.

13 SPECIFICHE TECNICHE

Dati tecnici: vedere la tabella dei dati tecnici all'inizio di queste istruzioni per l'uso.

** Note sui valori di emissione di vibrazioni e di emissione sonora:*

- *I valori di emissione di vibrazioni e di emissione sonora indicati sono stati misurati secondo una procedura di prova standardizzata e possono essere utilizzati per confrontare una macchina con un'altra.*
- *I valori di emissione di vibrazioni e di emissione sonora indicati possono inoltre essere utilizzati per una stima iniziale dell'esposizione (grado di esposizione alle vibrazioni).*
- *I valori di emissione di vibrazioni e di emissione sonora nel corso dell'effettivo utilizzo della macchina possono differire dai valori indicati in funzione delle modalità di tale utilizzo.*
- *Adottare le misure di sicurezza indicate nel capitolo sulla sicurezza. Tentare di mantenere le sollecitazioni da vibrazioni il più ridotte possibile. Possibili misure per ridurre le sollecitazioni da vibrazioni sono, ad esempio, indossare guanti durante l'uso della macchina e ridurre i tempi di lavoro. A tal proposito occorre tenere in considerazione tutte le parti del ciclo di esercizio (ad esempio i tempi in cui la macchina è spenta e quelli in cui è accesa, ma funziona in assenza di carico).*

14 SERVIZIO CLIENTI/ASSISTENZA

Per eventuali domande su garanzia, riparazioni o pezzi di ricambio si prega di rivolgersi al centro di assistenza AL-KO più vicino. Per reperirlo, consultare il sito Internet all'indirizzo:
www.alko-garden.com/service-contacts

Ulteriori informazioni sui pezzi di ricambio sono disponibili su:
www.alko-garden.com/spareparts

15 INFORMAZIONI SULLA DICHIARAZIONE DI CONFORMITÀ

La dichiarazione di conformità per ciascun prodotto è accessibile digitalmente tramite codice QR o link, entrambi inclusi nella tabella dei dati tecnici.

16 GARANZIA

Elimineremo - a nostra discrezione tramite riparazione o consegna sostitutiva - eventuali difetti di produzione o del materiale dell'apparecchio entro i termini di prescrizione previsti dalla legge per i diritti di ricorso per vizi della cosa. I termini di prescrizione dipendono dalla normativa in vigore nel paese in cui l'apparecchio è stato acquistato.

I termini della garanzia valgono solo nei casi seguenti:

- Osservare le presenti istruzioni per l'uso
- Trattamento corretto
- Utilizzare parti di ricambio originali

La garanzia decade nei casi seguenti:

- Tentativi di riparazione in proprio
- Modifiche tecniche eseguite in proprio
- Uso non conforme alla destinazione

Sono esclusi dalla garanzia:

- danni della vernice da ricondurre alla normale usura
- Parti usurabili che sono contraddistinte sulla scheda ricambi xxxxxx (x) con un riquadro

Il periodo di garanzia inizia con l'acquisto da parte del primo consumatore finale. Fondamentali sono la data e la ricevuta di acquisto. Rivolgersi al proprio rivenditore o al centro di assistenza autorizzato più vicino presentando la presente garanzia e la ricevuta di acquisto originale. La presente dichiarazione di garanzia non altera i diritti derivanti da vizi del prodotto spettanti per legge all'acquirente nei confronti del venditore.

PREVOD ORIGINALNIH NAVODIL

Kazalo vsebine

1 Varnostni napotki 98
1.1 Splošna varnostna navodila za električne stroje 98
1.1.1 Varnost na delovnem mestu..... 98
1.1.2 Električna varnost..... 98
1.1.3 Varnost oseb 98
1.1.4 Uporaba in ravnanje z električnim strojem..... 99
1.1.5 Uporaba in ravnanje s strojem z akumulatorskim napajanjem..... 99
1.1.6 Servis 99
1.2 Varnostni napotki za obrezovalnik trave in obrezovalnik robov trat..... 99
1.3 Obremenitve zaradi vibracij 100
1.4 Obremenitev zaradi hrupa 101
1.5 Varnostni napotki za akumulatorsko baterijo in polnilnik 101
1.6 Varnostni napotki glede upravljanja... 101

2 K tem navodilom za uporabo 102
2.1 Simboli na naslovnici 102
2.2 Razlaga oznak in opozorilnih besed.. 102

3 Opis izdelka..... 102
3.1 Namenska uporaba 102
3.2 Možna predvidljiva napačna raba..... 102
3.3 Preostala tveganja 103
3.4 Varnostne naprave in zaščita 103
3.4.1 Sprostitveni gumb..... 103
3.4.2 Ščitnik..... 103
3.4.3 Varnostni lok..... 103
3.5 Simboli na napravi 103
3.5.1 Varnostne oznake 103
3.5.2 Oznake za upravljanje..... 104
3.6 Pregled izdelka (01)..... 104
3.6.1 Rezalna glava z možnostjo nagiba in naklona 104
3.6.2 Biološko razgradljiva rezalna nitka..... 104
3.7 Obseg dobave 104

4 Montaža..... 104
4.1 Sestavljanje deljive palice (02)..... 104
4.2 Montaža ščitnika in varnostnega loka za zaščito rastlin (03) 105
4.3 Pritrditev vodilnega ročaja (04) 105

5 Zagon 105
5.1 Odstranjevanje transportne zaščite z rezalnika nitke 105
5.2 Napolnite akumulatorsko baterijo..... 105
5.3 Vstavljanje in odstranjevanje akumulatorske baterije (05) 105

6 Upravljanje..... 105
6.1 Vklop in izklop naprave (06)..... 105
6.2 Pomik vodilnega ročaja (07)..... 106
6.3 Podaljševanje rezalne nitke med delovanjem 106
6.4 Obrezovanje trave – nagibanje rezalne glave (08) 106
6.5 Rezanje robov trate – naklon rezalne glave (09) 106
6.6 Preverjanje stanja napolnjenosti akumulatorske baterije..... 106

7 Obnašanje pri delu in delovna tehnika (10–12) 106

8 Vzdrževanje in nega 106
8.1 Zamenjava koluta nitke (13)..... 107

9 Pomoč pri motnjah..... 107

10 Skladiščenje 108
10.1 Skladiščenje akumulatorske baterije in polnilnika 108

11 Transport 108

12 Odstranjevanje 109

13 Tehnični podatki 109

14 Servisna služba/servis..... 109

15 Informacije o izjavi o skladnosti 109

16 Garancija 109

1 VARNOSTNI NAPOTKI

1.1 Splošna varnostna navodila za električne stroje

⚠ OPOZORILO! Preberite vse varnostne napotke, navodil, risbe in tehnične podatke, s katerimi je ta stroj opremljen. *Pri neupoštevanju naslednjih navodil lahko pride do električnega udara, požara in/ali hudih telesnih poškodb.*

- **Vsa varnostna navodila in navodila za uporabo shranite za uporabo v prihodnje.**

Izraz »stroj«, ki se uporablja v varnostnih napotkih, se nanaša na stroje z omrežnim napajanjem (z napajalnim kablom) ali na stroje z akumulatorskim napajanjem (brez napajalnega kabla).

1.1.1 Varnost na delovnem mestu

- **Vzdržujte delovno območje čisto in dobro prezračeno.** *Zaradi nereda ali neosvetljenih delovnih območij lahko pride do nesreč.*
- **Stroja ne uporabljajte v eksplozijsko ogroženem območju, v katerem so gorljive tekočine, plini ali prah.** *Stroji proizvajajo iskre, zaradi katerih se lahko prah ali hlapi vnamejo.*
- **Med uporabo stroja se v bližini ne smejo nahajati otroci in druge osebe.** *V primeru motenj lahko izgubite nadzor nad strojem.*

1.1.2 Električna varnost

- **Priključni vtič stroja se mora prilegati v vtičnico. Vtiča ni dovoljeno spreminjati. Z varnostno ozemljenimi stroji ne uporabljajte adapterskih vtičev.** *Nespremenjeni vtiči in primerne vtičnice zmanjšajo tvegane električnega udara.*
- **Izogibajte se stiku z ozemljenimi površinami, kot so cevi, grelniki, peči ali hladilniki.** *Če je vaše telo ozemljeno, obstaja povečano tveganja električnega udara.*
- **Strojev ne izpostavljajte dežju ali vlagi.** *Vdor vode v stroj poveča tveganje električnega udara.*
- **Priključnega vodnika ne uporabljajte za druge namene, na primer za nošenje stroja, obešanje ali za vlečenje vtiča iz vtičnice. Priključnega vodnika ne izpostavljajte toploti, olju, ostrim robovom ali premikajočim se delom.** *Poškodovani ali zavozlani priključni vodniki povečajo tveganje električnega udara.*
- **Če s strojem delate na prostem, uporabite samo podaljške, ki so primerni za uporabo na prostem.** *Z uporabo podaljška, ki je primeren za uporabo na prostem, se zmanjša tveganje električnega udara.*
- **Če se uporabi stroja v vlažnem okolju ne morete izogniti, uporabite zaščitno stikalo za okvarni tok.** *Z uporabo zaščitnega stikala za okvarni tok se zmanjša tveganje električnega udara.*

1.1.3 Varnost oseb

- **Bodite pozorni, pazljivi in pri delu s strojem ravnajte razumno. Stroja ne uporabljajte, če ste utrujeni ali pod vplivom drog, alkohola ali zdravil.** *V trenutku nepazljivosti pri uporabi stroja lahko pride do resnih poškodb.*
- **Nosite osebno zaščitno opremo in vedno nosite zaščitna očala.** *Z nošenjem osebne zaščitne opreme, kot so maska za prah, nedrsni varnostni čevlji, varnostna čelada ali zaščita za sluh, glede na vrsto in namen uporabe stroja, se zmanjša tveganje poškodb.*
- **Preprečite nenamerni zagon naprave. Preden stroj priključite v napajanje in/ali akumulatorsko baterijo ter preden ga dvignete ali nosite, se prepričajte, da je izklopljen.** *Če imate pri nošenju stroja prst na stikalu ali pa v električno omrežje priključite vklopljeno električno orodje, lahko pride do nesreče.*
- **Preden vklopite stroj, odstranite nastavitvena orodja ali izvijače.** *Orodje ali ključ, ki se nahaja v vrtljivem se delu stroja, lahko povzroči poškodbe.*
- **Izogibajte se nenaravni drži telesa. Poskrbite za varno in stabilno stojišče ter pazite na ravnotežje.** *Tako boste v nepričakovanih situacijah stroj lahko bolje nadzorovali.*
- **Nosite primerna oblačila. Ne nosite ohlapnih oblačil ali nakita. Las in oblačil ne približujte gibljivim delom.** *Ohlapna oblačila, nakit ali dolgi lasje se lahko zapletejo v premikajoče se dele.*
- **Če je mogoče montirati naprave za odsesavanje in prestrezanje prahu, jih je treba priključiti in pravilno uporabljati.** *Z uporabo sesalne naprave za prah lahko zmanjšate nevarnosti, ki lahko nastanejo zaradi prahu.*
- **Ne zazibajte se v navidezno varnost in ne opuščajte varnostnih predpisov za stroje, tudi če po večkratni uporabi poznate stroj.** *Nepazljivo ravnanje lahko sekundah povzroči hude telesne poškodbe.*

1.1.4 Uporaba in ravnanje z električnim strojem

- **Stroja ne preobremenite. Za svoje delo uporabite stroj, ki je predviden za ta namen.** *Z ustreznim strojem boste v navedenem območju zmogljivosti delali bolje in bolj varno.*
- **Ne uporabljajte strojev s pokvarjenim stikalom.** *Stroj, ki ga več ni mogoče vklopiti ali izklopiti, je nevaren in ga je treba popraviti.*
- **Pred izvajanjem nastavitev naprave, zamenjavo nastavkov ali odlaganjem stroja izvlecite vtič iz vtičnice in/ali odstranite snemljivo akumulatorsko baterijo.** *S tem varnostnim ukrepom preprečite, da bi se stroj nenamerno vklopil.*
- **Stroje, ki jih ne uporabljate, shranite izven dosega otrok. Ne dovolite, da stroj uporabljajo osebe, ki ga ne poznajo in ki niso prebrale teh navodil.** *Stroji so nevarni, če jih uporabljajo neizkušene osebe.*
- **Stroje in nastavke skrbno negujte. Preverite, ali vrteči se deli delujejo brezhibno in se ne zatikajo, ali so deli zlomljeni ali tako močno poškodovani, da je delovanje stroja ovirano. Poskrbite, da so poškodovani deli pred uporabo stroja popravljeni.** *Vzrok za veliko nesreč je slabo vzdrževan stroj.*
- **Rezalna orodja naj bodo vedno čista in naostrena.** *Skrbno negovana rezalna orodja z ostrimi rezili se redkeje zatikajo in jih je mogoče lažje voditi.*
- **Stroj, nastavke, priključna orodja itd. uporabljajte v skladu s temi navodili. Pri tem upoštevajte delovne pogoje in delo, ki ga boste opravljali.** *Če stroj uporabljate za druge namene, ki niso predvideni, lahko pride do nevarnih situacij.*
- **Ročaji in prijemalne površine morajo biti vedno suhi, čisti in na njih ne sme biti olja in maziva.** *Zdrsljivi ročaji in prijemalne površine ne dovoljujejo varnega delovanja in upravljanja stroja v nepredvidenih situacijah.*

1.1.5 Uporaba in ravnanje s strojem z akumulatorskim napajanjem

- **Akumulatorske baterije polnite samo s polnilniki, ki jih priporoča proizvajalec.** *Če polnilnik, ki je predviden za določeno vrsto akumulatorske baterije, uporabljate z drugimi akumulatorskimi baterijami, obstaja nevarnost požara.*
- **V strojih uporabljajte samo akumulatorske baterije, ki so predvidene zanje.** *Uporaba drugih akumulatorskih baterij lahko povzroči poškodbe in požar.*
- **Akumulatorske baterije, ki je ne uporabljate, ne približujte sponkam za papir, kovancem, ključem, žebljem, vijakom ali drugim kovinskim predmetom, ki lahko povzročijo premostitev kontaktov.** *Kratek stik med kontakti akumulatorske baterije lahko povzroči opekline ali požar.*
- **Pri nepravilni uporabi lahko iz akumulatorske baterije izteče tekočina. Ne dotikajte se je. Pri naključnem stiku takoj sperite z vodo. Če tekočina pride v stik z očmi, nemudoma poiščite zdravniško pomoč.** *Tekočina, ki izstopi iz akumulatorske baterije, lahko povzroči draženje kože ali opekline.*
- **Ne uporabite poškodovane ali spremenjene akumulatorske baterije oz. stroja.** *Poškodovane ali spremenjene akumulatorske baterije se lahko nepredvidljivo obnašajo in povzročijo ogenj, eksplozijo ali nevarnost telesnih poškodb.*
- **Akumulatorske baterije ali stroja ne izpostavljajte ognju ali previsokim temperaturam.** *Ogenj ali temperature več kot 130 °C lahko povzročijo eksplozijo.*
- **Upoštevajte vsa navodila za polnjenje in nikoli ne polnite akumulatorske baterije ali stroja z akumulatorskim napajanjem izven temperaturnega območja, navedenega v navodilih za uporabo.** *Nepravilno polnjenje ali polnjenje izven dopustnega temperaturnega območja lahko povzroči okvaro akumulatorske baterije in poveča nevarnost požara.*

1.1.6 Servis

- **Stroj naj popravlja samo kvalificirano strokovno osebje in samo z uporabo originalnih nadomestnih delov.** *Tako zagotovite, da bo varnost stroja ostala nespremenjena.*
- **Nikoli ne vzdržujte poškodovanih polnilnih baterij.** *Vse vzdrževanje polnilnih baterij mora vedno opraviti proizvajalec ali pooblaščeni servis.*

1.2 Varnostni napotki za obrezovalnik trave in obrezovalnik robov trat

(a) **Stroja ne uporabljajte pri slabem vremenu, predvsem v nevihtah.** To zmanjšuje tveganje udara strele.

(b) **Temeljito preiščite delovno območje za divje živali.** Divje živali lahko delujoči stroj poškoduje.

(c) **Temeljito preglejte delovno območje in odstranite vse kamne, palice, žice, kosti in druge tujke.** Leteči deli lahko povzročijo hude poškodbe.

(d) **Pred uporabo stroja vedno preverite, da rezalno orodje in rezalna enota nista poškodovani.** Poškodovani deli povečajo nevarnost poškodb.

(e) **Pred uporabo preverite električni kabel in vse podaljške, da niso poškodovani in da ne kažejo znakov staranja. Če se električni kabel med delovanjem poškoduje ali obrablja, izklopite stroj in se kabla ne dotikajte, dokler ne odklopite omrežnega vtiča.** Poškodovan električni kabel ali podaljšek lahko povzroči električni udar, požar in/ali hude poškodbe.

(f) **Zaščitnih pokrovov ne smete demontirati ali premostiti. Zaščitni pokrovi morajo biti nameščeni in delujoči!** Ohlapen, poškodovan ali nedelujoč zaščitni pokrov lahko povzroči poškodbe.

(g) **Ohranjajte prezračevalne reže brez umazanije.** Zaradi zamašenih prezračevalnih rež in nečistoč lahko pride do pregrevanja ali nevarnosti požara.

(h) **Nosite zaščitna očala in zaščito za sluh.** Ustrezna osebna zaščitna oprema zmanjša možnost poškodb.

(i) **Pri uporabi stroja vedno nosite protidrsne zaščitne čevlje. Nikoli ne delajte bosi ali v odprtih sandalih.** S tem zmanjšate nevarnost poškodb stopal pri stiku z vrtečim se rezalnim orodjem.

(j) **Vedno nosite varnostne obleke, kot so npr. dolge hlače, ki ščitijo noge upravljavca med delom s strojem.** Stik z vrtečim se rezalnim orodjem ali rezalno nitko povzroči poškodbe.

(k) **Pri delu s strojem naj se v bližini nihče ne zadržuje.** Leteči deli lahko povzročijo resne poškodbe.

(l) **Ne uporabljajte stroja nad višino pasu.** S tem se izognete neželenemu stiku z rezalno nitko in omogočite boljši nadzor nad strojem v nepričakovanih situacijah.

(m) **Stroja ne uporabljajte v mokri travi. Nikoli ne tecite, temveč hodite.** To zmanjšuje tveganje zdrsa in padca, ki lahko privede do poškodb.

(n) **Ne uporabljajte stroja na preveč strmih pobočjih.** S tem se zmanjšuje tveganje izgube nadzora, zdrsa in padca, ki lahko privedejo do poškodb.

(o) **Pri delu na pobočjih poskrbite za stabilno stojišče; vedno delajte prečno na pobočje, nikoli navzgor ali navzdol, in bodite izredno previdni, ko spreminjate smer dela.** S tem se zmanjšuje tveganje izgube nadzora, zdrsa in padca, ki lahko privedejo do poškodb.

(p) **Napajalnih kablov in vodov ne približujte območju rezanja.** Napajalni kabli in vodi so lahko skriti v živih mejah ali grmovju in jih lahko rezalni nož ali rezalna nitka nenamerno prerežeta ali poškodujeta.

(q) **Pri delu ne približujte nobenih delov telesa vrtečemu se rezalnemu orodju ali rezalni nitki. Prepričajte se, da pri odstranjevanju zagozdenega materiala stroj ni več priključen v vir napajanja.** Vrteče se rezalno orodje ali rezalna nitka lahko povzročita resne poškodbe.

(r) **Stroj nosite samo v izključenem stanju stran od telesa.** Ustrezno rokovanje s strojem zmanjša verjetnost naključnega stika z vrtečo se rezalno nitko ali nožem.

(s) **Uporabljajte samo nadomestne rezalne glave, plastične nitke in rezalne nože v skladu s specifikacijami proizvajalca.** Neustrezni nadomestni deli lahko povzročijo izgubo nadzora, prelome in poškodbe.

(t) **Plastičnih rezalnih nitk ali nožev ne zamenjujte s kovinskimi.** Zaradi uporabe nedovoljenega rezalnega orodja lahko pride do poškodb.

1.3 Obremenitve zaradi vibracij

- **Nevarnost zaradi vibriranja**
  Dejanska vrednost izpustov vibracij med uporabo naprave lahko odstopa od vrednosti, ki jo navaja proizvajalec. Upoštevajte naslednje vplivne dejavnike pred uporabo oz. med njo:
  - Ali je naprava uporabljana skladno z namensko uporabo?
  - Ali je material izrezan ali obdelan na pravi način?
  - Ali je naprava v stanju, ustreznem za uporabo?
  - Ali je rezalno orodje pravilno naostreno oz. ali je vgrajeno pravilno rezalno orodje?
  - Ali so ročaji in po potrebi izbirni vibracijski ročaji montirani in ali so trdno povezani z napravo?
- Napravo uporabljajte samo s številom vrtljajev motorja, ki je potrebno za posamezno delo.

Izogibajte se maksimalnemu številu vrtljajev motorja, da se zmanjšajo hrup in vibracije.

- Nepravilna uporaba in vzdrževanje lahko povečata hrup in vibriranje naprave. To škoduje zdravju. V tem primeru takoj izklopite napravo in poskrbite, da jo popravi pooblaščena servisna delavnica.
- Stopnja obremenitve zaradi vibracij je odvisna od opravljanega dela oz. uporabe naprave. Ocenite jo in vključite ustrezne delovne premore. S tem se bistveno zmanjša obremenitev zaradi vibracij skozi celoten čas dela.
- Daljša uporaba naprave uporabnika izpostavlja vibracijam in lahko povzroči težave z obtokom (»bele prste«). Da bi zmanjšali to tveganje, nosite rokavice in skrbite, da so roke tople. Če zaznate simptome »belih prstov«, takoj poiščite zdravniško pomoč. Med temi simptomi so: otrplost, ščemenje, srbenje, bolečina, popuščanje moči, sprememba barve ali stanja kože. Običajno se ti simptomi pokažejo na prstih ali rokah ali pri utripu. Pri nižjih temperaturah se nevarnost poveča.
- Med delovnim dnem naredite daljše premore, da si lahko opomorete od hrupa in vibracij. Delo načrtujte tako, da je uporaba naprav, ki povzročajo močne vibracije, razporejena na več dni.
- Če med uporabo naprave na rokah zaznate nelagodje ali razbarvanje kože, takoj prekinite delo. Vključite ustrezne delovne premore. Brez ustreznih odmorov lahko pride do sindroma vibracij v roki in dlani.
- Zmanjšajte tveganje izpostavljenosti vibracijam. Vzdržujte napravo v skladu z napotki v navodilih za uporabo.
- Če napravo pogosto uporabljate, se obrnite na svojega trgovca, da si priskrbite protivibracijsko opremo (npr. ročaje).
- Z napravo ne delajte pri temperaturah, nižjih od 10 °C. V delovnem načrtu opredelite, kako je mogoče omejiti obremenitev zaradi vibracij.

1.4 Obremenitev zaradi hrupa

Določeni ravni hrupa zaradi te naprave se ni mogoče izogniti. Dela, pri katerih nastaja veliko hrupa, načrtujte za ure, ko je to dopustno in predvideno. Po potrebi ustavite dela ob času mirovanja in omejite delovni čas na najnujnejše. Za osebno zaščito nosite primerno zaščito za sluh; tudi druge osebe v bližini morajo nositi primerno zaščito za sluh.

1.5 Varnostni napotki za akumulatorsko baterijo in polnilnik

- Akumulatorsko baterijo pred polnjenjem odstranite iz naprave.
- Akumulatorsko baterijo baterije v napravo vstavite s pravilno polarnostjo.
- Če napravo skladiščite za daljši čas, akumulatorsko baterijo odstranite iz naprave.
- Priključnih sponk naprave ali akumulatorske baterije ne smete kratkostično vezati.

Navodila za uporabo

Upoštevajte varnostne napotke za akumulatorsko baterijo in polnilnik v ločenih navodilih za uporabo.

- Navodila za uporabo 443998: akumulatorske baterije
- Navodila za uporabo 443999: polnilniki

1.6 Varnostni napotki glede upravljanja

⚠ OPOZORILO! Nevarnost zaradi elektromagnetnega polja. To električno orodje med delovanjem ustvarja elektromagnetno polje. To polje lahko v določenih pogojih vpliva na aktivne ali pasivne medicinske vsadke.

- Da bi zmanjšali nevarnost resnih poškodb ali poškodb s smrtnim izidom, priporočamo, da se osebe z medicinskimi vsadki pred uporabo električnega orodja posvetujejo s svojim zdravnikom ali proizvajalcem medicinskega vsadka.

- Napravo vedno upravljajte z obema rokama.
- Rok in stopal nikoli ne približujte rezilu, predvsem pri vklopu motorja.
- Počakajte, da se rezilo po izklopu motorja ustavi.
- Odrezani material odstranjujte samo, ko sta motor in rezilo zaustavljena.
- Zaradi nevarnosti ureznin se ne dotikajte rezalnika nitke z nezaščitenimi rokami.
- Po izvlečenju nove nitke napravo pred vklopom vedno držite v običajnem delovnem položaju.
- Ne uporabljajte kovinskih rezalnih nitk!
- Na ščitniku, rezilu in motorju ne sme biti ostankov košnje.
- Osebe, ki niso seznanjene z napravo, morajo najprej vaditi uporabo z izklopljenim motorjem.

- Pri delu na klancu:
  - Nikoli ne izvajajte del na gladkem in drsečem pobočju.
  - Vedno kosite prečno na klanec, nikoli navzgor ali navzdol.
  - Vedno stojte za rezilom.
- Po stiku s tujkom:
  - Izklopite motor.
  - Preglejte napravo glede poškodb.

2 K TEM NAVODILOM ZA UPORABO

- Nemška različica je izvirnik navodil za uporabo. Različice v vseh drugih jezikih so prevodi originalnih navodil za uporabo.
- Navodila za uporabo vedno hranite tako, da jih lahko uporabite, kadar boste potrebovali informacije o napravi.
- Napravo izročite drugim osebam samo skupaj s temi navodili za uporabo.
- Preberite in upoštevajte varnostne napotke in opozorila v teh navodilih za uporabo.

2.1 Simboli na naslovnici

Simbol	Pomen
	Pred zagonom obvezno pozorno preberite ta navodila za uporabo. To je pogoj za varno delo in nemoteno delovanje.
	Navodila za uporabo
	Z litij-ionskimi polnilnimi baterijami delajte previdno! Upoštevajte zlasti navodila za prevoz, skladiščenje in odstranjevanje v teh navodilih za uporabo!
	Ta izdelek je skladen z veljavnimi evropskimi Direktivami in postopek ocenjevanja skladnosti je bil za te Direktive opravljen.

2.2 Razlaga oznak in opozorilnih besed

⚠ NEVARNOST! Označuje neposredno nevarno situacijo, ki bo ob neupoštevanju opozorila povzročila smrt ali hude telesne poškodbe.

⚠ OPOZORILO! Označuje možno nevarno situacijo, ki lahko ob neupoštevanju opozorila povzroči smrt ali hude telesne poškodbe.

⚠ PREVIDNO! Označuje možno nevarno situacijo, ki lahko ob neupoštevanju opozorila povzroči manjše ali zmerne telesne poškodbe.

POZOR! Označuje situacijo, ki lahko ob neupoštevanju opozorila povzroči materialno škodo.

NAPOTEK Posebni napotki za boljše razumevanje in ravnanje

3 OPIS IZDELKA

Ta navodila za uporabo opisujejo ročno voden akumulatorski obrezovalnik trave.

Uporabljate lahko vse akumulatorske baterije (Bxxx Li) in polnilnike (Cxxx Li) iz ponudbe izdelkov TWIN 18V/36V VOLT.

POZOR! Nevarnost poškodb naprave in akumulatorske baterije. Če se naprava uporablja z neustreznimi akumulatorskimi baterijami, lahko pride do poškodb naprave in akumulatorskih baterij.

- Napravo uporabljajte samo s predpisanimi akumulatorskimi baterijami.

NAPOTEK V navodilih za uporabo akumulatorskih baterij in polnilnikov iz ponudbe izdelkov TWIN 18V/36V VOLT lahko najdete več informacij.

3.1 Namenska uporaba

S tem obrezovalnikom trave lahko pokosite travo, ki je s kosilnico ne morete doseči, npr. na manjših travnih površinah, pod grmi, ob drevesih, na nasipih, na robovih travnikov ali zidovih in vogalih objektov.

Ta naprava je predvidena izključno za domačo rabo. Vsaka druga uporaba, kot tudi nepooblaščene spremembe in dodatki, je uporaba v nasprotju z namembnostjo, ki bo razveljavila garancijo in povzročila izgubo skladnosti ter zavrnitev vsakršne odgovornosti za škodo, ki jo utrpi uporabnik ali druga oseba, s strani proizvajalca.

3.2 Možna predvidljiva napačna raba

Naprava ni namenjena uporabi kot motorna kosa, torej ni primerna za košnjo debelejših zelenih rastlin, mlade podrasti in grmičevja.

Naprava ni zasnovana za komercialno uporabo v javnih parkih in športnih objektih ter za uporabo v kmetijstvu in gozdarstvu.

3.3 Preostala tveganja

Tudi pri strokovni uporabi naprave vedno ostanejo določena preostala tveganja, ki jih ni mogoče izključiti. Iz vrste in zgradbe naprave je mogoče izpeljati naslednje možne nevarnosti skladno z vsako posamezno uporabo:

- Odmetavanje odrezkov, zemlje in malih kamnov.
- Če ne nosite zaščite za dihala, lahko vdihnete obrezani material.
- Ureznine pri prijemanju vrtečega se rezila.

3.4 Varnostne naprave in zaščita

⚠ OPOZORILO! Nevarnost telesnih poškodb. Okvarjene in izklopljene varnostne in zaščitne naprave lahko povzročijo hude telesne poškodbe.

- Okvarjene varnostne in zaščitne naprave oddajte v popravilo.
- Varnostnih naprav in zaščite nikoli ne izklapljajte.

3.4.1 Sprostitveni gumb

S sprostitvenim gumbom sprostite stikalo za vklop/izklop. Na ta način se prepreči nenameren vklop naprave med enkratnim pritiskom stikala za vklop/izklop.

3.4.2 Ščitnik

Ščiti upravljavca pred vrtečo se rezalno nitko in odmetavanimi predmeti.

3.4.3 Varnostni lok

Ščiti rastline in druge osebe pred vrtečo se rezalno nitko. Obenem je pri rezanju ob stenah rezalna nitka zaščitena pred čezmerno obrabo.

3.5 Simboli na napravi

3.5.1 Varnostne oznake

Simbol	Pomen
	Pred zagonom preberite navodila za uporabo!
	Nosite zaščitne rokavice!
	Nosite varnostne čevlje!
	Nosite zaščito za oči in glušnike!
	Ne uporabljajte krožnih žaginih listov in nožev, temveč samo rezalne nitke!
	Naprave ne izpostavljajte dežju!
	Posebna previdnost pri rokovanju!
	Nevarnost zaradi odmetavanja predmetov!
	Osebe naj se ne zadržujejo v nevarnem območju!
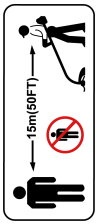	Razdalja med napravo in nepooblaščenimi osebami mora biti povsod okrog upravljavca najmanj 15 m.
	Pred nastavitvenimi, čistilnimi in vzdrževalnimi deli odstranite akumulatorsko baterijo.

3.5.2 Oznake za upravljanje

Simbol	Pomen
	Rezalno glavo za rezanje robov trat nagnite za 90°: ■ Trimming: Obrezovanje trave ■ Edging: Rezanje robov trate
	Puščica na palici nad vodilnim ročajem: zgornja meja za pomik vodilnega ročaja. Če ročaj potisnete preveč navzgor, bo roka pri odstranjevanju akumulatorske baterije udarila ob vodilni ročaj.
	Puščica na palici pod vodilnim ročajem: spodnja meja za pomik vodilnega ročaja. Če ročaj potisnete še bolj navzdol, bo napravo težje upravljati.

3.6 Pregled izdelka (01)

Št.	Sestavni del
1	Zgornji ročaj
2	Sprostitveni gumb
3	Stikalo za vklop/izklop
4	Držalo za akumulatorsko baterijo
5	Vodilni ročaj
6	Vrtljivi gumb na vodilnem ročaju
7	Deljiva palica
8	Preklopno stikalo Trimming/Edging za nagib rezalne glave (0 – 90°)
9	Sprostitveni gumb za nagib rezalne glave (0 – 45°, 5-stopenjsko)
10	Rezalna glava z motorjem
11	Varnostni lok za zaščito rastlin
12	Kolut nitke
13	Rezalnik nitke
14	Ščitnik
15*	Akumulatorska baterija*
16*	Polnilnik*
17**	Kavelj za obešanje na steno**

**: V kompletu (št. izd. 114146)*

***: Možnost (št. izdelka 114184)*

3.6.1 Rezalna glava z možnostjo nagiba in naklona

Obrezovalnik trave ima rezalno glavo z možnostjo nagiba in naklona:

- Nagib med 0 in 90° za rezanje robov trate
- Naklon med 0 in 45° (5-stopenjsko) za prilagoditev telesni višini in za obrezovanje na težje dostopnih mestih

3.6.2 Biološko razgradljiva rezalna nitka

Rezalna nitka je sestavljena iz biološko razgradljive umetne mase s certifikatom TÜV v skladu s standardom ISO 17556 »OK SOIL«. S tem je zagotovljena popolna biološka razgradljivost v naravnih pogojih v 24 mesecih.

3.7 Obseg dobave

V obseg dobave so vključene tukaj navedene postavke. Preverite, ali so vsebovane vse postavke:

Št.	Sestavni del
1	Obrezovalnik trave
2	Ščitnik z 2 vijakoma
3	Varnostni lok za zaščito rastlin
4	Vodilni ročaj
5	Navodila za uporabo
6*	Akumulatorska baterija*
7*	Polnilnik*

**: Pri posamični napravi ni v obsegu dobave, vendar je sestavni del kompleta.*

4 MONTAŽA

⚠ OPOZORILO! Nevarnost zaradi nepopolne montaže! Uporaba nepopolno montirane naprave lahko povzroči hude telesne poškodbe.

- Napravo uporabljajte samo, ko je popolnoma montirana!
- Šele ko je naprava popolnoma montirana, vstavite akumulatorsko baterijo!

4.1 Sestavljanje deljive palice (02)

1. Razprite deljivo palico.
2. Deljivo palico sestavite, da se vzmeti zaskočijo.

4.2 Montaža ščitnika in varnostnega loka za zaščito rastlin (03)

Montaža ščitnika

1. Z zadnje strani potisnite (03/a) ščitnik (03/1) na rezalno glavo. Rezalna nitka mora biti prosta.
2. Vstavite (03/b) oba vijaka (03/2) in jih privijte.

Namestitev varnostnega loka za zaščito rastlin

1. Upognite varnostni lok za zaščito rastlin (03/3).
2. Vstavite (03/c) varnostni lok za zaščito rastlin v odprtini (03/4).

4.3 Pritrditev vodilnega ročaja (04)

1. Vodilni ročaj (04/1) nataknite (04/a) na palico (04/2).
2. Vstavite (04/b) matico (04/3) v vodilni ročaj.
3. Vstavite (04/c) vijak z vrtljivim gumbom (04/4) skozi vodilni ročaj v matico.
4. Privijte vijake, da pritrdite vodilni ročaj.

5 ZAGON

5.1 Odstranjevanje transportne zaščite z rezalnika nitke

Pred prvo uporabo naprave odstranite transportno zaščito z rezalnika nitke.

5.2 Napolnite akumulatorsko baterijo

Upoštevajte temperaturno območje za polnjenje, glejte tehnične podatke.

NAPOTEK Za podrobne informacije upoštevajte ločena navodila za uporabo za akumulatorsko baterijo in polnilnik:

- Navodila za uporabo 443998: akumulatorske baterije
- Navodila za uporabo 443999: polnilniki

5.3 Vstavljanje in odstranjevanje akumulatorske baterije (05)

POZOR! Nevarnost poškodb akumulatorske baterije. Če akumulatorska baterija po uporabi ostane v napravi, lahko pride do poškodb akumulatorske baterije.

- Takoj po uporabi izvlecite akumulatorsko baterijo iz naprave in jo shranite na mestu, ki je zaščiteno pred zmrzovanjem.
- Akumulatorsko baterijo vstavite v napravo šele tik pred začetkom dela.

Vstavljanje akumulatorske baterije

1. Potisnite akumulatorsko baterijo (05/1) v držalo za akumulatorsko baterijo (05/2), da se zaskoči (05/a).

Odstranjevanje akumulatorske baterije

1. Pritisnite in držite gumb za sprostitev (05/3) na akumulatorski bateriji.
2. Izvlecite akumulatorsko baterijo (05/b).

6 UPRAVLJANJE

Ko uporabljate obrezovalnik trave ali motorno koso, vedno nosite osebno varovalno opremo:

- Za obrezovalnik trave: zaščito za sluh, zaščitna očala, trdne čevlje
- Za motorno koso: zaščito za sluh, zaščitna očala, trdne čevlje, rokavice, varnostne čevlje

⚠ OPOZORILO! Nevarnost hudih telesnih poškodb v primeru poškodb in neobičajnih stanj delovanja. Deli naprave, ki se zrahljajo, lahko povzročijo hude telesne poškodbe. Takoj zaustavite napravo/stroj in odstranite akumulatorsko baterijo. Nato preverite, ali so vsi premični deli popolnoma mirujoči:

- Po trku s trdim predmetom: Preverite napravo/stroj za poškodbe in opravite popravilo. Šele nato ponovno vklopite napravo/stroj in jo zaženite.
- Če se naprava/stroj neobičajno trese: Takoj preverite, ali je naprava/stroj poškodovana. Zamenjajte ali popravite poškodovane dele. Poiščite ohlapne dele in jih ponovno pritrdite.
- Pred vklopom naprave preverite, ali so vsi deli naprave trdno priviti.
- Pritrdite rezalno orodje tako, da se med delovanjem ne more zrahljati.

6.1 Vklop in izklop naprave (06)

1. Postavite se v varen položaj.
2. Napravo držite z obema rokama. Pri tem se rezalna glava ne sme dotikati tal.
3. Z eno roko primite zgornji ročaj (06/1), z drugo roko pa vodilni ročaj (06/2).
4. Pritisnite sprostitveni gumb (06/3).
5. Pritisnite stikalo za vklop/izklop (06/4) in ga držite. Naprava deluje. Sprostitveni gumb lahko spustite.
6. Obrezovalnik trave naj nekaj trenutkov deluje v prostem teku. Naprava pri tem prireže rezalno nitko na primerno dolžino.

7. Če izpustite stikalo za vklop/izklop, se naprava izklopi.

⚠ OPOZORILO! Nevarnost ureznin. Glava z nitko se vrti še nekaj sekund po izklopu. Pri prijemanju obstaja nevarnost ureznin.

- Počakajte, da se glava z nitko ustavi.

6.2 Pomik vodilnega ročaja (07)

1. Ohlapno privijte vrtljivi gumb (07/1).
2. Vodilni ročaj (07/2) pomaknite navzgor (07/a) ali navzdol (07/b) do oznake s puščico (07/3).
3. Privijte vrtljivi gumb.

6.3 Podaljševanje rezalne nitke med delovanjem

Rezalna nitka se pri vsakem zagonu samodejno podaljša. Pri tem se novi del rezalne nitke odvije s koluta nitke in obrabljeni konec nitke se odreže z rezalnikom nitke.

6.4 Obrezovanje trave – nagibanje rezalne glave (08)

S spremenjenim kotom nagiba lahko obrezujete tudi nedostopna mesta, npr. pod klopmi, okrog izbočenih delov itd.

1. Pritisnite in držite (08/a) sprostitveni gumb (08/1) na rezalni glavi (08/2).
2. Nagnite rezalno glavo v želeni nagib in jo zaskočite (08/b).
3. Spustite sprostitveni gumb.

6.5 Rezanje robov trate – naklon rezalne glave (09)

Za rezanje robov trate je mogoč navpičen naklon rezalne glave.

1. Pritisnite (09/a) preklopno stikalo (09/1) Trimming/Edging.
2. Rezalno glavo (09/2) obrnite v navpični položaj (09/b), da se zaskoči.
3. Spustite preklopno stikalo.

6.6 Preverjanje stanja napolnjenosti akumulatorske baterije

Stanje napolnjenosti najdete na akumulatorju.

NAPOTEK Za podrobne informacije upoštevajte ločena navodila za uporabo za akumulatorsko baterijo in polnilnik:

- Navodila za uporabo 443998: akumulatorske baterije
- Navodila za uporabo 443999: polnilniki

7 OBNAŠANJE PRI DELU IN DELOVNA TEHNIKA (10–12)

- Napravo vklopite, preden jo približate travi, ki jo boste kosili, šele nato jo spustite vanjo, da preprečite preobremenitev.
- Napravo rahlo nagnite naprej (pribl. 30°), da kosite s konico rezalne nitke. Počasi stopajte naprej (10/a).
- Pri košnji napravo enakomerno pomikajte desno in levo (10/b).
- Višjo travo je treba kositi v več korakih. Vedno se premikajte od zgoraj navzdol (11).
- Naprava najučinkoviteje kosi pri veliki hitrosti. Zato naprave ne preobremenite s košenjem visoke trave.
- V primeru preobremenitve naprave v zelo visoki travi se nitka zablokira. Takoj dvignite napravo, da se razbremeni. V nasprotnem primeru lahko nastanejo trajne poškodbe na motorju.
- Z napravo nikoli ne kosite neposredno proti trdim oviram (npr. stenam), temveč kosite stransko. S tem prihranite rezalno nitko (12).
- Držite napravo stran od občutljivih rastlin. Postavite varnostni lok za zaščito rastlin v vodoravni položaj.

8 VZDRŽEVANJE IN NEGA

⚠ OPOZORILO! Nevarnost ureznin. Nevarnost ureznin pri prijemanju delov z ostrimi robovi in premikajočih se delov ter rezalnega orodja.

- Pred vzdrževalnimi deli, nego in čiščenjem vedno izklopite napravo. Odstranite akumulatorsko baterijo.
- Pri vzdrževalnih delih, negi in popravilih vedno nosite zaščitne rokavice.

NAPOTEK Popravila smejo izvajati samo strokovne delavnice ali naše servisne delavnice.

- Naprave ne izpostavljajte mokroti ali vlagi. Ne pršite z vodo.
- Po vsaki uporabi očistite ohišje in rezalni nož s krtačo ali krpo. Ne uporabljajte vode in/ali agresivnih čistilnih sredstev ali topil – obstaja nevarnost korozije in poškodb plastičnih delov.
- Nobene prezračevalne odprtine naprave ne smejo biti umazane.
- Po vsaki uporabi odstranite akumulatorsko baterijo in preverite napravo glede poškodb.

- Naprave ne uporabljajte, če manjka rezilo rezalnika nitke ali je rezilo poškodovano.
- Na ščitniku, glavi z nitko in motorju ne sme biti ostankov košnje.
- Preverite, ali so vsi vijaki trdno nameščeni.
- Preverite, da električni kontakti naprave niso korodirani, po potrebi jih očistite s fino žično krtačo in nato napršite s pršilom za kontakte.

8.1 Zamenjava koluta nitke (13)

Pogoj: Napravo je treba izklopiti in akumulatorsko baterijo je treba odstraniti iz naprave.

Nadomestni kolut nitke: v 2-delnem kompletu. Za št. izdelka glejte tehnične podatke.

1. Sočasno pritisnite (13/a) oba sprostitvena gumba (13/1) in snemite pokrov (13/2).
2. Odstranite prazen kolut nitke (13/3).
3. Vstavite (13/b) nov kolut nitke (13/4).
4. Napeljite rezalno nitko navzven skozi odprtino (13/5) glave z nitko.
5. Namestite in pritisnite pokrov, da se zaskoči.
6. Vstavite akumulatorsko baterijo v napravo.

9 POMOČ PRI MOTNJAH

⚠ PREVIDNO! Nevarnost telesnih poškodb. Predmeti z ostrimi robovi in premikajoči se predmeti lahko povzročijo telesne poškodbe.

- Pri vzdrževalnih delih, negi in popravilih vedno nosite zaščitne rokavice!

NAPOTEK Pri motnjah, ki niso navedene v tej tabeli ali ki jih ne morete sami odpraviti, se obrnite na našo servisno službo.

Motnja	Vzrok	Odpravljanje
Rezalna nitka se ne dovaja.	Kolut nitke je prazen.	Zamenjajte kolut nitke.
Motor ne deluje.	Akumulatorska baterija je prazna.	Napolnite akumulatorsko baterijo.
	Akumulatorska baterija ni vstavljena ali ni pravilno nameščena.	Pravilno vstavite akumulatorsko baterijo.
	Električno napajanje je prekinjeno.	1. Odstranite akumulatorsko baterijo. 2. Očistite vtične kontakte naprave.
	Zaščitno stikalo motorja je izklopilo motor zaradi preobremenitve.	Počakajte, da zaščitno stikalo motorja sprosti motor.
Motor deluje s prekinitvami.	Napaka naprave	Poiščite servisno mesto proizvajalca.
	Stikalo za vklop/izklop je pokvarjeno.	Poiščite servisno mesto proizvajalca.
Motor deluje, vendar se rezalna nitka ne premika.	Napaka naprave	Poiščite servisno mesto proizvajalca.
Naprava neobičajno vibrira.	Kolut nitke je umazan.	Očistite kolut nitke, po potrebi ga zamenjajte.
	Napaka naprave	Poiščite servisno mesto proizvajalca.
Čas uporabe akumulatorske baterije je znatno krajši.	Trava je previsoka ali prevlažna.	■ Obrežite travo na večjo višino. ■ Počakajte, da se trava posuši.
	Višina rezanja je premajhna.	Obrežite travo na večjo višino.

Motnja	Vzrok	Odpravljanje
	Življenjska doba polnilne baterije se je iztekla.	Zamenjajte polnilno baterijo. Uporabljajte samo originalno dodatno opremo proizvajalca.
Akumulatorske baterije ni mogoče napolniti.	Kontakti na akumulatorski bateriji so umazani.	Poiščite servisno mesto proizvajalca.
	Akumulatorska baterija ali polnilnik sta pokvarjena.	Naročite nadomestne dele. Poiščite servisno mesto proizvajalca.
	Akumulatorska baterija je pregreta.	Počakajte, da se polnilna baterija ohladi.

10 SKLADIŠČENJE

- Po vsaki uporabi temeljito očistite napravo in – če so na voljo – namestite zaščitna pokrivala.
- Izvajanje potrebnih vzdrževalnih del.
- Hranite napravo na suhem mestu z možnostjo zaklepanja in izven dosega otrok.
- Obrezovalnik trave obesite za ročaj. Tako rezalna glava ne bo nepotrebno obremenjena.

Pred delovnimi premori, ki trajajo dlje kot 30 dni, izvedite naslednja dela:

- Napravo temeljito očistite in hranite v suhem prostoru.

10.1 Skladiščenje akumulatorske baterije in polnilnika

NAPOTEK Za podrobne informacije upoštevajte ločena navodila za uporabo za akumulatorsko baterijo in polnilnik.

11 TRANSPORT

Pred transportom opravite naslednje ukrepe:

1. Izklopite napravo.
2. Odstranite akumulatorsko baterijo iz naprave.
3. Skladno s predpisi zapakirajte akumulatorsko baterijo (glejte spodaj).

Akumulatorska baterija »B160.6 Li« (št. izd. 114128)

NAPOTEK Nazivna energija akumulatorske baterije znaša več kot 100 Wh! Upoštevajte naslednje napotke za transport!

Vsebovani litij-ionski akumulator je predmet zakona o nevarnih snoveh, vendar pa ga je mogoče transportirati tudi ob poenostavljenih pogojih:

- Zasebni uporabnik lahko akumulatorsko baterijo transportira v cestnem prometu brez nadaljnjih omejitev, če je le-ta zapakirana v maloprodajni embalaži in se transport uporablja za zasebne namene.
- Poslovni uporabniki, ki transport izvajajo v povezavi s svojo osrednjo dejavnostjo (npr. dostave na delovišča ali predstavitvene lokacije in z njih), prav tako lahko izkoristijo to poenostavitev.

V obeh primerih je treba s previdnostnimi ukrepi obvezno preprečiti sprostitev vsebine. V drugih primerih je treba obvezno upoštevati zakon o nevarnih snoveh! Ob neupoštevanju pošiljatelju, morda pa tudi prevozniku, grozijo znatne globe.

Dodatni napotki za prevoz in pošiljanje

- Litij-ionske akumulatorske baterije transportirajte oz. pošiljajte samo v brezhibnem stanju!
- Za transport akumulatorskih baterij uporabljajte izključno originalno škatlo ali primerno škatlo za nevarne snovi (ni potrebno pri akumulatorskih baterijah z nazivno energijo manj kot 100 Wh).
- Prelepite odprte kontakte akumulatorske baterije, da preprečite kratki stik.
- Zavarujte akumulatorsko baterijo v embalaži pred premikanjem, da preprečite poškodbe akumulatorske baterije.
- Pri transportu oz. pošiljanju (npr. prek kurirske ali dostavne službe) zagotovite pravilno označitev in dokumentacijo za pošiljanje.
- Predhodno se informirajte, ali želeni ponudnik nudi storitev transporta in pokažite svojo pošiljko.

Priporočamo, da v pripravo pošiljke vključite strokovnjaka za nevarne snovi. Upoštevajte tudi morebitne dodatne nacionalne predpise.

12 ODSTRANJEVANJE

Zgolj za države Evropske unije:

V skladu z Direktivo 2012/19/EU Evropskega Parlamenta in Sveta o odpadni električni in elektronski opremi (OEEO) in njenim prenosom v nacionalno zakonodajo se morajo izrabljeni polnilniki ločeno zbirati ter okolju prijazno reciklirati.

Odpadna električna in elektronska oprema, ki ni zavržena strokovno, lahko negativno vpliva na okolje in zdravje ljudi, saj morda vsebuje nevarne snovi.

Napotki k Uredbi o odpadni električni in elektronski opremi



- Stara električna in elektronska oprema ne sodi med gospodinjske odpadke, temveč jo je treba odstraniti ločeno!
- Stare baterije ali akumulatorje, ki niso fiksno vgrajeni v staro napravo, je treba pred oddajo odstraniti iz naprave! Njihovo odstranjevanje urejajo predpisi za baterije.
- Lastniki oz. uporabniki električnih in elektronskih naprav jih morajo po uporabi skladno z zakonom vrniti.
- Končni uporabnik nosi odgovornost za izbris osebnih podatkov s stare naprave za odstranitev!

Simbol prekrižanega zabojnika za odpadke pomeni, da se odpadne električne in elektronske opreme ne sme odvreči med gospodinjske odpadke.

Odpadno električno in elektronsko opremo lahko brezplačno oddate na naslednjih mestih:

- javna komunalna oz. zbirna mesta (npr. komunalni objekti);
- prodajna mesta električnih naprav (fizična in spletna), kjer so prodajalci obvezani sprejeti vračila oziroma kjer to storitev prostovoljno ponujajo.

Te izjave veljajo samo za naprave, ki so nameščene in kupljene v Evropski uniji in za katere velja evropska Direktiva 2012/19/EU. V državah izven Evropske unije lahko veljajo drugačna določila za odstranjevanje stare električne in elektronske opreme.

13 TEHNIČNI PODATKI

Tehnične podatke najdete v preglednici s tehničnimi podatki na začetku teh navodil za uporabo.

** Opombe glede vrednotenja oddajanja tresljajev in hrupa:*

- *Navedene vrednosti oddajanja tresljajev in hrupa so izmerjene v skladu s standardiziranimi postopki preizkušanja in jih je mogoče uporabiti za primerjavo stroja z drugimi napravami.*
- *Navedene vrednosti oddajanja tresljajev in hrupa se lahko uporabijo tudi za predhodno oceno izpostavljenosti (stopnja izpostavljenosti tresljajem).*
- *Vrednosti oddajanja tresljajev in hrupa se lahko med dejansko uporabo stroja razlikujejo od navedenih vrednosti, odvisno od vrste in načina uporabe stroja.*
- *Upoštevajte varnostne ukrepe v skladu s poglavjem o varnosti. Poskusite vzdrževati kar najnižjo obremenitev z vibracijam. Primer ukrepov za zmanjšanje obremenitve z vibracijami sta nošenje rokavic pri uporabi stroja in omejitev časa uporabe. Pri tem je treba upoštevati vse dele delovnega cikla (na primer čas, ko je stroj izklopljen, in čas, ko je vklopljeno, vendar brez obremenitve).*

14 SERVISNA SLUŽBA/SERVIS

V primeru vprašanj glede garancije, popravil ali nadomestnih delov se obrnite na najbližjo servisno delavnico AL-KO. Najdete jo na naslednjem naslovu:
www.alko-garden.com/service-contacts

Več informacij o nadomestnih delih:
www.alko-garden.com/spareparts

15 INFORMACIJE O IZJAVI O SKLADNOSTI

Izjava o skladnosti za vsak izdelek je digitalno dostopna prek kode QR ali povezave, ki sta vključeni v tabelo tehničnih podatkov.

16 GARANCIJA

Morebitne napake materiala ali proizvodne napake na napravi bomo znotraj zakonskega obdobja veljavnosti, ki velja za garancijske zahtevke, po naši izbiri opravili s popravilom ali nadomestilom. Obdobje veljavnosti garancije je odvisno od veljavne zakonodaje v državi, v kateri je bila naprava kupljena.

Naša garancija velja samo, če:

- so ta navodila za uporabo upoštevana;
- je bila naprava strokovno uporabljena;
- so bili uporabljeni originalni nadomestni deli.

Garancija preneha veljati, če:

- so bili izvedeni samovoljni poskusi popravila;
- so bile izvedene samovoljne tehnične spremembe;
- naprava ni bila uporabljena v skladu z namenom uporabe.

Garancija ne velja za:

- poškodbe laka, ki so posledica normalne uporabe;
- obrabne dele, ki so na kartici nadomestnih delov označeni z okvirjem xxxxxx (x).

Garancija začne veljati, ko napravo kupi prvi končni uporabnik. Velja datum na računu. S to izjavo in originalnim potrdilom o nakupu se obrnite na vašega prodajalca ali na najbližjo pooblaščeno servisno službo. Ta izjava ne vpliva na zakonske garancijske zahtevke, ki jih ima kupec do prodajalca.

PRIJEVOD ORIGINALNIH UPUTA ZA UPORABU

Sadržaj

1 Sigurnosne napomene ... 112
1.1 Opće sigurnosne napomene za električne strojeve ... 112
1.1.1 Sigurnost na radnome mjestu ... 112
1.1.2 Električna sigurnost ... 112
1.1.3 Sigurnost osoba ... 112
1.1.4 Korištenje i postupanje sa strojem ... 113
1.1.5 Korištenje i postupanje strojem koji se pogoni akumulatorom ... 113
1.1.6 Servis ... 113
1.2 Sigurnosne upute za trimere za travu i trimere za rubove travnjaka ... 113
1.3 Opterećenje vibracijama ... 114
1.4 Izloženost buci ... 115
1.5 Sigurnosne napomene za akumulator i punjač ... 115
1.6 Sigurnosne napomene za rad ... 115
2 Informacije o Uputama za uporabu ... 116
2.1 Simboli na naslovnoj stranici ... 116
2.2 Objašnjenja oznaka i signalnih riječi ... 116
3 Opis proizvoda ... 116
3.1 Namjenska uporaba ... 116
3.2 Moguća predvidiva nepravilna uporaba ... 116
3.3 Ostali rizici ... 116
3.4 Sigurnosni i zaštitni uređaji ... 117
3.4.1 Gumb za deblokadu ... 117
3.4.2 Štitnik ... 117
3.4.3 Zaštitna poluga ... 117
3.5 Simboli na uređaju ... 117
3.5.1 Sigurnosne oznake ... 117
3.5.2 Oznaka rukovanja ... 117
3.6 Pregled proizvoda (01) ... 118
3.6.1 Zakretna/nagibna rezna glava ... 118
3.6.2 Biorazgradiva rezna nit ... 118
3.7 Sadržaj isporuke ... 118
4 Montaža ... 118
4.1 Sastavljanje sklopive drške (02) ... 118
4.2 Montaža štitnika i štitnika za biljke (03) ... 118
4.3 Pričvršćivanje ručke za upravljanje (04) ... 118
5 Stavljanje u pogon ... 119
5.1 Uklanjanje transportne zaštite s reza-ča niti ... 119
5.2 Napunite akumulator ... 119
5.3 Stavljanje i vađenje akumulatorske baterije (05) ... 119
6 Upravljanje ... 119
6.1 Uključivanje i isključivanje uređaja (06) ... 119
6.2 Pomicanje ručke za upravljanje (07) ... 119
6.3 Produljivanje rezne niti tijekom rada ... 120
6.4 Rezanje trave – naginjanje rezne glave (08) ... 120
6.5 Rezanje ruba travnjaka – naginjanje rezne glave (09) ... 120
6.6 Provjerite razinu napunjenosti akumulatora ... 120
7 Način i tehnika rada (10 – 12) ... 120
8 Održavanje i njega ... 120
8.1 Zamjena svitka niti (13) ... 120
9 Pomoć u slučaju smetnji ... 121
10 Skladištenje ... 122
10.1 Skladištenje akumulatora i punjača ... 122
11 Transport ... 122
12 Zbrinjavanje ... 122
13 Tehnički podaci ... 123
14 Korisnička služba/Servis ... 123
15 Podaci o izjavi o sukladnosti ... 123
16 Jamstvo ... 123

1 SIGURNOSNE NAPOMENE

1.1 Opće sigurnosne napomene za električne strojeve

⚠ UPOZORENJE! Pročitajte sve sigurnosne napomene, upute, ilustracije i tehničke podatke koje se primjenjuju na ovaj električni stroj. *Propusti pri poštovanju sljedećih napomena i uputa mogu prouzročiti električni udar, požar i/ili teške ozljede.*

- **Sve sigurnosne napomene i upute sačuvajte za buduću uporabu.**

Pojam „stroj“ upotrijebljen u sigurnosnim napomenama odnosi se na električne strojeve (s kabelom za napajanje) ili akumulatorske strojeve (bez kabela za napajanje).

1.1.1 Sigurnost na radnome mjestu

- **Svoje radno područje držite čistim i dobro osvijetljenim.** *Nered ili neosvijetljena radna područja mogu dovesti do nesreća.*
- **Ne radite sa strojem u okružju ugroženim eksplozijom u kojem se nalaze zapaljive tekućine, plinovi ili prašine.** *Strojevi stvaraju iskre koje mogu zapaliti prašinu ili pare.*
- **Djecu i druge osobe udaljite tijekom korištenja stroja.** *U slučaju odvlačenja pozornosti možete izgubiti kontrolu nad strojem.*

1.1.2 Električna sigurnost

- **Priključni utikač stroja mora pristajati u utičnicu. Utikač se ni u kojem slučaju ne smije preinačavati. Adapterske utikače ne upotrebljavajte zajedno s uzemljenim strojevima.** *Nepromijenjeni utikači i prikladne utičnice smanjuju rizik od električnog udara.*
- **Izbjegavajte kontakt tijela s uzemljenim površinama poput cijevi, radijatora, štednjaka i hladnjaka.** *Postoji povećani rizik od električnog udara ako je vaše tijelo uzemljeno.*
- **Zaštitite strojeve od kiše ili vlage.** *Prodiranje vode u stroj povećava opasnost od električnog udara.*
- **Nemojte pogrešno koristiti priključni kabel za vješanje stroja ili izvlačenje utikača iz utičnice. Držite priključni kabel dalje od vrućine, ulja, oštrih bridova ili pokretljivih dijelova.** *Oštećeni ili prepleteni priključni kabeli povećavaju opasnost od električnog udara.*
- **Ako strojem radite na otvorenom, upotrebljavajte samo produžne kabele koji su prikladni za i vanjsko područje.** *Primjena produžnog kabela prikladnog za vanjsko područje smanjuje opasnost od električnog udara.*
- **Ako se rad stroja u vlažnom okružju ne može izbjeći, upotrebljavajte zaštitnu strujnu sklopku.** *Primjena zaštitne strujne sklopke smanjuje opasnost od električnog udara.*

1.1.3 Sigurnost osoba

- **Budite pažljivi, pazite kako radite i strojem rukujte savjesno. Stroj ne upotrebljavajte ako ste umorni ili se nalazite pod utjecajem droga, alkohola ili lijekova.** *Trenutak nepažnje pri uporabi stroja može dovesti do ozbiljnih ozljeda.*
- **Nosite osobnu zaštitnu opremu i uvijek zaštitne naočale.** *Nošenje osobne zaštitne opreme poput maske za prašinu, protukliznih sigurnosnih cipela, sigurnosne kacige ili štitnika za uši ovisno o vrsti i primjeni stroja smanjuje opasnost od ozljeda.*
- **Spriječite nehotično stavljanje u pogon. Uvjerite se da je stroj isključen prije nego što njega i/ili akumulator uključite na napajanje električnom energijom, uzmete u ruke ili nosite.** *Ako tijekom nošenja stroja imate prst na sklopki ili uključeni uređaj priključite na dovod električne energije, može doći do nesreća.*
- **Uklonite alate za podešavanje ili francuski ključ prije uključivanja stroja.** *Alat ili ključ koji se nalaze na rotacijskom dijelu stroja mogu dovesti do ozljeda.*
- **Izbjegavajte neuobičajen položaj tijela. Pobrinite se za sigurno uporište i uvijek održavajte ravnotežu.** *Time stroj možete bolje kontrolirati u iznenadnim situacijama.*
- **Nosite prikladnu odjeću. Ne nosite široku odjeću ili nakit. Kosu i odjeću držite dalje od pokretnih dijelova.** *Pokretni dijelovi mogu zahvatiti široku odjeću, nakit ili dugu kosu.*
- **Ako se mogu montirati mehanizmi za usis i hvatanje prašine, treba ih priključiti i pravilno koristiti.** *Uporaba usisivača prašine može smanjiti opasnosti uzrokovane prašinom.*
- **Nemojte se previše opuštati i ne zanemarujte sigurnosna pravila stroja, čak i ako ste se višestrukim korištenjem dobro upoznali s načinom rada stroja.** *Nemarno po-*

stupanje u trenu može dovesti do teških ozljeda.

1.1.4 Korištenje i postupanje sa strojem

- **Ne preopterećujte stroj. Za svoj rad upotrebljavajte predviđeni stroj.** *Prikladnim strojem radit ćete bolje i sigurnije u navedenom području snage.*
- **Ne upotrebljavajte stroj ako mu je sklopka oštećena.** *Stroj koji se više ne da uključiti ili isključiti, opasan je i treba ga popraviti.*
- **Izvucite utikač iz utičnice i/ili izvadite uklonjivi akumulator prije podešavanja uređaja, zamjene dijelova alata za umetanje ili odlaganja stroja.** *Ta preventivna mjera sprječava nehotično pokretanje stroja.*
- **Neupotrijebljene strojeve čuvajte izvan dohvata djece. Ne dopustite da stroj koriste osobe koje s njime nisu upoznate ili koje nisu pročitale ove upute.** *Strojevi su opasni ako ih koriste neiskusne osobe.*
- **Temeljito održavajte strojeve i drugi alat koji se primjenjuje. Kontrolirajte funkcioniraju li pokretljivi dijelovi besprijekorno i nisu li zaglavljeni, jesu li dijelovi puknuti ili oštećeni tako da se narušava funkcioniranje stroja. Oštećene dijelove dajte na popravak prije uporabe stroja.** *Uzrok mnogim nesrećama su loše održavani strojevi.*
- **Rezne alate držite oštrim i čistim.** *Pažljivo održavani rezni alati s oštrim reznim rubovima manje se zaglavljuju i lakši su za vođenje.*
- **Upotrebljavajte stroj, drugi alat koji se primjenjuje, ugradne alate itd. sukladno ovim uputama. Pritom uzmite u obzir radne uvjete i djelatnost koju valja izvesti.** *Uporaba strojeva u drugačije svrhe od predviđenih može dovesti do opasnih situacija.*
- **Ručke i površine za držanje držite suhima, čistima i bez tragova ulja ili masti.** *Skliske ručke i površine za držanje ne dopuštaju sigurno rukovanje i upravljanje strojem u nepredvidljivim situacijama.*

1.1.5 Korištenje i postupanje strojem koji se pogoni akumulatorom

- **Akumulatorske baterije punite samo punjačima koje je preporučio proizvođač.** *Kod punjača koji je prikladan za određenu vrstu akumulatorske baterije postoji opasnost od požara ako se upotrebljava s drugim akumulatorskim baterijama.*
- **U strojevima upotrebljavajte samo predviđene akumulatore.** *Uporaba drugih akumulatora može dovesti do ozljeda i opasnosti od požara.*
- **Akumulator koji ne koristite držite dalje od uredskih spajalica, kovanica, ključeva, čavala, vijaka ili drugih sitnih metalnih predmeta koji bi mogli prouzročiti premošćivanje kontakata.** *Kratki spoj između kontakata akumulatora može prouzročiti opekline ili požar.*
- **Kod nepravilne uporabe iz akumulatorske baterije može istjecati tekućina. Izbjegnite kontakt s njom. Kod slučajnog kontakta isperite vodom. Ako tekućina dospije u oči, dodatno potražite liječničku pomoć.** *Tekućina koja iscuri iz akumulatorske baterije može dovesti do iritacija kože i opeklina.*
- **Nemojte koristiti oštećeni ili izmijenjeni akumulator ili stroj.** *Oštećeni ili promijenjeni akumulatori mogu raditi nepredvidljivo i uzrokovati požar, eksploziju ili ozljedu.*
- **Akumulator ni stroj nemojte izlagati vatri ni visokim temperaturama.** *Vatra i temperature iznad 130 °C mogu izazvati eksploziju.*
- **Slijedite sve upute za punjenje i nikada nemojte puniti akumulator ili akumulatorski stroj izvan temperaturnog raspona navedenog u uputama za uporabu.** *Pogrešno punjenje ili punjenje izvan dozvoljenog temperaturnog raspona može uništiti akumulator i povećati opasnost od požara.*

1.1.6 Servis

- **Popravak stroja prepustite samo kvalificiranom stručnom osoblju s originalnim zamjenskim dijelovima.** *Time se osigurava održavanje sigurnosti stroja.*
- **Nikada nemojte održavati akumulatorske baterije koje su oštećene.** *Održavanje akumulatorske baterije treba izvršavati samo proizvođač ili ovlaštene servisne radionice.*

1.2 Sigurnosne upute za trimere za travu i trimere za rubove travnjaka

(a) **Ne koristite stroj po lošem vremenu, osobito kada postoji opasnost od grmljavinskog nevremena.** Tako ćete smanjiti opasnost od udara groma.

(b) **Temeljito pregledajte ima li u radnom području divljih životinja.** Pokrenuti stroj može ozlijediti divlje životinje.

(c) **Temeljito pregledajte radno područje i uklonite sve kamenje, štapove, žice, kosti i druge strane predmete.** Izbačeni dijelovi mogu izazvati ozljede.

(d) **Prije uporabe strojeva uvijek provjerite jesu li rezni alat ili jedinica za rezanje oštećeni.** Oštećeni dijelovi povećavaju rizik od ozljeda.

(e) **Prije uporabe provjerite kabel za napajanje i sve produžne kabele glede tragova oštećenja ili istrošenosti. Ako je kabel za napajanje oštećen ili istrošen tijekom rada, isključite stroj i ne dirajte kabel prije izvlačenja utikača za napajanje.** Oštećeni kabel za napajanje ili produžni kabel može uzrokovati strujni udar, požar i/ili ozbiljne ozljede.

(f) **Zaštitni poklopci ne smiju se uklanjati niti zaobilaziti. Zaštitni poklopci moraju biti montirani i ispravni!** Labav, oštećen ili neispravan zaštitni poklopac može uzrokovati ozljede.

(g) **Sve otvore za prozračivanje održavajte čistima od prljavštine.** Začepljeni otvori za prozračivanje i nečistoće mogu prouzročiti pregrijavanje ili opasnost od požara.

(h) **Nosite zaštitu za oči i sluh.** Odgovarajuća osobna zaštitna oprema smanjuje rizik od ozljeda.

(i) **Prilikom rada strojem uvijek nosite zaštitnu obuću koja ne klizi. Nikada nemojte kositi bosi ni u otvorenim sandalama.** To će smanjiti rizik od ozljeda stopala ako dođe do kontakta s reznim alatom.

(j) **Uvijek nosite zaštitnu odjeću, poput dugih hlača, koje štite noge rukovatelja tijekom rada stroja.** Kontakt s rotirajućim reznim alatom ili reznom niti može dovesti do ozljeda.

(k) **Tijekom rada strojem ne dopustite prolaznicima da se približe.** Izbačeni dijelovi mogu uzrokovati ozbiljne ozljede.

(l) **Ne upravljajte strojem iznad razine struka.** To pomaže izbjeći slučajni kontakt s reznom niti i omogućuje bolju kontrolu nad strojem u neočekivanim situacijama.

(m) **Nemojte upotrebljavati stroj na mokroj travi. Nikada nemojte trčati, nego hodajte.** To će smanjiti rizik od klizanja i pada, što može izazvati ozljede.

(n) **Nemojte upotrebljavati stroj na pretjerano strmim padinama.** Time se smanjuje rizik od gubitka kontrole, klizanja i pada, koji mogu dovesti do ozljeda.

(q) **Kada radite na padinama, pobrinite se da imate stabilno uporište; uvijek radite poprečno na padini, nikada uzbrdo ili nizbrdo, a budite posebno oprezni pri promjeni smjera rada.** Time se smanjuje rizik od gubitka kontrole, klizanja i pada, koji mogu dovesti do ozljeda.

(p) **Držite sve kabele za napajanje i vodove podalje od područja rezanja.** Kabeli za napajanje ili vodovi mogu se zaglaviti u živicama ili grmlju te ih rezne niti ili noževi mogu slučajno prerezati ili oštetiti.

(q) **Tijekom rada držite sve dijelove tijela podalje od rotirajućeg reznog alata ili rezne niti. Prije uklanjanja zaglavljenog materijala osigurajte da stroj više nije spojen na izvor napajanja.** Rotirajući rezni alat ili rezna nit mogu prouzročiti ozbiljne ozljede.

(r) **Nosite stroj isključen i okrenut od tijela.** Pravilno rukovanje strojem smanjuje vjerojatnost slučajnog kontakta s rotirajućom reznom niti ili nožem.

(s) **Koristite isključivo zamjenske glave, plastične zamjenske niti i noževe prema uputama proizvođača.** Neodgovarajući rezervni dijelovi mogu uzrokovati gubitak kontrole, lom i ozljede.

(t) **Nemojte plastične rezne niti ili noževe zamjenjivati metalnima.** Uporaba neodobrenih reznih alata može dovesti do ozljeda.

1.3 Opterećenje vibracijama

- **Opasnost od vibracija**
  Stvarna vrijednost emisije vibracija tijekom uporabe uređaja može odstupati od vrijednosti koju je naveo proizvođač. Prije odnosno tijekom uporabe obratite pozornost na sljedeće faktore:
  - Koristi li se uređaj u skladu s propisima?
  - Reže li se odn. obrađuje li se materijal na pravilan način?
  - Je li uređaj u ispravnom stanju za uporabu?
  - Je li rezni alat pravilno naoštren odnosno je li ugrađen pravi rezni alat?
  - Je li montirana ručka i po potrebi antivibracijska ručka te jesu li pravilno učvršćene na uređaj?
- Uređaj neka radi samo na broju okretaja motora koji je potreban za određeni posao. Izbjegavajte maksimalni broj okretaja kako bi se smanjila buka i vibracije.
- Nepravilna uporaba i održavanje mogu povećati buku i vibracije uređaja. To uzrokuje oštećenje zdravlja. U tom slučaju odmah isključite uređaj te ga dajte na popravak u ovlaštenu servisnu radionicu.
- Stupanj vibracijskog opterećenja ovisi o poslu koji se obavlja odnosno o primjeni uređaja. Procijenite ga i uvedite stanke u radu. Time

se značajno smanjuje vibracijsko opterećenje tijekom cjelokupnog vremena rada.

- Produžena uporaba uređaja uzrokuje vibracije rukovatelja i može prouzročiti probleme s cirkulacijom („bijeli prsti"). Kako bi se izbjegao taj rizik, nosite rukavice i ruke održavajte toplima. Ako se pojavi neki simptom „bijelih prstiju", odmah posjetite liječnika. U te simptome spadaju: gubitak osjeta, gubitak osjetljivosti, trnci, svrbež, bol, gubitak snage, promjena boje ili stanja kože. Obično se ti simptomi odnose na prste, šake ili puls. Kod niskih temperatura opasnost se povećava.
- Provodite dulje stanke tijekom radnog dana kako biste se mogli oporaviti od buke i vibracija. Svoj posao isplanirajte tako da se upotreba uređaja koji stvaraju snažne vibracije rasporedi na nekoliko dana.
- Ako primijetite neugodan osjećaj ili promjenu boje kože na rukama tijekom uporabe uređaja, odmah prestanite raditi. Provodite dovoljno stanki. Bez dovoljnih stanki u radu može doći do pojave sindroma vibrirajućih šaka/ruku.
- Smanjite rizik od izlaganja vibracijama. Uređaj održavajte sukladno uputama u radnom priručniku.
- Ako se uređaj često koristi, obratite se svom prodavaču za kupnju dodatne opreme za zaštitu od vibracija (npr. ručke).
- Izbjegavajte raditi s uređajem na temperaturama ispod 10 °C. U planu rada odredite kako se opterećenje vibracijama može ograničiti.

1.4 Izloženost buci

Izloženost buci pri radu s ovim uređajem ne može se izbjeći. Radove s intenzivnom bukom izvodite u dopušteno i odobreno vrijeme. Po potrebi se pridržavajte vremena odmora te trajanje radova ograničite na minimalno potrebno. Za svoju osobnu zaštitu i za zaštitu osoba u blizini potrebno je nositi odgovarajuće štitnike sluha.

1.5 Sigurnosne napomene za akumulator i punjač

- Prije punjenja izvadite akumulatorsku bateriju iz uređaja.
- Umetnite akumulatorsku bateriju u uređaj pazeći da dobro okrenete polove.
- Izvadite akumulatorsku bateriju ako uređaj nećete dulje vrijeme upotrebljavati.
- Nemojte kratko spojiti priključne stezaljke uređaja ili akumulatorske baterije.

Upute za uporabu

Uvažite sigurnosne napomene za akumulatorsku bateriju i punjač koje se navode u zasebnim uputama za uporabu:

- Upute za uporabu 443998: akumulatorske baterije
- Upute za uporabu 443999: punjači

1.6 Sigurnosne napomene za rad

⚠ UPOZORENJE! Opasnost od elektromagnetskog polja. Ovaj električni alat tijekom rada stvara elektromagnetsko polje. To polje može pod određenim okolnostima ometati aktivne ili pasivne medicinske implantate.

- Da biste smanjili opasnost od ozbiljnih ili smrtnih ozljeda, osobama s medicinskim implantatima preporučujemo da se prije korištenja električnog alata posavjetuju sa svojim liječnikom ili proizvođačem medicinskog implantata.

- Uređajem uvijek upravljate s obje ruke.
- Ruke i noge uvijek držite dalje od rezne naprave, prije svega pri uključivanju motora.
- Pričekajte da se zaustavi rezni mehanizam nakon isključivanja motora.
- Odrezani materijal uklanjajte samo kada se zaustave motor i rezni mehanizam.
- Rezač niti nemojte dodirivati golim rukama zbog opasnosti od porezotina.
- Nakon izvlačenja nove niti uređaj prije uključivanja uvijek dovedite u normalni radni položaj.
- Nemojte koristiti nikakve metalne rezne niti!
- Štitnik, rezni mehanizam i motor uvijek držite čistima od ostataka pokošene trave.
- Osobe koje nisu upoznate s uređajem najprije trebaju izvježbati rukovanje dok je motor isključen.
- Prilikom rada na padini:
  - Nikada na radite na glatkoj i klizavoj padini.
  - Uvijek kosite poprečno prema padini, nikada gore ili dolje.
  - Stojte uvijek ispod reznog mehanizma.
- Nakon kontakta sa stranim tijelom:
  - Isključite motor.
  - Provjerite oštećenja uređaja.

2 INFORMACIJE O UPUTAMA ZA UPORABU

- Kod njemačke verzije radi se o originalnim uputama za uporabu. Sve ostale jezične verzije prijevodi su originalnih uputa za uporabu.
- Ove Upute za uporabu držite na lako dostupnom mjestu kako bi vam bile pri ruci kada vam zatrebaju informacije o uređaju.
- Uređaj prosljeđujte drugim osobama samo s ovim Uputama za uporabu.
- Pročitajte i slijedite sigurnosne napomene i upozorenja iz ovih Uputa za uporabu.

2.1 Simboli na naslovnoj stranici

Simbol	Značenje
	Prije prve upotrebe obavezno pažljivo pročitajte ove upute za uporabu. To je preduvjet sigurnog rada i rukovanja bez smetnji.
	Upute za uporabu
	Oprezno rukujte litij-ionskim akumulatorskim baterijama! Posebice napomene o transportu, skladištenju i zbrinjavanju koje se navode u ovim Uputama za uporabu!
	Ovaj je proizvod u skladu s primjenjivim europskim direktivama te je proveden postupak ocjenjivanja sukladnosti za te direktive.

2.2 Objašnjenja oznaka i signalnih riječi

⚠ OPASNOST! Pokazuje neposrednu opasnost koja – ako se ne izbjegne – uzrokuje smrt ili tešku ozljedu.

⚠ UPOZORENJE! Pokazuje potencijalnu opasnost koja bi – ako se ne izbjegne – mogla uzrokovati smrt ili tešku ozljedu.

⚠ OPREZ! Pokazuje potencijalnu opasnost koja bi – ako se ne izbjegne – mogla uzrokovati manju ili umjerenu ozljedu.

POZOR! Pokazuje situaciju koja bi – ako se ne izbjegne – mogla uzrokovati materijalnu štetu.

NAPOMENA Posebne napomene za bolju razumljivost i rukovanje.

3 OPIS PROIZVODA

Ove upute za uporabu opisuju ručno vođeni akumulatorski šišač trave.

Mogu se koristiti sve akumulatorske baterije (Bxxx Li) i punjači (Cxxx Li) iz asortimana TWIN DO MORE 18V/36V VOLT.

POZOR! Opasnost od oštećenja uređaja i akumulatora. Ako se uređaj upotrebljava s neodgovarajućim akumulatorima, može doći do oštećivanja uređaja i akumulatora.

- Uređaj upotrebljavajte samo s propisanim akumulatorima.

NAPOMENA Daljnje informacije možete pronaći u uputama za uporabu akumulatorskih baterija i punjača iz asortimana TWIN DO MORE 18V/36V VOLT.

3.1 Namjenska uporaba

Ovaj šišač trave koristite za košenje trave koju kosilica ne može dosegnuti, npr. na malim travnjacima, ispod grmlja, na drveću, na nasipima, na rubovima travnjaka ili zidovima i kutovima zgrada.

Ovaj je uređaj namijenjen za primjenu u privatnom području. Svaka druga uporaba i nedozvoljene pregradnje ili ugradnje smatrat će se pogrešnom primjenom i bit će temelj za ukidanje jamstva, kao i za gubitak sukladnosti i odbacivanje svake odgovornosti proizvođača u odnosu na štete za korisnika ili trećih strana.

3.2 Moguća predvidiva nepravilna uporaba

Uređaj nije predviđen za korištenje kao motorni trimer, odnosno nije pogodan za košnju gustog zelenog bilja, mladog niskog drveća i grmlja.

Uređaj nije predviđen ni za komercijalnu primjenu u javnoj praksi i na sportskim terenima kao ni za primjenu u poljoprivredi ni šumarstvu.

3.3 Ostali rizici

Čak i kad se uređaj ispravno koristi, uvijek postoji određeni preostali rizik koji se ne može isključiti. Iz vrste i konstrukcije uređaja mogu proizaći sljedeće potencijalne opasnosti, ovisno o primjeni:

- Izbacivanje odrezanog materijala, zemlje i kamenčića.
- Udisanje čestica odrezanog materijala ako se ne nosi zaštita dišnih puteva.
- Porezotine pri zahvaćanju rotirajuće reznog mehanizma.

3.4 Sigurnosni i zaštitni uređaji

⚠ UPOZORENJE! Opasnost od ozljeda. Neispravne i deaktivirane sigurnosne i zaštitne naprave mogu izazvati teške ozljede.

- Pobrinite se za popravak sigurnosnih i zaštitnih naprava.
- Nikada ne isključujte sigurnosne i zaštitne naprave.

3.4.1 Gumb za deblokadu

Gumb za deblokadu otključava sklopku za uključivanje/isključivanje. Time se sprječava slučajno uključivanje uređaja jednostavnim pritiskom na sklopku za uključivanje/isključivanje.

3.4.2 Štitnik

Štiti korisnika od rotirajućih reznih niti i izbačenih objekata.

3.4.3 Zaštitna poluga

Štiti biljke i druge osobe od rotirajućih reznih niti. Također se rezna nit kod šišanja na zidovima štiti od prekomjernog trošenja.

3.5 Simboli na uređaju

3.5.1 Sigurnosne oznake

Simbol	Značenje
	Prije pokretanja pročitajte upute za uporabu!
	Nositi zaštitne rukavice!
	Nosite sigurnosnu obuću!
	Nosite zaštitu za oči i sluh!
	Koristite samo rezne niti, a ne noževe ili listove kružne pile!
	Uređaj ne izlažite kiši!
	Poseban oprez pri rukovanju!
	Opasnost od izbačenih predmeta!
	Treće osobe udaljite iz područja opasnosti!
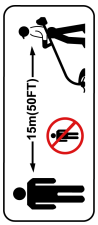	Razmak između uređaja i osobe koja ne rukuje strojem u cijelom krugu oko korisnika mora biti 15 m.
	Uklonite akumulatorsku bateriju prije svih radova namještanja, čišćenja ili održavanja.

3.5.2 Oznaka rukovanja

Simbol	Značenje
	Nagnite reznu glavu za 90° za rezanje ruba travnjaka: ■ Trimming: Rezanje trave ■ Edging: Rezanje rubova travnjaka
	Strelica na dršci iznad ručke za upravljanje: Gornja granica za pomicanje ručke za upravljanje. Ako se ručka pomakne dalje prema gore, ruka će udarati o ručku za upravljanje prilikom uklanjanja akumulatorske baterije.

Simbol	Značenje
	Strelica na drški ispod ručke za upravljanje: Donja granica za pomicanje ručke za upravljanje. Daljnje pomicanje prema dolje otežat će upravljanje uređajem.

3.6 Pregled proizvoda (01)

Br.	Dio
1	Gornja ručka
2	Gumb za deblokadu
3	Prekidač za uključivanje/isključivanje
4	Utor za akumulatorsku bateriju
5	Ručka za upravljanje
6	Kotačić za podešavanje na ručci za upravljanje
7	Sklopiva drška
8	Preklopka Trimming/Edging za promjenu nagiba rezne glave (0–90°)
9	Gumb za deblokadu za promjenu nagiba rezne glave (0–45°, 5 stupnjeva)
10	Rezna glava s motorom
11	Štitnik za biljke
12	Svitak niti
13	Rezač niti
14	Štitnik
15*	Akumulatorska baterija*
16*	Punjač*
17**	Kuke za vješanje na zid**

**: U kompletu (br. art. 114146)*

***: Opcija (br. art. 114184)*

3.6.1 Zakretna/nagibna rezna glava

Trimer za travu opremljen je reznom glavom koja se zakreće/naginje:

- Nagib između 0 i 90° za rezanje ruba travnjaka
- Nagib između 0 i 45° (5 stupnjeva) za prilagodbu visini tijela korisnika i za rezanje teško dostupnih područja

3.6.2 Biorazgradiva rezna nit

Rezna nit izrađena je od biorazgradive plastike i ima certifikat TÜV prema standardu ISO 17556 „OK SOIL". To osigurava potpunu biorazgradivost u prirodnim uvjetima unutar 24 mjeseca.

3.7 Sadržaj isporuke

U opseg isporuke pripadaju ovdje navedene stavke. Provjerite jesu li sadržane sve stavke:

Br.	Dio
1	Trimer za travu
2	Štitnik s 2 vijka
3	Štitnik za biljke
4	Ručka za upravljanje
5	Upute za uporabu
6*	Akumulatorska baterija*
7*	Punjač*

**: Nije uključeno u opsegu isporuke kod pojedinačnog uređaja, ali je sastavni dio kompleta.*

4 MONTAŽA

⚠ UPOZORENJE! Opasnost od ozljeda zbog nepotpune montaže! Rad nepotpuno montiranog uređaja može izazvati teške ozljede.

- Uređaj pogonite samo kada je potpuno montiran!
- Akumulator umetnite u uređaj tek kada je potpuno montiran!

4.1 Sastavljanje sklopive drške (02)

1. Rasklopite sklopivu dršku.
2. Sastavite sklopivu dršku dok opruge ne uskoče na svoje mjesto.

4.2 Montaža štitnika i štitnika za biljke (03)

Montaža štitnika

1. Štitnik (03/1) nataknite straga na reznu glavu (03/a). Pazite na to da je rezna nit slobodna.
2. Umetnite oba vijka (03/2) (03/b) i čvrsto ih zategnite.

Montaža štitnika za biljke

1. Raširite štitnik za biljke (03/3).
2. Postavite štitnik za biljke u otvore (03/4) (03/c).

4.3 Pričvršćivanje ručke za upravljanje (04)

1. Nataknite ručku za upravljanje (04/1) na dršku (04/2) (04/a).

2. Umetnite maticu (04/3) u ručku za upravljanje (04/b).
3. Umetnite vijak s kotačićem za podešavanje (04/4) kroz ručku za upravljanje u maticu (04/c).
4. Zategnite vijak kako biste učvrstili ručku za upravljanje.

5 STAVLJANJE U POGON

5.1 Uklanjanje transportne zaštite s rezača niti

Prije prvog puštanja u pogon uklonite transportnu zaštitu na rezaču niti.

5.2 Napunite akumulator

Obratite pozornost na temperaturno područje za punjenje, pogledajte tehničke podatke.

NAPOMENA Za detaljne informacije proučite zasebne upute za uporabu akumulatorske baterije i punjača:

- Upute za uporabu 443998: akumulatorske baterije
- Upute za uporabu 443999: punjači

5.3 Stavljanje i vađenje akumulatorske baterije (05)

POZOR! Opasnost od oštećenja akumulatora. Ako se akumulator nakon uporabe ostavi u uređaju, to može dovesti do oštećenja akumulatora.

- Odmah nakon uporabe, izvadite akumulator i odložite ga na mjesto zaštićeno od zaleđivanja.
- Akumulator stavite u uređaj tek neposredno prije početka rada.

Umetanje akumulatorske baterije

1. Gurnite akumulatorsku bateriju (05/1) u utor za akumulatorsku bateriju (05/2) dok se ne uglavi (05/a).

Vađenje akumulatorske baterije

1. Pritisnite gumb za deblokiranje (05/3) na akumulatorskoj bateriji i zadržite ga.
2. Izvucite akumulatorsku bateriju (05/b).

6 UPRAVLJANJE

Prilikom uporabe trimera za travu ili motorne kose uvijek nosite osobnu zaštitnu opremu:

- Za trimer za travu: Zaštita za sluh, zaštitne naočale, čvrsta obuća
- Za motornu kosu: Zaštita za sluh, zaštitne naočale, čvrsta obuća, rukavice, zaštitne cipele

⚠ UPOZORENJE! Opasnost od teških ozljeda u slučaju oštećenja i neuobičajenih radnih stanja. Olabavljeni dijelovi uređaja mogu izazvati teške ozljede. Odmah zaustavite uređaj/stroj i uklonite akumulatorsku bateriju. Zatim provjerite jesu li se svi pokretni dijelovi u potpunosti zaustavili:

- Nakon udara u tvrdi predmet: Provjerite uređaj/stroj na oštećenja i izvršite popravak. Tek nakon toga ponovno uključite uređaj/stroj i nastavite s radom.
- Ako uređaj/stroj neuobičajeno vibrira: Odmah provjerite uređaj/stroj na oštećenja. Zamijenite ili popravite oštećene dijelove. Potražite labave dijelove i ponovno ih pričvrstite.

- Prije uključivanja uređaja provjerite jesu li svi dijelovi uređaja čvrsto pritegnuti.
- Učvrstite rezni alat tako da se tijekom rada ne može otpustiti.

6.1 Uključivanje i isključivanje uređaja (06)

1. Zauzmite stabilan položaj.
2. Držite uređaj objema rukama. Pritom reznu glavu ne odlažite na tlo.
3. Jednom rukom obuhvatite gornju ručku (06/1), a drugom rukom ručku za upravljanje (06/2).
4. Pritisnite gumb za deblokadu (06/3).
5. Pritisnite prekidač za uključivanje/isključivanje (06/4) i držite ga. Uređaj radi. Gumb za deblokadu može se otpustiti.
6. Ostavite trimer za travu da nekoliko sekundi radi u praznom hodu. Pritom se rezna nit reže na odgovarajuću duljinu.
7. Ako otpustite prekidač za uključivanje/isključivanje, uređaj će se isključiti.

⚠ UPOZORENJE! Opasnost od porezotina. Nakon isključivanja glava niti okreće se još nekoliko sekundi. Kod zahvaćanja postoji opasnost od porezotina.

- Pričekajte da se zaustavi glava niti.

6.2 Pomicanje ručke za upravljanje (07)

1. Otpustite kotačić za podešavanje (07/1).
2. Pomaknite ručku za upravljanje (07/2) prema gore (07/a) ili prema dolje (07/b) do oznake sa strelicom (07/3).
3. Zategnite kotačić za podešavanje.

6.3 Produljivanje rezne niti tijekom rada

Rezna nit se automatski produljuje kod svakog pokretanja. Na taj se način odmotava komad nove rezne niti sa svitka niti, a rezač niti reže potrošeni kraj niti.

6.4 Rezanje trave – naginjanje rezne glave (08)

S promijenjenim kutom nagiba mogu se obrađivati čak i nepristupačna mjesta, npr. ispod klupa, kamena itd.

1. Pritisnite gumb za deblokadu (08/1) na reznoj glavi (08/2) i zadržite ga (08/a).
2. Nagnite reznu glavu do željenog položaja i uglavite je (08/b).
3. Otpustite gumb za deblokadu.

6.5 Rezanje ruba travnjaka – naginjanje rezne glave (09)

Za rezanje rubova travnjaka rezna se glava može zakrenuti u okomiti položaj.

1. Pritisnite preklopku Trimming/Edging (09/1) (09/a).
2. Zakrenite reznu glavu (09/2) u okomiti položaj (09/b) dok se ne uglavi.
3. Otpustite preklopku.

6.6 Provjerite razinu napunjenosti akumulatora

Indikator razine napunjenosti nalazi se na akumulatorskoj bateriji.

NAPOMENA Za detaljne informacije proučite zasebne upute za uporabu akumulatorske baterije i punjača:

- Upute za uporabu 443998: akumulatorske baterije
- Upute za uporabu 443999: punjači

7 NAČIN I TEHNIKA RADA (10 – 12)

- Uključite uređaj prije nego što se približite travi koju treba rezati, a zatim ga spustite da biste izbjegli preopterećenje.
- Uređaj malo nagnite prema naprijed (otpr. 30°) kako biste kosili vrhom rezne niti. Polako se krećite naprijed (10/a).
- Prilikom košenje uređaj ravnomjerno zakrećite prema desno i lijevo (10/b).
- Dugačka trava mora se šišati sloj po sloj. Uvijek krenite odozgo prema dolje (11).
- Uređaj najbolje reže na vrlo visokoj brzini. Stoga nemojte preopterećivati uređaj rezanjem previsoke trave.
- Kod preopterećenja uređaja u visokoj travi dolazi do blokade niti. Uređaj odmah podignite kako bi se rasteretio. U protivnom, može doći do trajnog oštećenja motora.
- Uređajem nemojte kositi izravno prema tvrdim preprekama (npr. zidovima), nego bočno. Tako se štiti rezna nit (12).
- Uređaj držite dalje od osjetljivih biljaka. Zaklopite štitnik za biljke u vodoravni položaj.

8 ODRŽAVANJE I NJEGA

⚠ UPOZORENJE! Opasnost od porezotina. Opasnost od porezotina uslijed zahvaćanja pomičnih dijelova uređaja oštrih bridova kao i reznog alata.

- Prije radova održavanja, njege i čišćenja uvijek isključite uređaj. Skinite akumulator.
- Kod radova održavanja, njege i čišćenja uvijek nosite zaštitne rukavice.

NAPOMENA Popravke smiju obavljati samo stručne radionice ili naš vlastiti servis.

- Uređaj ne izlažite vlazi. Nemojte ga prskati vodom.
- Nakon svake primjene očistite kućište i nož četkom ili krpom. Nemojte koristiti vodu i/ili agresivne deterdžente ili otapala jer postoji opasnost od korozije i oštećenja plastičnih dijelova.
- Sve ventilacijske otvore na uređaju održavajte čistima.
- Nakon svake primjene uklonite akumulator i provjerite oštećenja uređaja.
- Uređaj ne upotrebljavajte ako oštrica rezača niti nedostaje ili je oštećena.
- Uvijek očistite ostatke pokošene trave sa štitnika, glave s nitima i motora.
- Provjerite učvršćenost svih vijaka.
- Provjerite koroziju električnih kontakata te ih po potrebi očistite finim žičanim kistom, a zatim ih poprskajte sprejem za kontakte.

8.1 Zamjena svitka niti (13)

Preduvjet: Uređaj se mora isključiti i akumulatorska baterija se mora izvaditi iz uređaja.

Zamjenski svitak niti: u dvodijelnom kompletu. Br. artikla: vidi tehničke podatke.

1. Istovremeno pritisnite oba gumba za deblokadu (13/1) (13/a) i skinite poklopac (13/2).
2. Izvadite prazni svitak niti (13/3).
3. Umetnite novi svitak niti (13/4) (13/b).
4. Provucite reznu nit kroz otvor (13/5) glave niti prema van.
5. Ponovno stavite poklopac i pritisnite ga tako da se uglavi.
6. Umetnite akumulatorsku bateriju u uređaj.

9 POMOĆ U SLUČAJU SMETNJI

⚠ OPREZ! Opasnost od ozljeda. Oštri i pomični dijelovi uređaja mogu uzrokovati ozljede.

- Kod radova održavanja, njege i čišćenja uvijek nosite zaštitne rukavice!

NAPOMENA Kod smetnji koje nisu navedene u ovoj tablici ili koje ne možete ukloniti sami, obratite se našoj servisnoj službi.

Smetnja	Uzrok	Uklanjanje
Rezna nit se ne dovodi.	Svitak niti je prazan.	Zamijenite svitak niti.
Motor ne radi.	Akumulatorska baterija je prazna.	Napunite akumulatorsku bateriju.
	Nedostaje akumulatorska baterija ili ne naliježe pravilno.	Pravilno umetnite akumulatorsku bateriju.
	Prekinuto je napajanje.	1. Uklonite akumulatorsku bateriju. 2. Očistite utične kontakte uređaja.
	Motorna zaštitna sklopka isključila je motor zbog preopterećenja.	Pričekajte da motorna zaštitna sklopka ponovno uključi motor.
Motor radi s prekidima.	Greška na uređaju	Potražite servis proizvođača.
	Prekidač za uključivanje/isključivanje je u kvaru.	Potražite servis proizvođača.
Motor radi ali ne pomiče se rezna nit.	Greška na uređaju	Potražite servis proizvođača.
Uređaj vibrira neuobičajeno jako.	Svitak niti je zaprljan.	Očistite svitak niti, a po potrebi ga zamijenite.
	Greška na uređaju	Potražite servis proizvođača.
Radno vrijeme akumulatorske baterije znatno je skraćeno.	Trava je previsoka ili prevlažna.	■ Kosite travu na većoj visini. ■ Pričekajte da se trava osuši.
	Visina reza je preniska.	Kosite travu na većoj visini.
	Istekao je vijek trajanja akumulatorske baterije.	Zamijenite akumulatorsku bateriju. Upotrebljavajte samo originalni pribor proizvođača.
Akumulatorska baterija se ne puni.	Zaprljani su kontakti akumulatorske baterije.	Potražite servis proizvođača.
	Akumulatorska baterija ili punjač u kvaru.	Naručite zamjenske dijelove. Potražite servis proizvođača.
	Akumulatorska baterija je pregrijana.	Pričekajte da se akumulatorska baterija ohladi.

10 SKLADIŠTENJE

- Nakon svake uporabe temeljito očistite uređaj i, ako postoje, stavite sve zaštitne poklopce.
- Obavite potrebne radove održavanja.
- Uređaj čuvajte na suhom mjestu s mogućnošću zaključavanja i izvan dohvata djece.
- Šišač trave objesite za ručku. Time se rezna glava neće nepotrebno opteretiti.

Prije radnih stanki koje traju dulje od 30 dana napravite sljedeće:

- Temeljito očistite uređaj i držite ga u suhoj prostoriji.

10.1 Skladištenje akumulatora i punjača

NAPOMENA Za detaljne informacije proučite zasebne upute za uporabu akumulatora i punjača.

11 TRANSPORT

Prije transporta provedite sljedeće korake:

1. Isključite uređaj.
2. Izvadite akumulatorsku bateriju iz uređaja.
3. Zapakirajte akumulatorsku bateriju na propisan način (vidi dolje).

Akumulatorska baterija „B160.6 Li“ (br. art. 114128)

NAPOMENA Nazivna energija akumulatorske baterije veća je od 100 Wh! Stoga uzmite u obzir sljedeće napomene za transport!

Sadržani litij-ionska akumulatorska baterija podliježe pravilima o opasnom teretu, no može se transportirati prema smanjenim zahtjevima:

- Privatni korisnik može transportirati akumulatorsku bateriju bez dodatnih zahtjeva na prometnicama, dok god je zapakirana za maloprodaju te se transportira u privatne svrhe.
- Komercijalni korisnici koji izvršavaju transport u povezanosti s glavnom djelatnosti (npr. isporuke od i do gradilišta ili prezentacije), također mogu iskoristiti takve smanjene zahtjeve.

U oba slučaja moraju se poduzeti hitne mjere kako bi se spriječilo curenje sadržaja. U drugim slučajevima obavezno se trebaju poštivati pravila o opasnom teretu! Kod zanemarivanja pošiljatelju i prijevozniku prijete kazne.

Dodatne napomene o transportu i slanju

- Litij-ionske akumulatorske baterije transportirajte ili šaljite samo u neoštećenom stanju!
- Za transport akumulatorskih baterija isključivo koristite originalnu kartonsku kutiju ili prikladnu kartonsku kutiju za transport opasne robe (nije potrebno kod akumulatorskih baterija s manje od 100 Wh nazivne snage).
- Prelijepite otvorene kontakte akumulatorske baterije kako biste spriječili kratki spoj.
- Zaštitite akumulatorsku bateriju od sklizanja unutar ambalaže kako se ne bi oštetila.
- Osigurajte ispravno označavanje i dokumentaciju pošiljke pri transportu ili isporuci (npr. preko dostavne tvrtke ili špeditera).
- Prethodno se informirajte o mogućnosti transporta preko odabrane tvrtke, a zatim prijavite pošiljku.

Preporučujemo angažiranje stručnjaka za opasne terete kako bi vam pomogao oko pripremanja pošiljke. Uvažite i eventualne nacionalne propise.

12 ZBRINJAVANJE

Samo za zemlje EU:

U skladu s europskom Direktivom 2012/19/EU o električnim i elektroničkim starim uređajima i njihovom provedbom u nacionalno pravo neupotrebljivi punjači moraju se odvojeno sakupljati i dovesti na ekološki prihvatljivo recikliranje.

U slučaju nepravilnog zbrinjavanja električni i elektronički stari uređaji mogu imati štetne učinke na okoliš i ljudsko zdravlje zbog moguće prisutnosti opasnih tvari.

Napomene o zakonu za električne i elektroničke uređaje



- Električni i elektronički stari uređaji ne smiju se bacati u kućni otpad, nego ih treba predati na zasebnu obradu i zbrinjavanje!
- Stare baterije ili akumulatori koji nisu fiksno ugrađeni u stari uređaj, moraju se izvaditi prije predaje! Njihovo zbrinjavanje regulira se putem zakona o baterijama.
- Vlasnike ili korisnike električnih ili elektroničkih uređaja zakon obvezuje na povrat.
- Krajnji korisnik snosi vlastitu odgovornost za brisanje osobnih podataka navedenih na starom uređaju koji se zbrinjava u otpad!

Simbol prekrižene kante za smeće znači da se električni i elektronički uređaji ne smiju zbrinjavati putem kućnog otpada.

Električni i elektronički uređaji mogu se besplatno predati na sljedećim mjestima:

- javna, zakonski definirana mjesta za zbrinjavanje ili prikupljanje otpada (npr. komunalne službe)
- prodavaonice električnih uređaja (stacionarna ili internetska), dok god se trgovca obvezuje za povrat ili je ta usluga dobrovoljno ponuđena.

Ove izjave vrijede samo za uređaje koji se instaliraju i prodaju u zemljama Europske unije i na koje se primjenjuje europska direktiva 2012/19/EU. U zemljama izvan Europske unije mogu se primjenjivati neke druge odredbe za zbrinjavanje električnih i elektroničkih starih uređaja.

13 TEHNIČKI PODACI

Tehnički podaci: pogledajte tablicu tehničkih podataka na početku ovih uputa za uporabu.

** Napomene o vrijednostima emisije vibracija i buke:*

- *Navedene vrijednosti vibracija i buke izmjerene su prema normiranom postupku provjere i mogu se koristiti za usporedbu jednog stroja s drugim.*
- *Navedene vrijednosti emisije vibracija i emisije buke također se mogu koristiti za preliminarnu procjenu izlaganja (stupanj izlaganja vibracijama).*
- *Vrijednosti vibracija i emisije buke mogu se razlikovati od navedenih vrijednosti tijekom stvarne uporabe stroja, ovisno o načinu uporabe stroja.*
- *Pridržavajte se sigurnosnih mjera navedenih u poglavlju o sigurnosti. Pokušajte izloženost vibracijama održavati što manjim. Primjeri mjera za smanjenje izloženosti vibracijama uključuju nošenje rukavica tijekom uporabe stroja i ograničavanje vremena rada. U tom slučaju treba razmotriti sve dijelove radnog ciklusa (na primjer, vrijeme u kojem je stroj isključen i ono u kojem je uključen, ali radi bez opterećenja).*

14 KORISNIČKA SLUŽBA/SERVIS

Kod pitanja o jamstvu, popravku ili zamjenskim dijelovima obratite se obližnjoj servisnoj službi tvrtke AL-KO. Popis servisa možete pronaći na internetu na sljedećoj adresi:
www.alko-garden.com/service-contacts

Za više informacija o zamjenskim dijelovima posjetite:
www.alko-garden.com/spareparts

15 PODACI O IZJAVI O SUKLADNOSTI

Izjavi o sukladnosti za svaki proizvod može se pristupiti digitalno putem QR koda ili poveznice, koji se nalaze u tablici tehničkih podataka.

16 JAMSTVO

Možebitne greške u materijalu ili proizvodnji na uređaju uklonit ćemo tijekom zakonskoga roka zastare za jamstvo na nedostatke prema vlastitom izboru popravljanjem ili zamjenskom dostavom. Rok zastare određuje se prema pravu države u kojoj je uređaj kupljen.

Naša jamstvena izjava vrijedi samo u slučaju:

- poštivanja ovih Uputa za uporabu
- namjenskog rukovanja
- uporabe originalnih rezervnih dijelova

Jamstvo prestaje vrijediti u slučaju:

- samovoljnih pokušaja popravaka
- samovoljnih tehničkih izmjena
- nenamjenske uporabe

Jamstvo ne obuhvaća:

- oštećenja laka koja proizlaze iz normalnog trošenja
- potrošne dijelove koji su na kartici zamjenskih dijelova označeni okvirom xxxxxx (x)

Jamstveni rok počinje teći s datumom kupnje od strane prvog krajnjeg korisnika. Mjerodavan je datum na računu. Obratite se svom trgovcu ili najbližoj ovlaštenoj servisnoj službi zajedno s ovom jamstvenom izjavom i originalnim računom. Ova izjava ne utječe na zakonska prava koja kupac ima prema prodavaču u slučaju nedostataka.

ПРЕВОД ОРИГИНАЛНОГ УПУТСТВА ЗА РАД

Садржај

1 Безбедносне напомене 125
1.1 Опште безбедносне напомене за електричне машине 125
1.1.1 Безбедност на радном месту ... 125
1.1.2 Електрична безбедност 125
1.1.3 Безбедност људи 125
1.1.4 Употреба и третман електричне машине 126
1.1.5 Употреба и третман акумулаторски погоњене машине 126
1.1.6 Сервис 127
1.2 Сигурносна напомене за шишаче траве и шишаче ивице травњака ... 127
1.3 Оптерећење вибрацијом 128
1.4 Оптерећење буком 128
1.5 Безбедносне напомене за батерију и пуњач 128
1.6 Сигурносне напомене за опслуживање 129
2 Информације о Упутствима за употребу 129
2.1 Симболи на насловној страни 129
2.2 Објашњења ознака и сигналних речи 129
3 Опис производа 130
3.1 Наменска употреба 130
3.2 Могућа предвидива погрешна употреба 130
3.3 Преостали ризици 130
3.4 Сигурносни и заштитни уређаји 130
3.4.1 Дугме за деблокирање 130
3.4.2 Штитник 130
3.4.3 Заштитни стремен 130
3.5 Симболи на уређају 130
3.5.1 Безбедносна ознака 130
3.5.2 Ознака за руковање 131
3.6 Преглед производа (01) 131
3.6.1 Резна глава која се може оборити и нагињати 132
3.6.2 Биолошки разградива резна нит 132
3.7 Обим испоруке 132
4 Монтажа 132
4.1 Утично спајање дељивог тела (02) . 132
4.2 Монтажа штитник и стремена за заштиту биљака (03) 132
4.3 Причвршћивање ручке за вођење (04) 132
5 Пуштање у погон 132
5.1 Скинути транспортну заштиту на резачу нити 132
5.2 Напунити акумулатор 132
5.3 Стављање и вађење акумулатора (05) 133
6 Опслуживање 133
6.1 Укључење и искључење уређаја (06) 133
6.2 Померање ручке за вођење (07) 133
6.3 Продужавање резне нити у току рада 133
6.4 Шишање траве – нагињање резне главе (08) 133
6.5 Кошење ивице травњака – нагињање резне главе (09) 134
6.6 Провера нивоа напуњености акумулатора 134
7 Понашање при раду и техника рада (10 – 12) 134
8 Одржавања и нега 134
8.1 Замена калема нити (13) 134
9 Помоћ у случају сметњи 135
10 Складиштење 136
10.1 Складиштење батерије и пуњача ... 136
11 Транспорт 136
12 Одлагање 137
13 Технички подаци 137
14 Служба за кориснике/Сервис 137
15 Информације о изјаве о усклађености .. 137
16 Гаранција 138

1 БЕЗБЕДНОСНЕ НАПОМЕНЕ

1.1 Опште безбедносне напомене за електричне машине

⚠ УПОЗОРЕЊЕ! Прочитајте све безбедносне напомене, упутства, илустрације и техничке податке са којима је испоручена ова машина. *Непоштовање доњих упутстава може довести до електричног удара, пожара и/или озбиљних повреда.*

- **Задржите све безбедносне напомене и упутства за будућу употребу.**

Појам "Машина" коришћен у безбедносним напоменама, односи се на машине погоњене путем мреже (са мрежним каблом) или на акумулаторски погоњене машине (без мрежног кабла).

1.1.1 Безбедност на радном месту

- **Одржавајте своје радно подручје чистим и добро осветљеним.** *Неред или лоше осветљена радна подручја могу довести до незгода.*
- **Немојте радити са машином у подручјима у којима постоји опасност од експлозије, у којима се налазе запаљиве течности, гасови или прашине.** *Машине производе варнице које могу да запале прашину или паре.*
- **Током коришћења машине држите на растојању децу и друге особе.** *У случају ометања пажње можете да изгубите контролу над машином.*

1.1.2 Електрична безбедност

- **Прикључни утикач машине мора да одговара утичници. Утикач ни на који начин не сме да се промени. Немојте да користите адаптерске утикаче заједно са машинама које имају заштитно уземљење.** *Непромењени утикачи и одговарајуће утичнице смањују опасност од електричног удара.*
- **Спречите физички додир са уземљеним површинама као на пример код цеви, грејача, шпорета и фрижидера.** *Када је ваше тело уземљено, постоји повећана опасност од електричног удара.*
- **Држите машине даље од кише или влаге.** *Продор воде у машину повећава опасност од електричног удара.*
- **Немојте ненаменски користити прикључни кабл да носите машине, обесите је или да извучете утикач из утичнице. Чувајте прикључни кабл од топлоте, уља, оштрих ивица или ротирајућих делова.** *Оштећени или запетљани прикључни каблови повећавају опасност од електричног удара.*
- **Ако са машином радите на отвореном, користите само продужне каблове који су погодни и за рад на отвореном.** *Примена продужног кабла погодног за рад на отвореном смањује опасност од електричног удара.*
- **Ако се рад машине у влажном окружењу не може избећи, користите заштитни прекидач за струју квара.** *Употреба заштитног прекидача за струју квара смањује опасност од електричног удара.*

1.1.3 Безбедност људи

- **Будите пажљиви, обратите пажњу на оно што радите и раду са машином приступите на разуман начин. Не употребљавајте машину ако сте уморни или под утицајем дрога, алкохола или лекова.** *Тренутак непажње приликом употребе машине може да доведе до озбиљних повреда.*
- **Носите личну заштитну опрему и увек заштитне наочаре.** *Ношење личне заштитне опреме, попут маске против прашине, противклизне заштитне обуће, заштитне кациге или заштите од буке, зависно од врсте и употребе машине, смањује опасност од повреде.*
- **Спречите случајно пуштање у рад. Уверите се да је машина искључена пре него што прикључите струјно напајање и/или акумулатор, прихватите их или носите.** *Ако при ношењу машине држите прст на прекидачу или прикључите укључену машину на струјно напајање, може да дође до незгода.*
- **Уклоните алате за подешавање или кључеве, пре него што укључите машину.** *Алат или кључ који се налази у ротирајућем делу машине, може да доведе до повреда.*
- **Избегавајте ненормалан положај тела. Побрините се за безбедно упориште и у сваком тренутку одржавајте равнотежу.** *На тај начин у неочекиваним ситуацијама можете да боље користите машину.*

- **Носите прикладну одећу. Немојте носити широку одећу нити накит. Косу и одећу држите даље од покретних делова.** *Покретни делови могу да захвате лепршаву одећу, накит или дугачку косу.*
- **Ако могу да се монтирају механизми за усисавање и скупљање прашине, њих треба прикључити и правилно користити.** *Употреба усисивача прашине може да смањи опасност услед прашине.*
- **Чак и када сте услед многоструке употребе упознати са машином немојте се опуштати и пренебрегавати безбедносна правила за машине.** *Неопрезно поступање за делић секунде може да доведе до тешких повреда.*

1.1.4 Употреба и третман електричне машине

- **Не преоптерећујте машину. За ваш рад користите машину која је за то предвиђена.** *Уз одговарајућу машину радићете боље и безбедније у наведеном опсегу снаге.*
- **Немојте користити машину ако је њен прекидач неисправан.** *Машина која више не може да се укључи или искључи, опасна је и мора да се поправи.*
- **Извуците утикач из утичнице и/или уклоните акумулатора који се може скинути, пре него што извршите подешавања уређаја, замените делове усадног алата или одложите машину у страну.** *Ова мера опреза спречава ненамерно покретање машине.*
- **Некоришћене машине чувајте ван домашаја деце. Немојте дозволити да машину користе особе које нису упознате са њом или нису прочитале ова упутства.** *Машине су опасне ако их користе неискусне особе.*
- **Пажљиво негујте машине и коришћени алат. Контролишите да ли покретни делови функционишу беспрекорно и да не заглављују, да ли су делови сломљени или оштећени толико да је функција машине нарушена. Оштећене делове дајте на поправку пре употребе машине.** *Узрок бројних незгода су лоше одржаване машине.*
- **Одржавајте резне алате оштрим и чистим.** *Пажљиво одржавани резни алати са оштрим резним ивицама мање се заглављују и њима се лакше управља.*
- **Користите машину, коришћени алат, коришћене алате, итд. у складу са овим упутствима. Притом водите рачуна о радним условима и активности која се изводи.** *Употреба машине за сврхе другачије од предвиђених може да доведе до опасних ситуација.*
- **Одржавајте ручке сувим, чистим и чистим од уља и масти.** *Клизаве ручке и хватне површине не омогућавају безбедно руковање и контролу машине у непредвиђеним ситуацијама.*

1.1.5 Употреба и третман акумулаторски погоњене машине

- **Пуните акумулаторе искључиво пуњачима које је препоручио произвођач.** *Путем пуњача који је погодан за одређену врсту акумулатора, постоји опасност од пожара ако се користи са другим акумулаторима.*
- **У машинама користите само за то предвиђене акумулаторе.** *Употреба другачијих акумулатора може да допринесе повредама и опасности од пожара.*
- **Држите некоришћени акумулатор даље од канцеларијских спајалица, кованица, кључева, ексера, завртњева или других малих металних предмета, који могу да проузрокују премошћавање контаката.** *Кратак спој између контаката акумулатора за последицу може имати опекотине или пожар.*
- **У случају погрешне примене, из акумулатора може да цури течност. Избегавајте контакт с тим. При случајном контакту исперите са водом. Ако течност доспе у очи, додатно користите лекарску помоћ.** *Акумулаторска течност која цури може да доведе до иритације коже или опекотина.*
- **Не користите оштећен или измењен акумулатор одн. оштећену или измењену машину.** *Оштећени или измењени акумулатори могу да се понашају непредвидиво и доведу до пожара, експлозије или опасности од повреда.*
- **Акумулатор или машину немојте излагати ватри или превисоким температурама.** *Ватра или температуре од преко 130 °C могу да проузрокују експлозију.*
- **Следите сва упутства за пуњење и никада не пуните акумулатор или**

акумулаторски погоњену машину ван опсега температуре наведеног у радном упутству. *Погрешно пуњење или пуњење ван дозвољеног опсега температуре може да разори акумулатор и повећа опасност од пожара.*

1.1.6 Сервис

- **Поправку машине препустите само квалификованим стручним техничарима који користе само оригиналне резервне делове.** *Тиме се осигурава да безбедност машина остаје задржана.*
- **Никада немојте одржавати оштећене акумулаторе.** *Било какво одржавање акумулатора требало би да врши само произвођач или овлашћени сервис за кориснике.*

1.2 Сигурносна напомене за шишаче траве и шишаче ивице травњака

(a) **Немојте да користите машину при лошем времену, посебно не при грмљавини.** То редукује опасност да вас погоди муња.

(b) **Темељно прегледајте радно подручје у погледу дивљих животиња.** Машина која ради може да повреди дивље животиње.

(c) **Темељно прегледајте радно подручје и уклоните све камење, пруће, жице, кости и друга страна тела.** Избачени делови могу да доведу до повреда.

(d) **Пре употребе машина увек проверите да резни алат и резна јединица нису оштећени.** Оштећени делови повећавају ризик од повреда.

(e) **Пре употребе мрежног вода и евентуалне продужне водове контролишите на знакове старења. Ако се мрежни вод током рада оштети или истроши, искључите машину и немојте додиривати кабл, пре него што извучете мрежни утикач.** Оштећени мрежни или продужни кабл може да доведе до електричног удара, ватре и/или озбиљних повреда.

(f) **Заштитни поклопци не смеју да се демонтирају нити премосте. Заштитни поклопци морају да буду монтирани и функционални!** Заштитни поклопац који је лабав, оштећен или не функционише исправно, може да доведе до повреда.

(g) **Одржавајте све вентилационе прорезе чистим од прљавштине.** Зачепљени вентилациони прорези и нечистоће могу да доведу до прегревања или опасности од пожара.

(h) **Носите заштиту за очи и заштиту за слух.** Прикладна лична заштитна опрема умањује повреде.

(i) **Приликом рада машине увек носите противклизну, заштитну обућу. Никада немојте радити боси или у отвореним сандалама.** На овај начин смањујете опасност од повреде стопала при додиру са ротирајућим резним алатом.

(j) **Увек носите заштитну одећу, као нпр. дугачке панталоне, које штите ноге руковаоца приликом рада машине.** Контакт са ротирајућим резним алатом или резном нити доводи до повреда.

(k) **Држите особе из околине на удаљеност када машина ради.** Избачени делови могу да доведу до озбиљних повреда.

(l) **Немојте радити са машином изнад висине струка.** То помаже да се спречи случајан додир са резном нити и омогућава бољу контролу машине у неочекиваним ситуацијама.

(m) **Са машином немојте радити у мокрој трави. Ходајте, никада немојте трчати.** Овим смањујете опасност од клизања или пада, што би могло да доведе до повреда.

(n) **Немојте користити машину на претерано стрмим падинама.** Тиме се смањује ризик од губитка контроле, оклизнућа и падања, што би могло довести до повреда.

(o) **Приликом рада на стрминама водите рачуна о сигурном ставу; увек радите попречно на падину, никада узбрдо или низбрдо и будите изузетно опрезни при промени смера рада.** Тиме се смањује ризик од губитка контроле, оклизнућа и падања, што би могло довести до повреда.

(p) **Држите све каблове и водове за напајање даље од подручја сечења.** Каблови или водови за напајање могу бити скривени у живој огради или жбуњу и стога их резна нит или нож може ненамерно пресећи или оштетити.

(q) **Приликом рада држите све делове тела даље од ротирајућег резног алата или резне нити. Уверите се да приликом уклањања заглављеног материјала машина више није повезана са извором електричне енергије.** Ротирајући резни алат или резна нит могу проузроковати озбиљне повреде.

(r) **Носите машину искључену и окренуту од вашег тела.** Правилно руковање машином смањује вероватноћу случајног додира са ротирајућом резном нити или резним ножем.

(s) **Користите само резервне резне главе, пластичне резервне нити и резне ножеве према спецификацији произвођача.** Погрешни резервни делови могу да доведу до губитка контроле, ломљења и повреде.

(t) **Немојте замењивати пластичне резне нити или резне ножеве металним резним нитима или резним ножевима.** Коришћење недозвољених резних алата може да доведе до повреда.

1.3 Оптерећење вибрацијом

- **Опасност од вибрација**
  Стварна вредност вибрационих емисија приликом употребе уређаја може да одступа од наведене вредности произвођача. Пре одн. у току коришћења обратите пажњу на следеће факторе утицаја:
  - Да ли се уређај користи наменски?
  - Да ли се материјал сече одн. обрађује на прави начин?
  - Да ли је уређај у прописном употребном стању?
  - Да ли је резни алат прописно наоштрен одн. Да ли је уграђен одговарајући резни алат?
  - Да ли су монтиране придржне и евентуално опционе вибрационе ручке, и да ли су оне чврсто спојене са уређајем?
- Уређај сме да ради само са бројем обртаја мотора потребним за одговарајући рад. Избегавајте максимални број обртаја, како бисте смањили буку и вибрације.
- Услед неправилног коришћења и одржавања, бука и вибрације уређаја се могу повећати. То води до здравствених проблема. У том случају одмах искључите уређај и дајте га на поправку у овлашћену сервисну радионицу.
- Степен оптерећености вибрацијом зависи од рада који треба да се изврши одн. Употребе уређаја. Процените га и направите одговарајуће паузе у току рада. На тај начин се значајно смањује оптерећеност вибрацијом у току целокупног радног времена.
- Дужа употреба уређаја излаже руковаоца вибрацијама и може да проузрокује проблеме са циркулацијом ("бели прст"). Да би се смањио ризик, носите рукавице и одржавајте руке топлим. Ако се препозна симптом "белог прста", одмах потражите лекара. У те симптоме спадају: Губитак осећаја, губитак сензибилности, језа, свраб, бол, слабљење телесне снаге, промена боје или стања коже. Обично се ови симптоми односе на прсте, шаке или на пулс. Код ниских температура се повећава опасност.
- У току радног дана правите дуже паузе, како бисте могли да се опоравите од буке и вибрација. Ваш рад испланирајте тако да се употреба уређаја који стварају јаке вибрације расподели на више дана.
- Ако на вашим шакама утврдите непријатан осећај или промену боје коже у току коришћења уређаја, одмах прекините са радом. Направите довољно дуге паузе. Без довољно дугих пауза може доћи до синдрома вибрације шаке-руке.
- Минимизујте свој ризик излагања вибрацијама. Одржавајте уређај у складу са инструкцијама у упутству за употребу.
- Ако се уређај често користи, контактирајте вашег дистрибутера да бисте набавили анти-вибрациону опрему (нпр. ручке).
- Избегавајте да радите са уређајем на температурама мањим од 10 °C. У плану рада дефинишите како оптерећење вибрацијом може да се ограничи.

1.4 Оптерећење буком

Извесно оптерећење услед буке због овог уређаја не може да се избегне. Пребаците радове са интензивном буком на дозвољене и за то предвиђена времена. По потреби се придржавајте времена обавезне тишине и ограничите трајање рада на оно најнужније. Ради ваше личне заштите и заштите особа које се налазе у близини, мора да се носи одговарајућа заштита од буке.

1.5 Безбедносне напомене за батерију и пуњач

- Уклоните акумулатор из уређаја пре пуњења.
- Уметните акумулатор у уређај пазећи на исправан поларитет.
- Извадите акумулатор из уређаја ако намеравате да га складиштите на дужи временски период.
- Немојте кратко спајати прикључне стезаљке уређаја или акумулатора.

Радна упутства

Водите рачуна о безбедносним напоменама за акумулатор и пуњач у посебним радним упутствима:

- Радно упутство 443998: акумулатори
- Радно упутство 443999: пуњачи

1.6 Сигурносне напомене за опслуживање

⚠ УПОЗОРЕЊЕ! Опасност због електромагнетног поља. Овај електрични алат у току рада ствара електромагнетно поље. То поље може под одређеним околностима да омета активне или пасивне медицинске имплантате.

- Да би се смањила опасност од озбиљних или смртоносних повреда, препоручујемо особама са медицинским имплантатима да се пре коришћења електричног алата посаветују са својим лекаром и произвођачем медицинског имплантата.

- Уређај увек опслужујте обема рукама.
- Увек држите руке у ноге далеко од резног уређаја, пре свега при укључивању мотора.
- Сачекати потпуно заустављање резног уређаја после искључивања мотора.
- Уклонити исечени материјал само када мотор и резни уређај мирују.
- Резач нити због опасности од посекотина не додиривати незаштићеном руком.
- После извлачења нове нити уређај увек довести у нормални радни положај, пре него што га укључите.
- Немојте користити металну резну нит!
- Штитник, резни уређај и мотор увек одржавајте чистим од остатака кошења.
- Особе које нису упознате са уређајем руковање треба да увежбају при искљученом мотору.
- Приликом радова на падини:
  - Никада не радите на глаткој клизавој падини.
  - Увек косити попречно у односу на падину, никада узбрдо или низбрдо.
  - Увек стајати испод резног механизма.
- Након контакта са страним телом:
  - Искључите мотор.
  - Проверите оштећења уређаја.

2 ИНФОРМАЦИЈЕ О УПУТСТВИМА ЗА УПОТРЕБУ

- Код немачке верзије се ради о оригиналном упутству за употребу. Верзије на свим осталим језицима су преводи оригиналног упутства за употребу.
- Ова упутства за употребу држите на лако доступном месту да би вам увек била при руци када будете требали одређене информације о уређају.
- Уређај предајте новом власнику само са Упутством за употребу.
- Прочитајте и следите све безбедносне и упозоравајуће напомене из овог упутства за употребу.

2.1 Симболи на насловној страни

Симбол	Значење
	Пре првог коришћења обавезно пажљиво прочитајте ово радно упутство. То је услов за безбедан рад и неометано руковање.
	Радно упутство
	Опрезно руковати литијум-јонским акумулаторима! Посебно пазите на напомене за транспорт, складиштење и бацање у отпад из овог радног упутства!
CE	Овај производ је у складу са применљивим европским директивама и спроведен је поступак оцене усклађености за ове смернице.

2.2 Објашњења ознака и сигналних речи

⚠ ОПАСНОСТ! Указује на непосредну опасност која ће – ако се не избегне – изазвати смрт или тешку повреду.

⚠ УПОЗОРЕЊЕ! Указује на потенцијалну опасност која би – ако се не избегне – могла изазвати смрт или тешку повреду.

⚠ ОПРЕЗ! Указује на потенцијалну опасност која би – ако се не избегне – могла изазвати мале или блаже повреде.

ПАЖЊА! Указује на ситуацију која би – ако се не избјегне – могла проузроковати материјалну штету.

НАПОМЕНА Посебне напомене за боље разумевање и руковање.

3 ОПИС ПРОИЗВОДА

У овом упутству за употребу је описана ручно вођена акумулаторски уређај за шишање траве.

Могу да се користе сви акумулатори (Bxxx Li) и пуњачи (Cxxx Li) из асортимана TWIN 18V/36V VOLT DO MORE.

ПАЖЊА! Опасност од оштећења на уређају и акумулатору. Ако уређај ради са неприкладним акумулаторима, могу се оштетити уређаји и акумулатори.

- Уређај треба да ради само са прописаним акумулаторима.

НАПОМЕНА У радним упутствима акумулатора и пуњача из асортимана TWIN 18V/36V VOLT DO MORE ћете пронаћи додатне информације.

3.1 Наменска употреба

Помоћу овог уређаја за шишање траве сечете траву коју косилица за траву не може да досегне, на пример на малим травнатим површинама, испод жбуња, на дрвећу, на падинама, на ивицама травњака или на зидовима и угловима зграда.

Овај уређај је предвиђен искључиво за приватну употребу. Сваки другачији начин коришћења, као и недозвољене преправке или доградње се сматра ненаменском употребом и доводи до престанка важења гаранције, губитка усаглашености са прописима и одбијања сваке одговорности произвођача за штету корисника или трећих лица.

3.2 Могућа предвидива погрешна употреба

Уређај није пројектован за употребу као моторна коса, тј. није погодан за кошење дебљих зелених биљака, младог шипражја и жбуња.

Уређај није предвиђен ни за комерцијалну употребу у јавним парковима и спортским објектима ни за употребу у пољопривреди и шумарству.

3.3 Преостали ризици

Чак и при правилној употреби уређаја увек ће постојати известан преостали ризик, који не може да се искључи. Из врсте и конструкције уређаја могу да се изведу следеће потенцијалне опасности, зависно од употребе:

- Одувавање резаног материјала, земље и каменчића.
- Удисање честица резаног материјала када се не носи заштита за дисање.
- Посекотине приликом сезања рукама у ротирајући резни уређај.

3.4 Сигурносни и заштитни уређаји

УПОЗОРЕЊЕ! Опасност од повреде. Неисправни и деактивирани сигурносни и заштитни уређаји могу да доведу до тешких повреда.

- Дајте неисправне сигурносне и заштитне уређаје на поправку.
- Никада немојте деактивирати сигурносне и заштитне уређаје.

3.4.1 Дугме за деблокирање

Дугме за деблокирање активира прекидач за укључивање/искључивање. Тиме се спречава случајно укључивање уређаја искључивим притискањем прекидача за укључивање/искључивање.

3.4.2 Штитник

Штити руковаоца од ротирајуће резне нити и избачених објеката.

3.4.3 Заштитни стремен

Штити биљке и друге особе од ротирајућих резних нити. Осим тога се резна нит приликом шишања на зидовима чува од прекомерног трошења.

3.5 Симболи на уређају

3.5.1 Безбедносна ознака

Симбол	Значење
	Пре пуштања у рад прочитајте радно упутство!
	Носите заштитне рукавице!

Симбол	Значење
	Носите сигурносне ципеле!
	Носите заштитне наочаре и заштиту слуха!
	Немојте користити листове ножева и кружне листове тестере, већ само резну нит!
	Не излагати уређај киши!
	Посебан опрез при руковању!
	Опасност од одбачених предмета!
	Удаљите друга лица из подручја опасности!
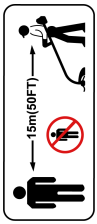	Растојање између уређаја и особа са стране у целом окружењу корисника мора да износи најмање 15 м.
	Уклоните акумулатор пре спровођења радова подешавања, чишћења или одржавања.

3.5.2 Ознака за руковање

Симбол	Значење
	Нагињање резне главе за кошење ивице травњака за 90°: ■ Trimming: Шишање траве ■ Edging: Кошење ивице травњака
	Стрелица на телу изнад ручке за вођење: Горња граница за померање ручке за вођење. Ако се ручка помера даље према горе, рука приликом уклањања акумулатора удара у ручку за вођење.
	Стрелица на телу испод ручке за вођење: Доња граница за померање ручке за вођење. Додатно померање према доле доводи до слабијег руковања уређајем.

3.6 Преглед производа (01)

Бр.	Саставни део
1	Горњи рукохват
2	Дугме за деблокирање
3	Прекидач за укљ./искљ.
4	Држач акумулатора
5	Ручка за вођење
6	Обртно дугме на ручки за вођење
7	Дељиво вратило
8	Прекидач за пребацивање Trimming/Edging за нагињање резне главе (0 – 90°)
9	Дугме за деблокаду за нагињање резне главе (0 – 45°, 5-степено)
10	Резна глава са мотором
11	Стремен за заштиту биљака
12	Калем нити
13	Секач нити
14	Штитник
15*	Акумулатор*
16*	Пуњач*

Бр.	Саставни део
17**	Кука за качење на зид**

**: У комплету (бр. артикла 114146)*

***: Опција (бр. артикла 114184)*

3.6.1 Резна глава која се може оборити и нагињати

Шишач траве је опремљен оборивом и нагибном резном главом:

- Обарање између 0 и 90° за кошење ивице травњака
- Нагињање између 0 и 45° (5-степено) за прилагођавање телесној висини и за шишање тешко доступних места

3.6.2 Биолошки разградива резна нит

Резна нит се састоји од биолошки разградиве пластике и има TÜV сертификат у складу са ISO 17556 „OK SOIL" стандардом. Тиме је гарантована потпуна биолошка разградивост под природним условима у року од 24 месеца.

3.7 Обим испоруке

У обим испоруке спадају и овде набројане позиције. Проверите да ли су све позиције садржане:

Бр.	Саставни део
1	Шишач траве
2	Штитник са 2 завртња
3	Стремен за заштиту биљака
4	Ручка за вођење
5	Радно упутство
6*	Акумулатор*
7*	Пуњач*

**: Код појединачног уређаја се не налази у опсегу испоруке, али је део комплета.*

4 МОНТАЖА

⚠ УПОЗОРЕЊЕ! Опасност због непотпуне монтаже! Употреба непотпуно монтираног уређаја може да доведе до тешких повреда.

- Употребљавати уређај само ако је потпуно монтиран!
- Ставити акумулатор у уређај тек пошто је уређај потпуно монтиран!

4.1 Утично спајање дељивог тела (02)

1. Расклопите дељиво тело.
2. Чврсто спојите дељиво тело, док опруге не налегну.

4.2 Монтажа штитник и стремена за заштиту биљака (03)

Монтажа штитника

1. Штитник (03/1) отпозади гурните (03/a) на резну главу. Водите рачуна да резна нит лежи слободно.
2. Оба завртња (03/2) утакните (03/b) и затегните.

Прикључивање стремена за заштиту биљака

1. Савијањем отворити стремен за заштиту биљака (03/3).
2. Стремен за заштиту биљака уметнути (03/c) у рупе (03/4).

4.3 Причвршћивање ручке за вођење (04)

1. Ручку за вођење (04/1) натакните (04/a) на тело (04/2).
2. Навртку (04/3) гурнути (04/b) на ручку за вођење.
3. Завртањ са обртним дугметом (04/4) кроз ручку за вођење гурнути (04/c) у навртку.
4. Затегнути завртањ, да би се ручка за вођење углавила.

5 ПУШТАЊЕ У ПОГОН

5.1 Скинути транспортну заштиту на резачу нити

Скинути транспортну заштиту на резачу нити пре првог пуштања у рад.

5.2 Напунити акумулатор

Обратите пажњу на распон температуре за режим пуњења, види Техничке податке.

НАПОМЕНА За детаљне информације погледајте посебна радна упутства акумулатора и:

- Радно упутство 443998: акумулатори
- Радно упутство 443999: пуњачи

5.3 Стављање и вађење акумулатора (05)

ПАЖЊА! Опасност од оштећења акумулатора. Ако се акумулатор после употребе остави у уређају, то може да доведе до оштећења акумулатора.

- Непосредно после употребе извуђи акумулатор из уређаја и складиштити на месту заштићеном од смрзавања.
- Ставити акумулатор у уређај тек непосредно пре почетка рада.

Замена акумулатора

1. Акумулатор (05/1) гурати у држач акумулатора (05/2) док не налегне (05/a).

Вађење акумулатора

1. Притиснути тастер за деблокирање (05/3) на акумулатору и држати га притиснутим.
2. Извадити акумулатор (05/b).

6 ОПСЛУЖИВАЊЕ

Приликом коришћења уређаја за шишање траве или моторне косе увек носите личну заштитну опрему:

- За уређај за шишање траве: Заштита за слух, заштитне наочаре, чврста обућа
- За моторне косе: Заштита за слух, заштитне наочаре, чврста обућа, рукавице, заштитне ципеле

⚠ УПОЗОРЕЊЕ! Опасност од тешких повреда при оштећењима и ненормалним радним стањима. Делови уређаја који се одвоје могу да доведу до тешких повреда. Одмах зауставите уређај/машину и извадите акумулатор. Затим проверите да ли су сви покретни делови потпуно непокретни:

- После удара у тврд предмет: Проверите уређај/машину на оштећења и извршите поправку. Тек после тога поново укључите уређај/машину и покрените рад.
- Када уређај/машина необично вибрира: Одмах проверите уређај/машину на оштећења. Замените или поправите оштећене делове. Потражите лабаве делове и поново их причврстите.
- Пре укључивања уређаја проверите да ли су сви делови уређаја чврсто пришрафљени.
- Резне алате причврстите тако да не могу да се одвоје у току рада.

6.1 Укључење и искључење уређаја (06)

1. Заузмите сигурно упориште.
2. Држите уређај с обе руке: Притом немојте стављати резну главу на тло.
3. Једном руком обухватите горњу ручку (06/1), другом руком ухватите ручку за вођење (06/2).
4. Притиснути дугме за деблокирање (06/3).
5. Притиснути и држати прекидач за укљ./искљ. (06/4). Уређај ради. Дугме за деблокирање може да се пусти.
6. Уређај за шишање траве пустите да ради у празном ходу неколико тренутака. Резна нит се притом одсеца на одговарајући дужину.
7. Ако се испусти прекидач за укљ./искљ. уређај се искључује.

⚠ УПОЗОРЕЊЕ! Опасност од посекотина. После искључивања се глава с резном нити окреће још неколико секунди. При сезању рукама унутра, постоји опасност од посекотина.

- Причекајте док се глава с резном нити не заустави.

6.2 Померање ручке за вођење (07)

1. Лабаво окрените обртно дугме (07/1).
2. Ручку за вођење (07/2) померити према горе (07/a) или доле (07/b) до знака стрелице (07/3).
3. Затегните обртно дугме.

6.3 Продужавање резне нити у току рада

Резна нит се аутоматски продужава при сваком покретању. Притом се комад нове резне нити одмотава са калема нити и секач нити одсеца потрошени крај нити.

6.4 Шишање траве – нагињање резне главе (08)

Помоћу промењеног угла нагиба сада може да се шиша и на неприступачним местима, нпр. испод клупа, испуста, итд.

1. Притисните и држите притиснуто (08/a) дугме за деблокирање (08/1) на резној глави (08/2).
2. Резну главу нагнути до жељеног положаја и пустити да налегне (08/b).
3. Пустите дугме за деблокирање.

6.5 Кошење ивице травњака – нагињање резне главе (09)

За кошење ивица травњака резна глава се може нагнути у вертикални положај.

1. Притиснути (09/a) прекидач за пребацивање Trimming/Edging (09/1).
2. Нагнути (09/b) резну главу (09/2) у вертикални положај док не налегне.
3. Пустите прекидач за пребацивање.

6.6 Провера нивоа напуњености акумулатора

Приказ стања напуњености налази се на акумулатору.

НАПОМЕНА За детаљне информације погледајте посебна радна упутства акумулатора и:

- Радно упутство 443998: акумулатори
- Радно упутство 443999: пуњачи

7 ПОНАШАЊЕ ПРИ РАДУ И ТЕХНИКА РАДА (10 – 12)

- Укључити уређај пре него што се приближите трави која треба да се коси и тек га тада спустите, да бисте спречили преоптерећење.
- Мало нагните уређај напред (око 30°), да бисте косили врхом резне нити. Поступајте полако (10/a).
- Уређај при кошењу равномерно закретати удесно и улево (10/b).
- Дугачка трава се мора косити у слојевима. Увек крените одозго на доле (11).
- При великој брзини уређај најбоље сече. Због тога немојте преоптеретити уређај сечењем високе траве.
- Приликом преоптерећења уређаја у високој трави се нит блокира. Одмах подигните уређај како би се растеретио. У противном може доћи до трајних оштећења на мотору.
- Уређајем немојте косити директно о тврде препреке (нпр. зидове), већ косите бочно. На тај начин се чува резна нит (12).
- Држите уређај даље од осетљивих биљака. Преклопите стремен за заштиту биљака у водораван положај.

8 ОДРЖАВАЊА И НЕГА

УПОЗОРЕЊЕ! Опасност од посекотина. Опасност од посекотина при захватању у оштре делове који се крећу и алате за резање.

- Пре радова одржавања, неге и чишћења увек искључите уређај. Извадите акуулатор.
- Приликом радова одржавања, неге и чишћења увек носите заштитне рукавице.

НАПОМЕНА Радове поправке смеју да изводе само компетентне стручне фирме или наши сервиси.

- Немојте излагати уређај води или влази. Немојте прскати уређај водом.
- После сваке употребе кућиште и ножеве за сечење очистити четком или крпом. Немојте користити воду и/или агресивна средства за чишћење одн. растваваче – опасност од корозије и оштећења пластичних делова.
- Било какве вентилационе отворе на уређају одржавајте чистим од прљавштине.
- После сваке употребе уклоните акумулатор и проверите уређај на оштећења.
- Немојте користити уређај, ако недостаје или је оштећено сечиво дела за одсецање конца.
- Штитник, главу с резном нити и мотор увек одржавајте чистим од остатака кошења.
- Проверите све завртње у погледу чврстог налегања.
- Проверите електричне контакте уређаја на корозију, по потреби очистите фином жичаном четкицом и затим напрскати контактним спрејом.

8.1 Замена калема нити (13)

Предуслов: Уређај мора бити искључен и акумулатор мора бити извађен из уређаја.

Резервни калем нити: у комплету од по 2. Бр. артикла види у техничким подацима.

1. Истовремено оба дугмета за деблокирање (13/1) притиснути (13/a) и скинути поклопац (13/2).
2. Извадити празан калем нити (13/3).
3. Нови калем нити (13/4) уметнути (13/b).
4. Резну нит кроз отвор (13/5) главе ланца провуците према споља.

5. Поново ставити и притиснути поклопац док не налегне.
6. Уметните акумулатор у уређај.

9 ПОМОЋ У СЛУЧАЈУ СМЕТЊИ

⚠ ОПРЕЗ! Опасност од повреде. Оштри и покретни делови уређаја могу да доведу до повреда.

- Приликом радова одржавања, неге и чишћења увек носите заштитне.

НАПОМЕНА Код сметњи које нису наведене у овој табели или које не можете да отклоните сами, се обратите нашој служби за кориснике.

Сметња	Узрок	Отклањање
Резна нит се не допрема накнадно.	Калем нити је празан.	Заменити калем нити.
Мотор не ради.	Акумулатор је празан.	Напуните акумулатор.
	Акумулатор недостаје или акумулатор не належе добро.	Правилно уметните акумулатор.
	Струјно напајање је прекинуто.	1. Уклоните акумулатор. 2. Очистити утичне контакте уређаја.
	Заштитни прекидач мотора је искључио мотор због преоптерећења.	Чекајте док заштитни прекидач мотора не искључи мотор.
Мотор ради са прекидима.	Квар на уређају	Потражите сервисну локацију произвођача.
	Прекидач за укљ./искљ. је покварен.	Потражите сервисну локацију произвођача.
Мотор ради, али се резна нит не помера.	Квар на уређају	Потражите сервисну локацију произвођача.
Уређај необично вибрира.	Калем нити је запрљан.	Очистите калем нити и замените ако је потребно.
	Квар на уређају	Потражите сервисну локацију произвођача.
Време трајања акумулатора се знатно скратило.	Трава је превисока или превише влажна.	■ Сеците траву на већој висини. ■ Оставите траву да се суши.
	Висина сечења је превише мала.	Сеците траву на већој висини.
	Истекао је век трајања акумулатора.	Заменити акумулатор. Употребите само оригинални прибор произвођача.
Акумулатор се не може напунити.	Контакти акумулатора су запрљани.	Потражите сервисну локацију произвођача.

Сметња	Узрок	Отклањање
	Акумулатор или пуњач је неисправан.	Наручите резервне делове. Потражите сервисну локацију произвођача.
	Акумулатор је превише врућа.	Пустити да се акумулатор охлади.

10 СКЛАДИШТЕЊЕ

- Након сваке употребе темељито очистите уређај и, ако постоји, ставите све заштитне поклопце.
- Извршите неопходне радове на одржавању.
- Уређај чувати на сувом месту које је под кључем ван домашаја деце.
- Окачити шишач траве о ручку. На тај начин не долази до непотребног оптерећења резне главе.

Пре пауза у раду, које трају дуже од 30 дана, спровести следеће радове:

- Темељно очистити уређај и чувати у сувој просторији.

10.1 Складиштење батерије и пуњача

НАПОМЕНА За детаљне информације погледајте посебна упутства за употребу акумулатора и пуњача.

11 ТРАНСПОРТ

Пре транспорта предузмите следеће мере:

1. Искључите уређај.
2. Уклоните акумулатор из уређаја.
3. Акумулатор запаковати на прописан начин (види доле).

Акумулатор "B160.6 Li" (бр. арт. 114128)

НАПОМЕНА Називни капацитет акумулатора износи преко 100 Вт·ч! Због тога водите рачуна о следећим упутствима за транспорт!

Садржани литијум-јонски акумулатор подлеже законима о опасним материјама, али може да се транспортује под поједностављеним условима:

- Приватни корисник без додатних захтева може да транспортује неоштећени акумулатор друмом, уколико је уређај спакован према захтевима за малопродају и уколико транспорт служи приватној сврси.
- Комерцијални корисници, који врше транспорт у комбинацији са њиховом главном делатношћу (нпр. испоруке на градилишта или презентације и са њих), такође могу да користе ово поједностављење.

У оба горе поменута случаја обавезно морају да се предузму мере предострожности да би се спречило ослобађање садржаја. У другим случајевима се обавезно морају поштовати одредбе закона о опасним материјама! У случају непридржавања, пошиљаоцу и евентуално превознику прете високе казне.

Остале напомене о превозу и слању

- Транспортовати одн. слати литијум-јонске акумулаторе само у неоштећеном стању!
- За транспорт акумулатора користити искључиво оригинални картон или одговарајући картон за опасне материје (није потребно код акумулатора са номиналним капацитетом мањим од 100 Вт·ч).
- Облепити отворене контакте акумулатора траком, како би се спречио кратак спој.
- Осигурати акумулатор од клизања унутар паковања, како би се спречила оштећења на акумулатору.
- Обезбедити исправно означавање и документацију за слање приликом транспорта одн. слања (нпр. преко сервиса за доставу пакета или шпедиције).
- Претходно се информисати да ли је могућ транспорт преко изабраног пружаоца услуга и декларисати пошиљку.

Препоручујемо укључивање стручњака за опасне материје ради припреме пошиљке. Придржавајте се и евентуалних додатних националних прописа.

12 ОДЛАГАЊЕ

Само за земље ЕУ:

Према Европској директиви 2012/19/ЕУ о електричним или електронским старим уређајима и њеној имплементацији у националном праву, пуњачи који више нису за употребу, морају да се одвојено сакупе и пошаљу на еколошки прихватљиву рециклажу.

У случају неправилног одлагања, стари електрични и електронски уређаји могу штетно деловати на животну средину и здравље људи због могућег присуства опасних материја.

Напомене у вези са законом о електричним и електронским уређајима



- Стари електрични и електронски уређаји не треба да се бацају са кућним смећем, већ треба да се подвргну одвајању и сортирању одн. рециклирању!
- Старе батерије или акумулатори који нису фиксно уграђени у стари уређај, пре предаје морају да се изваде! Њихово одлагање на отпад је регулисано законом о батеријама.
- Власник одн.корисник електричних и електронских уређаја су по истеку њиховог века употребе законски обавезни да их врате.
- Крајњи корисник сноси одговорност за брисање својих личних података из старог уређаја који треба да се одложи на отпад!

Симбол прецртане канте за отпатке значи да стари електрични и електронски уређаји не смеју да се одлажу заједно са кућним смећем.

Стари електрични и електронски уређаји бесплатно могу да се предају на следећим местима:

- Јавна места за одлагање отпада одн. његово прикупљање (нпр. комунална стоваришта)
- Продајна места за електричне уређаје (стационарна и на интернету), уколико су трговци обавезни да прихвате враћени производ или ако добровољно нуде такву услугу.

Ове изјаве важе само за уређаје који се уграђују и продају у земљама Европске уније и на које се примењује европска директива 2012/19/ЕУ. У земљама изван Европске уније могу се примењивати неке друге одредбе за одлагање старих електричних и електронских уређаја.

13 ТЕХНИЧКИ ПОДАЦИ

Технички подаци: види табелу техничких података на почетку овог упутства за употребу.

** Напомене о вредностима емисије вибрација и емисије буке:*

- *Наведене вредности емисије вибрација и буке измерене су према стандардизованом поступку испитивања и могу се користити за поређење једне машине са другом.*
- *Наведене вредности емисије вибрација и буке могу се користити и за прелиминарну процену изложености (степен изложености вибрацијама).*
- *Вредности емисије вибрација и буке током стварне употребе машине могу се разликовати од наведених вредности, у зависности од начина на који се машина користи.*
- *Придржавајте се мера безбедности у складу са поглављем о безбедности. Покушајте да излагање вибрацијама буде што је могуће ниже. Примерне мере за смањење изложености вибрацијама су ношење рукавица приликом употребе машине и ограничавање радног времена. Морају се узети у обзир сви делови радног циклуса (на пример времена када је машина искључена и времена када је она укључена, али ради без оптерећења).*

14 СЛУЖБА ЗА КОРИСНИКЕ/СЕРВИС

Код питања у вези са гаранцијом, поправком или резервним деловима се обратите вашем најближем AL- KO сервису. Њих ћете наћи на интернету под следећом адресом:
www.alko-garden.com/service-contacts

Додатне информације о резервним деловима можете да пронађете на:
www.alko-garden.com/spareparts

15 ИНФОРМАЦИЈЕ О ИЗЈАВЕ О УСКЛАЂЕНОСТИ

Декларацији о усаглашености за сваки производ може се приступити дигитално путем QR кода или линка, који се налазе у табели техничких података.

16 ГАРАНЦИЈА

Евентуалне грешке у материјалу или производњи на уређају поправићемо за време законског рока застаре права на гаранцију за недостатке према сопственом избору поправљањем или заменом. Рок застаре одређује се према праву државе у којој је уређај купљен.

Наша гарантна изјава важи само у случају:

- примене ових Упутстава за употребу
- сврсисходног коришћења
- употребе оригиналних резервних делова

Гаранција престаје да важи у случају:

- самоиницијативних покушаја поправки
- самоиницијативних техничких измена
- ненаменског коришћења

Гаранција не обухвата:

- оштећења лака која се своде на нормално трошење
- потрошне делове који су на картици резервних делова означени рамом xxxxxx (x)

Гарантни рок почиње да тече од датума куповине од стране првог крајњег корисника. Меродаван је датум на рачуну. Са овом изјавом о гаранцији и оригиналним рачуном обратите се продавцу или најближој овлашћеној сервисној радионици. Овом изјавом се не мењају законска права која купац има према продавцу у случају недостатака.

TŁUMACZENIE ORYGINALNEJ INSTRUKCJI OBSŁUGI

Spis treści

1 Zasady bezpieczeństwa ... 140
1.1 Ogólne wskazówki bezpieczeństwa dla maszyn elektrycznych ... 140
1.1.1 Bezpieczeństwo na stanowisku pracy ... 140
1.1.2 Bezpieczeństwo elektryczne ... 140
1.1.3 Bezpieczeństwo osób ... 140
1.1.4 Użytkowanie i obsługa maszyny elektrycznej ... 141
1.1.5 Użytkowanie i obsługa maszyny zasilanej akumulatorowo ... 141
1.1.6 Serwis ... 142
1.2 Zasady bezpieczeństwa dotycząca podkaszarki do trawy i nożyc do krawędzi trawników ... 142
1.3 Obciążenie drganiami ... 143
1.4 Obciążenie hałasem ... 144
1.5 Zasady bezpieczeństwa dotyczące akumulatora i ładowarki ... 144
1.6 Wskazówki dotyczące bezpieczeństwa obsługi ... 144

2 Informacje dotyczące niniejszej instrukcji obsługi ... 145
2.1 Symbole na stronie tytułowej ... 145
2.2 Objaśnienia rysunkowe i słowa ostrzegawcze ... 145

3 Opis produktu ... 145
3.1 Użytkowanie zgodne z przeznaczeniem ... 145
3.2 Możliwe przewidywane nieprawidłowe użycie ... 145
3.3 Ryzyko szczątkowe ... 145
3.4 Urządzenia zabezpieczające i ochronne ... 146
3.4.1 Przycisk zwalniający ... 146
3.4.2 Tarcza ochronna ... 146
3.4.3 Pałąk ochronny ... 146
3.5 Symbole umieszczone na urządzeniu 146
3.5.1 Symbole bezpieczeństwa ... 146
3.5.2 Symbole obsługi ... 147
3.6 Przegląd produktu (01) ... 147
3.6.1 Obrotowa i pochylana głowica tnąca ... 147
3.6.2 Biodegradowalna żyłka tnąca ... 147
3.7 Zakres dostawy ... 147

4 Montaż ... 147
4.1 Montaż dzielonego wału (02) ... 148
4.2 Montaż tarczy ochronnej i pałąka ochronnego dla roślin (03) ... 148
4.3 Mocowanie rękojeści prowadzącej (04) ... 148

5 Uruchomienie ... 148
5.1 Zdjąć osłonę transportową odcinacza żyłki ... 148
5.2 Ładowanie akumulatorów ... 148
5.3 Wkładanie i wyciąganie akumulatora (05) ... 148

6 Obsługa ... 148
6.1 Włączanie i wyłączanie urządzenia (06) ... 149
6.2 Przesuwanie rękojeści prowadzącej (07) ... 149
6.3 Przedłużanie żyłki tnącej podczas pracy ... 149
6.4 Przycinanie trawy – czyszczenie głowicy tnącej (08) ... 149
6.5 Cięcie krawędzi trawnika – przechylanie głowicy tnącej (09) ... 149
6.6 Kontrolowanie stanu naładowania akumulatora ... 149

7 Nawyki i technika pracy (10–12) ... 149

8 Konserwacja i pielęgnacja ... 150
8.1 Wymiana szpuli żyłki (13) ... 150

9 Pomoc w przypadku usterek ... 150

10 Przechowywanie ... 151
10.1 Składowanie akumulatora i ładowarki 151

11 Transport ... 151

12 Utylizacja ... 152

13 Dane techniczne 153

14 Obsługa klienta/Serwis..... 153

15 Informacja o deklaracji zgodności 153

16 Gwarancja 153

1 ZASADY BEZPIECZEŃSTWA

1.1 Ogólne wskazówki bezpieczeństwa dla maszyn elektrycznych

⚠ OSTRZEŻENIE! Przeczytać wskazówki bezpieczeństwa, zalecenia, ilustracje i dane techniczne, które są dołączone do tej maszyny. *Następstwem nieprzestrzegania poniższych instrukcji może być porażenie prądem elektrycznym, pożar i/lub poważne obrażenia ciała.*

- **Wszystkie zasady bezpieczeństwa i inne instrukcje należy przechowywać w razie potrzeby skorzystania z nich w przyszłości.**

Użyte we wskazówkach dotyczących bezpieczeństwa pojęcie „maszyna" odnosi się do maszyn zasilanych z sieci elektrycznej (z sieciowym przewodem zasilającym) lub maszyn zasilanych akumulatorowo (bez sieciowego przewodu zasilającego).

1.1.1 Bezpieczeństwo na stanowisku pracy

- **Stanowisko pracy należy utrzymywać w czystości i zapewnić jego dobre oświetlenie.** *Nieporządek lub niedostateczne oświetlenie stanowiska pracy mogą doprowadzić do wypadku.*
- **Maszyny w nie wolno używać w obszarze zagrożonym wybuchem, w którym znajdują się palne ciecze, gazy lub pyły.** *Maszyny podczas pracy wytwarzają iskry, które mogą doprowadzić do zapłonu pyłów lub oparów.*
- **Podczas pracy maszyny należy trzymać dzieci i inne osoby z dala od niej.** *W przypadku odwrócenia uwagi można stracić kontrolę nad maszyną.*

1.1.2 Bezpieczeństwo elektryczne

- **Wtyczka przyłączeniowa maszyny musi pasować do gniazda. W żadnym przypadku nie wolno modyfikować wtyczki. Nie wolno używać żadnych adapterów wtyczki w przypadku maszyn z uziemieniem ochronnym.** *Niezmodyfikowana wtyczka oraz odpowiednie gniazda wtykowe zmniejszają ryzyko porażenia prądem elektrycznym.*
- **Należy unikać kontaktu części ciała z uziemionymi powierzchniami, jak rury, grzejniki, kuchenki i lodówki.** *Istnieje zwiększone ryzyko porażenia prądem elektrycznym, gdy ciało jest uziemione.*
- **Należy chronić maszynę przed deszczem lub wilgocią.** *Wniknięcie wody do wnętrza maszyny zwiększa ryzyko porażenia prądem elektrycznym.*
- **Nie używać przewodu przyłączeniowego niezgodnie z jego przeznaczeniem do przenoszenia lub zawieszania maszyny lub do wyciągnięcia wtyczki z gniazda. Chronić przewód przyłączeniowy przed działaniem wysokich temperatur, oleju, ostrych krawędzi lub ruchomych elementów.** *Uszkodzone lub splątane przewody przyłączeniowe zwiększają ryzyko porażenia prądem elektrycznym.*
- **Jeżeli praca z maszyną odbywa się na wolnym powietrzu, używać wyłącznie przedłużaczy dostosowanych do pracy na wolnym powietrzu.** *Zastosowanie przedłużacza przystosowanego do pracy na wolnym powietrzu zmniejsza ryzyko porażenia prądem elektrycznym.*
- **Jeżeli nie można uniknąć pracy maszyny w wilgotnym środowisku, należy zastosować wyłącznik różnicowoprądowy.** *Zastosowanie wyłącznika różnicowoprądowego zmniejsza ryzyko porażenia prądem elektrycznym.*

1.1.3 Bezpieczeństwo osób

- **Podczas pracy z maszyną należy zachować ostrożność, zwracać uwagę na to, co się robi i postępować rozsądnie. Nie używać maszyny, kiedy jest się zmęczonym, pod wpływem narkotyków, alkoholu lub leków.** *Chwila nieuwagi podczas używania maszyny może spowodować naprawdę poważne obrażenia.*
- **Należy stosować środki ochrony indywidualnej i zawsze nosić okulary ochronne.** *Noszenie osobistego wyposażenia ochronnego, jak maska przeciwpyłowa, antypoślizgowe obuwie ochronne, kask ochronny lub środki ochrony słuchu, w zależności od rodzaju i sposobu zastosowania maszyny, zmniejsza ryzyko powstania obrażeń.*
- **Unikać niezamierzonego uruchomienia urządzenia. Przed podłączeniem maszyny do zasilania lub akumulatora, podniesieniem maszyny i jej przenoszeniem należy**

się upewnić, że jest wyłączona. *Jeżeli podczas przenoszenia maszyny palce znajdują się na włączniku lub maszyna jest włączona w momencie podłączania do zasilania, może to doprowadzić do wypadku.*

- **Przed włączeniem maszyny usunąć narzędzia nastawcze lub klucze maszynowe.** *Narzędzie lub klucz znajdujące się na obracającym się elemencie maszyny mogą być przyczyną urazów.*
- **Unikać nieprawidłowej postawy ciała. Dbać o zachowanie bezpiecznej postawy i zawsze utrzymywać równowagę.** *Dzięki temu można zyskać lepszą kontrolę nad maszyną w nieoczekiwanych sytuacjach.*
- **Nosić odpowiednią odzież. Nie nosić luźnej odzieży ani biżuterii. Włosy i odzież trzymać z dala od poruszających się części.** *Luźna odzież, biżuteria lub długie włosy mogą zostać pochwycone przez ruchome elementy urządzenia.*
- **Jeżeli można zamontować odciągu pyłów i instalację zabezpieczającą przed zapyleniem, to powinny być one podłączone i prawidłowo używane.** *Użycie urządzenia odpylającego może zmniejszyć zagrożenia wywołane przez pyły.*
- **Nie dać się zwieść fałszywemu poczuciu bezpieczeństwa i nie lekceważyć zasad bezpieczeństwa, także jeśli jest się zapoznanym z używaniem maszyny po jej wielokrotnym używaniu.** *Nieuważne obchodzenie się może w ciągu ułamka sekundy doprowadzić do ciężkich urazów.*

1.1.4 Użytkowanie i obsługa maszyny elektrycznej

- **Nie przeciążać maszyny. Do określonej pracy należy używać maszyny, która jest do niej przeznaczona.** *Z użyciem odpowiedniej maszyny pracuje się lepiej i bezpieczniej w podanym zakresie wydajności.*
- **Nie używać maszyny z uszkodzonym włącznikiem.** *Maszyna, której nie da się już włączyć lub wyłączyć jest niebezpieczna i musi być naprawiona.*
- **Wyciągnąć wtyczkę z gniazda zasilania i/lub wymontować wyjmowany akumulator, zanim dokona się regulacji urządzenia, wymiany części narzędzia użytkowego lub odłożenia maszyny.** *Zapobiega to niezamierzonemu uruchomieniu maszyny.*
- **Nieużywane maszyny należy przechowywać z dala od dzieci. Nie pozwalać na używanie maszyny osobom, które nie są obeznane z jego obsługą lub nie przeczytały niniejszych instrukcji.** *Maszyny są niebezpieczne, jeżeli są obsługiwane przez osoby nieobeznane z ich obsługą.*
- **Maszyny i narzędzia użytkowe należy utrzymywać w dobrym stanie technicznym. Należy kontrolować, czy ruchome części funkcjonują sprawnie i nie zacinają się, czy nie są pęknięte lub uszkodzone tak, że zakłóca to działanie maszyny. Przed użyciem maszyny należy zlecić naprawę uszkodzonych części.** *Wiele wypadków ma swoje źródło w nieprawidłowej konserwacji maszyn.*
- **Narzędzia tnące utrzymywać w stanie czystym i ostrym.** *Starannie utrzymywane narzędzia tnące z ostrymi krawędziami tnącymi rzadziej się zakleszczają i są łatwiejsze w prowadzeniu.*
- **Maszyny, narzędzi użytkowych itp. należy używać z zastosowaniem się do podanych tu instrukcji. Należy przy tym uwzględnić warunki na stanowisku pracy oraz rodzaj wykonywanej czynności.** *Użycie maszyn do innych celów, niż przewidziane może doprowadzić do niebezpiecznych sytuacji.*
- **Uchwyty i powierzchnie do chwytania muszą być zawsze suche, czyste i wolne od oleju i smaru.** *Śliskie uchwyty i powierzchnie do chwytania uniemożliwiają bezpieczne obsługę i zachowanie kontroli nad maszyną w nieprzewidzianych sytuacjach.*

1.1.5 Użytkowanie i obsługa maszyny zasilanej akumulatorowo

- **Akumulator należy ładować wyłącznie za pomocą ładowarki zalecanej przez producenta.** *W przypadku ładowarki przeznaczonej do ładowania określonych rodzajów akumulatorów, zastosowanie jej do innego rodzaju akumulatora powoduje powstanie zagrożenia pożarowego.*
- **Do maszyn należy stosować tylko akumulatory przewidziane do pracy z daną maszyną.** *Zastosowanie innych akumulatorów może prowadzić do powstania obrażeń ciała oraz zagrożenia pożarowego.*
- **Chronić nieużywany akumulator przed spinaczami biurowymi, monetami, kluczami, igłami, śrubami i innymi drobnymi przedmiotami metalowymi, które mogłyby**

spowodować zwarcie styków akumulatora. *Zwarcie pomiędzy stykami akumulatora może wywołać oparzenia lub ogień.*

- **W przypadku nieprawidłowego użytkowania może dojść do wycieku cieczy z akumulatora. Należy unikać kontaktu z nią. W razie przypadkowego kontaktu przemyć skażone miejsce wodą. W przypadku kontaktu cieczy z oczami należy dodatkowo zasięgnąć pomocy lekarskiej.** *Płyn wyciekający z akumulatora może powodować podrażnienia skóry lub oparzenia.*
- **Nie używać uszkodzonego ani zmodyfikowanego akumulatora lub uszkodzonej ani zmodyfikowanej maszyny.** *Uszkodzone lub zmienione akumulatory mogą się zachowywać w sposób nieprzewidziany, powodując ryzyko pożaru, wybuchu lub urazu.*
- **Nie narażać akumulatora lub maszyny na ogień ani wysoką temperaturę.** *Ogień lub temperatura powyżej 130°C mogą być przyczyną wybuchu.*
- **Przestrzegać wszystkich wskazówek dotyczących ładowania i pamiętać, by nigdy nie ładować akumulatora ani maszyny napędzanej akumulatorowo poza zakresem temperatur określonym w instrukcji obsługi.** *Nieprawidłowe ładowanie lub ładowanie poza dopuszczalnym zakresem temperatur może spowodować uszkodzenie akumulatora i ryzyko pożaru.*

1.1.6 Serwis

- **Naprawę maszyny powierzać wyłącznie wykwalifikowanemu personelowi fachowemu i tylko z użyciem oryginalnych części zamiennych.** *Należy przy tym zagwarantować, że zostanie zachowane bezpieczeństwo maszyny.*
- **Nie wolno konserwować uszkodzonego akumulatora.** *Wszelka konserwacja akumulatora powinna być wykonywana przez producenta lub upoważnione punkty obsługi klienta.*

1.2 Zasady bezpieczeństwa dotycząca podkaszarki do trawy i nożyc do krawędzi trawników

(a) **Nie używać maszyny przy złych warunkach pogodowych, w szczególności w czasie burzy.** Zmniejsza to ryzyko trafienia przez piorun.

(b) **Sprawdzić starannie, czy w obszarze roboczym nie występują dzikie zwierzęta.** Pracująca maszyna może spowodować zranienie dzikich zwierząt.

(c) **Dokładnie sprawdzić obszar roboczy i usunąć wszelkie kamienie, pręty, druty, kości i inne ciała obce.** Wyrzucane fragmenty mogą być przyczyną obrażeń.

(d) **Przed użyciem maszyny zawsze skontrolować, czy narzędzie tnące i zespół tnący nie są uszkodzone.** Uszkodzone elementy zwiększają ryzyko zranienia.

(e) **Przed użyciem skontrolować przewód sieciowy i ewentualne przedłużacze pod kątem oznak uszkodzenia lub postępującego zużycia. Jeśli przewód sieciowy ulegnie uszkodzeniu lub zużyciu podczas eksploatacji, wyłączyć maszynę i nie dotykać kabla, dopóki wtyczka sieciowa nie zostanie odłączona.** Uszkodzony przewód sieciowy lub przedłużacz może doprowadzić do porażenia prądem elektrycznym, pożaru i/lub poważnych obrażeń.

(f) **Nie wolno demontować ani bocznikować osłon ochronnych. Osłony ochronne muszą być zamontowane i sprawne!** Luźna, uszkodzona lub nieprawidłowo działająca osłona ochronna może prowadzić do obrażeń.

(g) **Utrzymywać wszystkie szczeliny wentylacyjne w stanie wolnym od zanieczyszczeń.** Zatkane szczeliny wentylacyjne i zanieczyszczenia mogą prowadzić do przegrzania lub ryzyka pożaru.

(h) **Nosić okulary ochronne i ochronniki słuchu.** Odpowiednie środki ochrony indywidualnej zmniejszą obrażenia.

(i) **Podczas pracy z maszyną należy zawsze nosić antypoślizgowe obuwie ochronne. W żadnym wypadku nie wolno pracować boso lub w odkrytych sandałach.** Zmniejsza to ryzyko zranienia stóp przy kontakcie z obracającym się narzędziem tnącym.

(j) **Należy zawsze nosić odzież ochronną, jak np. długie spodnie, które chronią nogi operatora podczas używania maszyny.** Kontakt z obracającym się narzędzie tnącym lub żyłką tnącą powoduje obrażenia.

(k) **Nie dopuszczać osób postronnych do zbliżania się do maszyny podczas pracy.** Wyrzucane fragmenty mogą być przyczyną poważnych obrażeń.

(l) **Nie używać maszyny powyżej wysokości talii.** Pomaga to zapobiegać przypadkowemu kontaktowi z żyłką tnącą i umożliwia lepszą kontrolę nad maszyną w nieoczekiwanych sytuacjach.

(m) **Nie używać maszyny w mokrej trawie. Zawsze chodzić, nigdy nie biegać.** Zmniejsza to ryzyko poślizgnięcia i upadku, co mogłoby spowodować obrażenia.

(n) **Nie używać maszyny na bardzo stromych zboczach.** Zmniejsza to ryzyko utraty kontroli, poślizgnięcia i upadku, co mogłoby spowodować obrażenia.

(o) **Podczas pracy na zboczach zwracać uwagę na stabilną postawę; zawsze pracować w poprzek zbocza, nigdy w górę lub w dół, i zachować szczególną ostrożność podczas zmiany kierunku pracy.** Zmniejsza to ryzyko utraty kontroli, poślizgnięcia i upadku, co mogłoby spowodować obrażenia.

(p) **Trzymać wszystkie kable i przewody sieciowe z dala od obszaru cięcia.** Kable lub przewody sieciowe mogą utknąć w roślinach, przez co mogą zostać przypadkowo przecięte lub uszkodzone przez żyłkę tnącą lub nóż.

(q) **Podczas pracy trzymać części ciała z dala od obracającego się narzędzia tnącego lub żyłki tnącej. Upewnić się, że podczas usuwania zakleszczonego materiału maszyna nie jest podłączona do źródła prądu.** Obracające się narzędzie tnące lub żyłka tnąca mogą spowodować poważne obrażenia.

(r) **Nosić maszynę wyłączoną i skierowaną przeciwnie do ciała.** Prawidłowa maszyna zmniejsza prawdopodobieństwo przypadkowego kontaktu z obracającą się żyłką tnącą lub nożem tnącym.

(s) **Używać wyłącznie wymiennych głowic tnących, plastikowej żyłki wymiennej i noży tnących zgodnych z wytycznymi producenta.** Nieprawidłowe części zamienne mogą doprowadzić do utraty kontroli, złamania lub obrażeń.

(t) **Nie wymieniać plastikowych żyłek lub noży tnących na metalowe żyłki lub noże tnące.** Używanie niedopuszczonych narzędzi tnących może spowodować obrażenia.

1.3 Obciążenie drganiami

- **Niebezpieczeństwo stwarzane przez drgania**
  Rzeczywiste wartości emisji drgań podczas używania urządzenia mogą odbiegać od wartości podanych przez producenta. Przed i w trakcie używania należy uwzględnić następujące czynniki:
  - Czy urządzenie jest użytkowane zgodnie z przeznaczeniem?
  - Czy materiał jest cięty lub obrabiany w odpowiedni sposób?
  - Czy urządzenie znajduje się w prawidłowym stanie użytkowym?
  - Czy narzędzie tnące jest prawidłowo naostrzone lub czy jest zamontowane odpowiednie narzędzie tnące?
  - Czy są zamontowane uchwyty i, w razie potrzeby, uchwyty wibracyjne oraz czy są one trwale połączone z urządzeniem?
- Użytkować urządzenie jedynie z prędkością obrotową wymaganą dla danej pracy. Unikać maksymalnej prędkości obrotowej, aby zmniejszyć poziom hałasu i wibracji.
- Wskutek niewłaściwego użytkowania i konserwacji może dojść do zwiększenia poziomu hałasu i drgań urządzenia. Prowadzi to do niekorzystnych skutków zdrowotnych. W tym przypadku należy niezwłocznie wyłączyć urządzenie i zlecić naprawę jednemu z autoryzowanych warsztatów serwisowych.
- Stopień obciążenia przez drgania zależy od rodzaju wykonywanej pracy i sposobu wykorzystania urządzenia. Należy oceniać te czynniki i stosować odpowiednie przerwy w pracy. Spowoduje to znaczne zmniejszenie obciążenia przez drgania w trakcie całej pracy.
- Dłuższe używanie urządzenia wystawia operatora na działanie wibracji i może powodować problemy z krążeniem krwi („biały palec”). Aby zmniejszyć to ryzyko, należy nosić rękawice i rozgrzewać dłonie. W przypadku stwierdzenia objawu „białego palca” należy niezwłocznie udać się do lekarza. Do tych objawów należą: brak czucia, utrata wrażliwości, cierpnięcie, swędzenie, ból, utrata siły, zmiana koloru lub stanu skóry. Z reguły te objawy dotyczą palców, dłoni lub pulsu. Przy niskich temperaturach to ryzyko się zwiększa.
- W ciągu dnia pracy należy wykonywać dłuższe przerwy, aby odpocząć od hałasu i wibracji. Zaplanować pracę tak, aby stosowanie urządzeń, które wytwarzają silne wibracje, rozłożyć na kilka dni.
- W przypadku stwierdzenia nieprzyjemnego uczucia lub przebarwienia skóry na dłoniach podczas użytkowania urządzenia, należy niezwłocznie przerwać pracę. Uwzględnić wystarczająco długie przerwy w pracy. Zaniechanie przerw w pracy może doprowadzić do

wystąpienia zespołu wibracyjnego dłoni i ramienia.

- Należy zminimalizować ryzyko narażenia na drgania. Utrzymywać urządzenie zgodnie ze wskazówkami zawartymi w instrukcji obsługi.
- Jeśli urządzenie jest często używane, należy zakupić akcesoria zabezpieczające przed drganiami (np. uchwyty) u specjalistycznego sprzedawcy.
- Nie używać urządzenia przy temperaturach niższych niż 10 °C. Ustalić plan pracy, umożliwiający ograniczenie obciążenia drganiami.

1.4 Obciążenie hałasem

Określony poziom obciążenia hałasem generowanym przez opisywane urządzenie jest nieunikniony. Głośne prace zaplanować w dopuszczonym i wyznaczonym do tego czasie. W razie potrzeby uwzględnić czasy odpoczynku i ograniczyć czas pracy do najbardziej wymaganych czynności. Dla ochrony własnej i ochrony osób przebywających w pobliżu zaleca się stosowanie odpowiedniej ochrony słuchu.

1.5 Zasady bezpieczeństwa dotyczące akumulatora i ładowarki

- Przed ładowaniem wyjąć akumulator z urządzenia.
- Akumulator wkładać do urządzenia z zachowaniem prawidłowej biegunowości.
- Jeżeli urządzenie ma być przechowywane przez dłuższy czas, należy wyjąć z niego akumulator.
- Nie wolno zwierać zacisków urządzenia ani akumulatora.

Instrukcje obsługi

Przestrzegać zasad bezpieczeństwa dotyczących akumulatora i ładowarki, zawartych w osobnych instrukcjach obsługi:

- Instrukcja obsługi 443998: akumulatory
- Instrukcja obsługi 443999: ładowarki

1.6 Wskazówki dotyczące bezpieczeństwa obsługi

⚠ OSTRZEŻENIE! Zagrożenie powodowane przez pole elektromagnetyczne. Zakupione narzędzie elektryczne podczas pracy emituje pole elektromagnetyczne. W pewnych okolicznościach pole to może zakłócać pracę aktywnych lub pasywnych implantów medycznych.

- Aby zmniejszyć niebezpieczeństwo poważnych lub śmiertelnych skutków, zalecamy osobom posiadającym takie implanty konsultację z lekarzem oraz producentem implantu medycznego zanim zaczną używać narzędzia elektrycznego.

- Obsługiwać urządzenie zawsze obiema rękami.
- Zawsze trzymać ręce i stopy z dala od elementu tnącego, przede wszystkim w trakcie włączania silnika,
- Po wyłączeniu silnika zaczekać na zatrzymanie urządzenia tnącego.
- Cięty materiał usuwać wyłącznie po zatrzymaniu silnika i urządzenia tnącego.
- Ze względu na niebezpieczeństwo odniesienia ran ciętych nie dotykać obcinacza żyłki niezabezpieczonymi rękami.
- Po wyciągnięciu nowej żyłki urządzenie należy zawsze trzymać w normalnej pozycji roboczej, zanim zostanie uruchomione.
- Nie używać metalowej żyłki tnącej!
- Stale utrzymywać osłonę ochronną, urządzenie tnące i silnik w stanie wolnym od resztek skoszonej trawy.
- Osoby niezaznajomione z pracą urządzenia powinny przećwiczyć obchodzenie się z nim przy wyłączonym silniku.
- Podczas pracy na zboczu:
  - Zabrania się użytkowania urządzenia na gładkich lub śliskich zboczach.
  - Zawsze kosić poprzecznie do zbocza, nigdy w górę lub w dół.
  - Zawsze stać pod urządzeniem tnącym.
- W przypadku trafienia na ciało obce:
  - Wyłączyć silnik.
  - Sprawdzić urządzenie pod względem uszkodzeń.

2 INFORMACJE DOTYCZĄCE NINIEJSZEJ INSTRUKCJI OBSŁUGI

- Wersja niemieckojęzyczna jest oryginalną instrukcją obsługi. Wszystkie pozostałe wersje językowe są tłumaczeniami oryginalnej instrukcji obsługi.
- Poniższa instrukcja obsługi winna być przechowywana zawsze w sposób umożliwiający jej wykorzystanie w celu uzyskania informacji dotyczących urządzenia.
- Urządzenie może być przekazywane wyłącznie wraz z instrukcją obsługi.
- Należy stosować się do wskazówek dot. bezpieczeństwa i wskazówek ostrzegawczych zawartych w niniejszej instrukcji obsługi.

2.1 Symbole na stronie tytułowej

Symbol	Znaczenie
	Przed uruchomieniem należy dokładnie przeczytać niniejszą instrukcję obsługi. Jest to konieczne dla zapewnienia bezusterkowej pracy i bezpiecznej obsługi.
	Instrukcja obsługi
	Akumulatory litowo-jonowe obsługiwać ze szczególną ostrożnością! W szczególności przestrzegać wskazówek dotyczących transportu, składowania i utylizacji zawartych w niniejszej instrukcji obsługi!
	Ten produkt jest zgodny z odpowiednimi dyrektywami europejskimi. Przeprowadzono procedurę oceny zgodności z tymi dyrektywami.

2.2 Objaśnienia rysunkowe i słowa ostrzegawcze

⚠ NIEBEZPIECZEŃSTWO! Oznacza niebezpieczeństwo prowadzące do śmierci lub ciężkich obrażeń ciała.

⚠ OSTRZEŻENIE! Oznacza potencjalne niebezpieczeństwo mogące prowadzić do śmierci lub ciężkich obrażeń ciała.

⚠ OSTROŻNIE! Oznacza potencjalne niebezpieczeństwo mogące prowadzić do średnich lub lekkich obrażeń ciała.

UWAGA! Oznacza potencjalne niebezpieczeństwo mogące prowadzić do szkód rzeczowych.

WSKAZÓWKA Szczególne wskazówki ułatwiające zrozumienie instrukcji i obsługi.

3 OPIS PRODUKTU

Niniejsza instrukcja obsługi opisuje ręczną akumulatorową podkaszarkę do trawy.

Możliwe jest stosowanie wszystkich akumulatorów (Bxxx Li) i ładowarek (Cxxx Li) systemu TWIN 18V/36V VOLT.

UWAGA! Ryzyko uszkodzenia urządzenia i akumulatora. Używanie urządzenia z nieodpowiednimi akumulatorami może spowodować uszkodzenie urządzenia i akumulatorów.

- Urządzenia należy używać wyłącznie z zalecanymi akumulatorami.

WSKAZÓWKA Dalsze informacje można znaleźć w instrukcjach obsługi akumulatorów i ładowarek systemu TWIN 18V/36V VOLT.

3.1 Użytkowanie zgodne z przeznaczeniem

Podkaszarka do trawy umożliwia cięcie trawy, do której nie można dotrzeć kosiarką, np. na małych trawnikach, pod krzewami, przy drzewach, na skarpach, przy krawędziach trawników lub przy murach i w narożnikach budynków.

Opisywane urządzenie jest przeznaczone do zastosowania w ramach użytku prywatnego. Każde inne zastosowanie oraz niedozwolone zmiany lub modyfikacje traktowane są jako eksploatacja niezgodna z przeznaczeniem i prowadzą do utraty gwarancji i ważności deklaracji zgodności oraz do wyłączenia wszelkiej odpowiedzialności producenta za szkody poniesione przez użytkownika lub osoby trzecie.

3.2 Możliwe przewidywane nieprawidłowe użycie

Urządzenie nie jest przeznaczone do użycia jako kosa spalinowa, tzn. nie nadaje się do koszenia grubszych roślin zielonych, młodych zarośli i krzewów.

Urządzenie nie jest przeznaczone do zastosowań specjalistycznych w parkach i obiektach sportowych ani do zastosowania w rolnictwie i leśnictwie.

3.3 Ryzyko szczątkowe

Nawet podczas użytkowania urządzenia zgodnie z przeznaczeniem wciąż występuje określone ry-

zyko resztkowego, którego nie da się wykluczyć. Z rodzaju i konstrukcji urządzenia — w zależności od zastosowania — mogą wynikać następujące, potencjalne zagrożenia:

- Odrzucanie ciętego materiału, ziemi i małych kamieni.
- Wdychanie cząstek ciętego materiału przy zaniechaniu zastosowania środków ochrony oddechowej.
- Rany cięte w przypadku kontaktu z obracającym się urządzeniem tnącym.

3.4 Urządzenia zabezpieczające i ochronne

⚠ OSTRZEŻENIE! Niebezpieczeństwo skaleczenia. Niesprawne i dezaktywowane urządzenia ochronne i zabezpieczające mogą spowodować poważne obrażenia ciała.

- Jeśli urządzenia ochronne i zabezpieczające są niesprawne, należy zlecić ich naprawę.
- Nigdy nie dezaktywować urządzeń ochronnych i zabezpieczających.

3.4.1 Przycisk zwalniający

Przycisk zwalniający służy do odblokowania włącznika/wyłącznika. Zapobiega on przypadkowemu włączeniu urządzenia przez samo naciśnięcie włącznika/wyłącznika.

3.4.2 Tarcza ochronna

Chroni użytkownika przed obracającą się żyłką tnącą i odrzucanymi obiektami.

3.4.3 Pałąk ochronny

Chroni rośliny i inne osoby przed obracającą się żyłką tnącą. Dodatkowo żyłka tnąca jest chroniona przed nadmiernym zużyciem podczas cięcia przy murach.

3.5 Symbole umieszczone na urządzeniu

3.5.1 Symbole bezpieczeństwa

Symbol	Znaczenie
	Przed uruchomieniem przeczytać instrukcję obsługi!
	Zakładać rękawice ochronne!
	Nosić obuwie ochronne!
	Nosić środki ochrony oczu i słuchu!
	Nie używać tarcz nożowych i tarcz tnących, lecz jedynie żyłek tnących!
	Nie wystawiać urządzenia na deszcz!
	Zachować szczególną ostrożność podczas obsługi urządzenia!
	Niebezpieczeństwo uderzenia przez odrzucone przedmioty!
	Nie dopuszczać osób trzecich do niebezpiecznego obszaru!
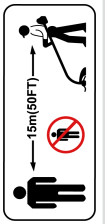	Odstęp między urządzeniem a osobą trzecią wokół użytkownika musi wynosić co najmniej 15 m.
	Wymontować akumulator, zanim przystąpi się do regulacji, czyszczenia lub konserwacji.

3.5.2 Symbole obsługi

Symbol	Znaczenie
	Obrócić głowicę tnącą w celu cięcia krawędzi trawnika o 90°: ■ Trimming: Przycinanie trawy ■ Edging: Cięcie krawędzi trawnika
	Strzałka na wale nad rękojeścią prowadzącą: Górna granica do przesuwania rękojeści prowadzącej. Jeżeli rękojeść zostanie przesunięta dalej ku górze, ręka uderzy o rękojeść prowadzącą podczas wyjmowani akumulatora.
	Strzałka na wale pod rękojeścią prowadzącą: Dolna granica do przesuwania rękojeści prowadzącej. Dalsze przesuwanie w dół powoduje pogorszenie obsługi urządzenia.

3.6 Przegląd produktu (01)

Nr	Element
1	Rękojeść górna
2	Przycisk zwalniający
3	Włącznik/wyłącznik
4	Uchwyt akumulatora
5	Rękojeść prowadząca
6	Pokrętło na rękojeści prowadzącej
7	Wał częściowy
8	Przełącznik Trimming/Edging (Przycinanie / cięcie krawędzi) do przechylania głowicy tnącej (0–90°)
9	Przycisk zwalniający do pochylania głowicy tnącej (0–45°, 5-stopniowy)
10	Głowica tnąca z silnikiem
11	Pałąk ochronny dla roślin
12	Szpula żyłki
13	Odcinak żyłki
14	Tarcza ochronna
15*	Akumulator*
16*	Ładowarka*
17**	Haki zawieszenia ściennego**

**: W kompletnym zestawie (nr art. 114146)*

***: Opcja (nr artykułu 114184)*

3.6.1 Obrotowa i pochylana głowica tnąca

Podkaszarka do trawy jest wyposażona w obrotową i pochylaną głowicę tnącą:

- Przechylanie w zakresie od 0 do 90° w celu cięcia krawędzi trawników
- Przechylanie w zakresie od 0 do 45° (5-stopniowo) w celu dostosowania do wielkości ciała i do przycinania w trudno dostępnych miejscach

3.6.2 Biodegradowalna żyłka tnąca

Żyłka tnąca jest wykonana z biodegradowalnego tworzywa sztucznego i posiada certyfikat TÜV zgodnie z normą ISO 17556 „OK SOIL”. Tym samym zapewniona jest pełna zdolność do rozkładu w warunkach naturalnych w ciągu 24 miesięcy.

3.7 Zakres dostawy

Zakres dostawy obejmuje niżej wymienione pozycje. Należy sprawdzić, czy wszystkie pozycje są zawarte:

Nr	Element
1	Podkaszarka do trawy
2	Tarcza ochronna z 2 śrubami
3	Pałąk ochronny dla roślin
4	Rękojeść prowadząca
5	Instrukcja obsługi
6*	Akumulator*
7*	Ładowarka*

**: W przypadku urządzenia pojedynczego nie należy do zakresu dostawy, ale jest częścią składową kompletnego zestawu.*

4 MONTAŻ

⚠ OSTRZEŻENIE! Zagrożenia wynikające z niekompletnego montażu! Eksploatacja niekompletnie zmontowanego urządzenia może prowadzić do poważnych obrażeń ciała.

- Urządzenie eksploatować tylko wówczas, gdy zostało całkowicie zmontowane.
- Akumulator włożyć do urządzenia dopiero po zakończeniu całkowitego montażu.

4.1 Montaż dzielonego wału (02)

1. Rozłożyć dzielony wał.
2. Mocno połączyć ze sobą elementy dzielonego wału, aż do zablokowania sprężyn.

4.2 Montaż tarczy ochronnej i pałąka ochronnego dla roślin (03)

Montaż tarczy ochronnej

1. Wsunąć (03/a) tarczę ochronną (03/1) od tyłu na głowicę tnącą. Zwrócić przy tym uwagę, aby żyłka tnąca leżała swobodnie.
2. Włożyć (03/b) dwie śruby (03/2) i je dokręcić.

Nakładanie pałąka ochronnego dla roślin

1. Zagiąć pałąk ochronny dla roślin (03/3).
2. Włożyć (03/c) pałąk ochronny dla roślin w otwory (03/4).

4.3 Mocowanie rękojeści prowadzącej (04)

1. Nałożyć (04/a) rękojeść prowadzącą (04/1) na wał (04/2).
2. Włożyć (04/b) nakrętkę (04/3) w rękojeść prowadzącą.
3. Włożyć (04/c) śrubę z pokrętłem (04/4) przez rękojeść prowadzącą w nakrętkę.
4. Dokręcić śrubę, aby zacisnąć rękojeść prowadzącą.

5 URUCHOMIENIE

5.1 Zdjąć osłonę transportową odcinacza żyłki

Przed pierwszym uruchomieniem usunąć osłonę transportową odcinacza żyłki.

5.2 Ładowanie akumulatorów

Przestrzegać zakresu temperatur procesu ładowania, który jest podany w danych technicznych.

WSKAZÓWKA Szczegółowe informacje można znaleźć w osobnych instrukcjach obsługi akumulatora i ładowarki:

- Instrukcja obsługi 443998: akumulatory
- Instrukcja obsługi 443999: ładowarki

5.3 Wkładanie i wyciąganie akumulatora (05)

UWAGA! Niebezpieczeństwo uszkodzenia akumulatora. Pozostawienie akumulatora w urządzeniu po zakończeniu użytkowania może doprowadzić do uszkodzenia akumulatora.

- Bezpośrednio po zakończeniu użytkowania należy wyjąć akumulator z urządzenia i złożyć na przechowanie w miejscu zabezpieczonym przed zamarzaniem.
- Akumulator włożyć do urządzenia dopiero bezpośrednio przed rozpoczęciem pracy.

Montaż akumulatora w urządzeniu

1. Wsunąć (05/a) akumulator (05/1) do uchwytu akumulatora (05/2), aż ulegnie zablokowaniu.

Wyjmowanie akumulatora

1. Nacisnąć przycisk zwalniający (05/3) na akumulatorze i go przytrzymać.
2. Wyciągnąć (05/b) akumulator.

6 OBSŁUGA

Podczas używania podkaszarki do trawy lub kosy spalinowej zawsze stosować środki ochrony indywidualnej:

- W przypadku podkaszarek do trawy: Ochrona słuchu, okulary ochronne, stabilne obuwie
- W przypadku kos spalinowych: Ochrona słuchu, okulary ochronne, stabilne obuwie, rękawice, obuwie ochronne

⚠ OSTRZEŻENIE! Niebezpieczeństwo odniesienia ciężkich obrażeń w przypadku uszkodzeń i nietypowych stanów roboczych. Poluzowane elementy urządzenia mogą prowadzić do ciężkich obrażeń. Natychmiast zatrzymać urządzenie/maszynę i wymontować akumulator. Następnie skontrolować, czy wszystkie ruchome części są całkowicie zatrzymane:

- Po trafieniu na twardy przedmiot: Sprawdzić urządzenie/maszynę pod kątem uszkodzeń i wykonać naprawę. Dopiero wówczas włączyć urządzenie/maszynę i rozpocząć pracę.
- Jeśli urządzenie/maszyna generuje nietypowe wibracje: Natychmiast sprawdzić urządzenie/maszynę pod kątem uszkodzeń. Wymienić lub naprawić uszkodzone części. Odszukać luźne części i przymocować je ponownie.
- Przed włączeniem urządzenia sprawdzić, czy wszystkie części są pewnie dokręcone.
- Przymocować narzędzia tnące tak, aby nie mogły się poluzować podczas pracy.

6.1 Włączanie i wyłączanie urządzenia (06)

1. Stanąć w stabilnej pozycji.
2. Trzymać urządzenie obiema dłońmi. Nie ustawiać głowicy przycinającej na podłożu.
3. Jedną dłonią ująć rękojeść górną (06/1), a drugą chwycić za rękojeść prowadzącą (06/2).
4. Nacisnąć przycisk zwalniający (06/3).
5. Wcisnąć i przytrzymać wciśnięty włącznik/wyłącznik (06/4). Urządzenie rozpocznie pracę. Można zwolnić przycisk zwalniający.
6. Pozwolić na jałowy bieg podkaszarki do trawy przez kilka chwil. Dzięki temu żyłki tnące zostaną przycięte na odpowiednią długość.
7. Zwolnienie włącznika/wyłącznika spowoduje wyłączenie urządzenia.

⚠ OSTRZEŻENIE! Niebezpieczeństwo odniesienia ran ciętych. Po wyłączeniu głowica tnąca obraca się jeszcze przez kilka sekund. Sięganie może spowodować ryzyko powstania ran ciętych.

- Odczekać na całkowite zatrzymania się głowicy żyłki.

6.2 Przesuwanie rękojeści prowadzącej (07)

1. Poluzować pokrętło (07/1).
2. Przesunąć rękojeść prowadzącą (07/2) w górę (07/a) lub w dół (07/b) do oznaczenia strzałką (07/3).
3. Dokręcić pokrętło.

6.3 Przedłużanie żyłki tnącej podczas pracy

Żyłka tnąca wydłuża się automatycznie przy każdym uruchomieniu. Zapewnia to rozwijanie kawałka nowej żyłki tnącej ze szpuli żyłki i odcinanie zużytej końcówki żyłki przez odcinak żyłki.

6.4 Przycinanie trawy – czyszczenie głowicy tnącej (08)

Dzięki zmiennemu kątowi pochylenia można również przyciąć trawę w miejscach trudno dostępnych, np. pod ławkami, występami itp.

1. Nacisnąć przycisk zwalniający (08/1) na głowicy tnącej (08/2) i go przytrzymać (08/a).
2. Zatrzasnąć (08/b) głowicę tnącą w pozycji właściwego pochylenia.
3. Zwolnić przycisk zwalniający.

6.5 Cięcie krawędzi trawnika – przechylanie głowicy tnącej (09)

Do cięcia krawędzi trawnika można przechylić głowicę tnącą do pionu.

1. Nacisnąć (09/a) przełącznik Trimming/Edging (09/1).
2. Obrócić głowicę tnącą (09/2) do pionu (09/b), aż słyszalny będzie dźwięk zablokowania.
3. Zwolnić przełącznik.

6.6 Kontrolowanie stanu naładowania akumulatora

Wskaźnik stanu naładowania znajduje się na akumulatorze.

WSKAZÓWKA Szczegółowe informacje można znaleźć w osobnych instrukcjach obsługi akumulatora i ładowarki:

- Instrukcja obsługi 443998: akumulatory
- Instrukcja obsługi 443999: ładowarki

7 NAWYKI I TECHNIKA PRACY (10–12)

- Włączyć urządzenie przed zbliżeniem się do trawy, która ma być koszona, a następnie najpierw obniżyć, aby uniknąć przeciążenia.
- Pochylać urządzenie lekko do przodu (ok. 30°), aby kosić końcówką żyłki tnącej. Poruszać się powoli (10/a).
- Podczas koszenia odchylać urządzenie równomiernie w prawo i w lewo (10/b).
- Długą trawę kosić etapami. Zawsze zaczynać od góry i przesuwać się w dół (11).
- Urządzenie przycina najlepiej przy bardzo dużej prędkości. Dlatego też nie należy przeciążać urządzenia przez cięcie długiej trawy.
- W przypadku przeciążenia urządzenia w bardzo wysokiej trawie żyłka ulega zablokowaniu. Natychmiast unieść urządzenie, aby je odciążyć. W przeciwnym przypadku może dojść do trwałego uszkodzenia silnika.
- Nie kosić urządzenie bezpośrednio w kierunku twardych przeszkód (np. murów), lecz kosić bokiem. Zapewnia to ochronę żyłki tnącej (12).
- Nie zbliżać urządzenia do delikatnych roślin. Rozłożyć pałąk ochronny dla roślin do pozycji poziomej.

8 KONSERWACJA I PIELĘGNACJA

⚠ OSTRZEŻENIE! Niebezpieczeństwo odniesienia ran ciętych. Niebezpieczeństwo odniesienia ran ciętych w przypadku kontaktu z ruchomymi częściami o ostrych krawędziach i narzędziami tnącymi.

- Przed przystąpieniem do prac związanych z konserwacją, pielęgnacją i czyszczeniem należy zawsze wyłączyć urządzenie. Wymontować akumulator.
- Podczas wykonywania prac związanych z konserwacją, pielęgnacją i czyszczeniem należy zawsze nosić rękawice ochronne.

WSKAZÓWKA Naprawy mogą przeprowadzać wyłącznie kompetentne zakłady naprawcze lub nasze punkty serwisowe.

- Nie narażać urządzenia na działanie wilgoci lub wpływu wilgoci z otoczenia. Nie spryskiwać wodą.
- Po każdym użyciu należy oczyścić obudowę i nóż tnący, używając szczotki lub szmatki. Nie stosować wody i/lub agresywnych środków czyszczących ani rozcieńczalników – ryzyko korozji i uszkodzenia części z tworzyw sztucznych.
- Zapewnić, aby wszystkie otwory wentylacyjne urządzenia nie były zanieczyszczone.
- Po każdym użyciu wyjąć akumulator i sprawdzić urządzenie pod kątem uszkodzeń.
- Nie używać urządzenia, jeżeli brak jest ostrza odcinacza żyłki lub jest ono uszkodzone.
- Stale utrzymywać tarczę ochronną, głowicę żyłki i silnik wolne od resztek skoszonej trawy.
- Sprawdzić dokręcenie wszystkich śrub.
- Sprawdzić styki elektryczne urządzenia pod kątem korozji, w razie potrzeby oczyścić małym pędzlem drucianym i spryskać sprayem do styków.

8.1 Wymiana szpuli żyłki (13)

Warunek: Urządzenie musi być wyłączone, a akumulator wyciągnięty z urządzenia podstawowego.

Wymienna szpula żyłki: w zestawie 2-częściowym. Nr artykułu – patrz dane techniczne.

1. Nacisnąć (13/a) jednocześnie oba przyciski zwalniające (13/1) i zdjąć osłonę (13/2).
2. Wyciągnąć pustą szpulę żyłki (13/3).
3. Włożyć (13/b) nową szpulę żyłki (13/4).
4. Wywlec żyłkę tnącą przez otwór (13/5) głowicy żyłki na zewnątrz.
5. Ponownie nałożyć i docisnąć osłonę, aż ulegnie zablokowaniu.
6. Włożyć akumulator do urządzenia.

9 POMOC W PRZYPADKU USTEREK

⚠ OSTROŻNIE! Niebezpieczeństwo skaleczenia. Poruszające się części urządzenia o ostrych krawędziach mogą spowodować obrażenia.

- Podczas wykonywania prac związanych z konserwacją, pielęgnacją i czyszczeniem należy zawsze nosić rękawice ochronne!

WSKAZÓWKA W przypadku zakłóceń, które nie zostały wymienione w tej tabeli, lub takich, których nie można usunąć we własnym zakresie, należy skontaktować się z naszym działem obsługi klienta.

Usterka	Przyczyna	Usuwanie
Żyłka tnąca nie jest podawana.	Szpula żyłki jest pusta.	Wymienić szpulę żyłki.
Silnik nie działa.	Akumulator jest rozładowany.	Naładować akumulator.
	Brak akumulatora lub akumulator osadzony nieprawidłowo.	Włożyć akumulator prawidłowo.
	Przerwane zasilanie.	1. Usunąć akumulator. 2. Oczyścić styki urządzenia.

Usterka	Przyczyna	Usuwanie
	Samoczynny wyłącznik silnikowy wyłączył silnik z powodu przeciążenia.	Odczekać, aż samoczynny wyłącznik silnikowy ponownie włączy silnik.
Silnik pracuje w sposób przerywany.	Błąd urządzenia	Udać się do punktu serwisowego producenta.
	Włącznik/wyłącznik jest uszkodzony.	Udać się do punktu serwisowego producenta.
Silnik pracuje, ale żyłka tnąca się nie porusza.	Błąd urządzenia	Udać się do punktu serwisowego producenta.
Urządzenie wibruje w nietypowy sposób.	Szpula żyłki jest zabrudzona.	Oczyścić szpulę żyłki, w razie potrzeby wymienić.
	Błąd urządzenia	Udać się do punktu serwisowego producenta.
Wyraźny spadek czasu pracy akumulatora.	Zbyt wysoka lub zbyt wilgotna trawa.	■ Przyciąć trawę na większej wysokości. ■ Pozostaw trawę do wyschnięcia.
	Zbyt mała wysokość przycinania.	Przyciąć trawę na większej wysokości.
	Upłynął czas eksploatacji akumulatora.	Wymienić akumulator. Używać tylko oryginalnych akcesoriów producenta urządzenia.
Nie można naładować akumulatora.	Styki akumulatora są zabrudzone.	Udać się do punktu serwisowego producenta.
	Uszkodzenie akumulatora lub ładowarki.	Zamówić części zamienne. Udać się do punktu serwisowego producenta.
	Akumulator jest zbyt gorący.	Zaczekać, aż akumulator ostygnie.

10 PRZECHOWYWANIE

- Po każdym użyciu należy dokładnie wyczyścić urządzenie i, jeśli są dostępne, założyć pokrywy ochronne.
- Wykonać wymagane prace konserwacyjne.
- Urządzenie przechowywać w suchym, zamykanym pomieszczeniu niedostępnym dla dzieci.
- Zawiesić podkaszarkę do trawy za rękojeść. Dzięki temu unika się niepotrzebnego obciążenia głowicy.

Przed przerwami w eksploatacji trwającymi dłużej niż 30 dni wykonać następujące czynności:

- Dokładnie oczyścić urządzenie i przechowywać je w suchym pomieszczeniu.

10.1 Składowanie akumulatora i ładowarki

WSKAZÓWKA Szczegółowe informacje można znaleźć w osobnych instrukcjach obsługi akumulatora i ładowarki.

11 TRANSPORT

Przed transportem wykonać następujące czynności:

1. Wyłączyć urządzenie.
2. Wymontować akumulator z urządzenia.
3. Zapakować akumulator zgodnie z przepisami (zob. niżej).

Akumulator „B160.6 Li" (nr art. 114128)

WSKAZÓWKA Energia znamionowa akumulatora wynosi ponad 100 Wh! Z tego względu należy stosować się do poniższych wskazówek dotyczących transportu.

Akumulator litowo-jonowy zawarty w zestawie podlega przepisom prawa o substancjach niebezpiecznych, jednak może być transportowany w uproszczonych warunkach:

- Użytkownicy prywatni mogą transportować akumulator po drogach bez dalszych nakładów, o ile jest on zamontowany w sposób przeznaczony do handlu detalicznego, a transport służy wyłącznie do celów prywatnych.
- Użytkownicy komercyjni, którzy realizują transport w związku ze swoją główną działalnością (np. dostawy z i do miejsc budów lub pokazów) uproszczenia te mogą również obowiązywać.

W obu powyższych przypadkach należy koniecznie podjąć działania, zapobiegające uwolnieniu zawartości. W innych przypadkach należy bezwzględnie przestrzegać przepisów dotyczących substancji niebezpiecznych! W przypadku nieprzestrzegania nadawcy i ewentualnie przewoźnikowi grożą surowe kary.

Pozostałe wskazówki dotyczące transportu i wysyłki

- Akumulatory litowo-jonowe transportować lub wysyłać wyłącznie w nieuszkodzonym stanie!
- Do transportu akumulatora używać wyłącznie oryginalnego kartonu lub odpowiedniego kartonu dla towarów niebezpiecznych (nie jest to wymagane w przypadku akumulatorów o energii znamionowej poniżej 100 Wh).
- Zakleić odkryte styki akumulatora, aby zapobiec zwarciu.
- Akumulator zabezpieczyć przed przesunięciem wewnątrz opakowania, aby zapobiec uszkodzeniom akumulatora.
- Zapewnić prawidłowe oznakowanie i dokumentację przesyłki podczas transportu bądź wysyłki (np. za pośrednictwem firmy kurierskiej lub spedycji).
- Uzyskać wcześniej informację, czy transport z wykorzystaniem wybranego usługodawcy jest możliwy i zgłosić przesyłkę.

Zalecamy skorzystanie przy przygotowaniu wysyłki z pomocy fachowca z zakresu towarów niebezpiecznych. Przestrzegać również ewentualnych dodatkowych przepisów krajowych.

12 UTYLIZACJA

Tylko dla krajów UE:

Zgodnie z europejską dyrektywą 2012/19/UE w sprawie zużytego sprzętu elektrycznego i elektronicznego oraz jej transpozycją do prawa danego kraju zużyty sprzęt elektryczny musi być zbierany oddzielnie i przekazany do recyklingu.

W przypadku nieprawidłowej utylizacji zużyty sprzęt elektryczny i elektroniczny może mieć szkodliwe skutki dla środowiska i zdrowia ludzkiego, wynikające z potencjalnej obecności substancji niebezpiecznych.

Wskazówki dotyczące ustawy o zużytym sprzęcie elektrycznym i elektronicznym



- Zużyte urządzenia elektryczne i elektronicznie nie mogą być utylizowane z odpadami z gospodarstwa domowego, lecz należy przekazać je do osobnej zbiórki lub utylizacji.
- Zużyte baterie lub akumulatory, które nie są na stałe wbudowane w zużytym urządzeniu, należy wyciągnąć przed oddaniem urządzenia! Ich utylizacja jest regulowana przez ustawę o zużytych bateriach.
- Właściciele lub użytkownicy urządzeń elektrycznych i elektronicznych są prawnie zobowiązani do ich oddania po zużyciu.
- Użytkownik końcowy odpowiada za usunięcie danych osobowych z utylizowanego urządzenia!

Symbol przekreślonego pojemnika na odpady oznacza, że zużyte urządzenia elektryczne i elektroniczne nie mogą być utylizowane razem z odpadami z gospodarstwa domowego.

Zużyte urządzenia elektryczne i elektroniczne można nieodpłatnie oddać w następujących punktach zbiórki:

- publiczne punkty utylizacji lub zbiórki odpadów (np. komunalne punkty składowania odpadów);
- punkty sprzedaży urządzeń elektrycznych (stacjonarne i online), o ile sprzedawcy są zobowiązani do odbioru lub oferuję tę usługę dobrowolnie.

Wszystkie powyższe zasady obowiązują wyłącznie w odniesieniu do urządzeń sprzedawanych i instalowanych na terenie Unii Europejskiej i objętych dyrektywą 2012/19/UE. W krajach nienale-

żących do Unii Europejskiej obowiązywać mogą inne przepisy dotyczące utylizacji urządzeń elektrycznych i elektronicznych.

13 DANE TECHNICZNE

Dane techniczne: patrz tabela danych technicznych na początku niniejszej instrukcji obsługi.

** Uwagi dotyczące wartości emisji drgań i hałasu:*

- *Podane wartości emisji drgań i hałasu zostały zmierzone zgodnie ze znormalizowaną metodą badań i mogą być wykorzystane do porównania jednej maszyny z inną.*
- *Podane wartość emisji drgań i hałasu można również wykorzystać do wstępnej oceny poziomu narażenia (na wibracje).*
- *Podczas rzeczywistego użytkowania maszyny wartości emisji drgań i hałasu mogą różnić się od podanych wartości, w zależności od sposobu stosowania maszyny.*
- *Zachować środki bezpieczeństwa zgodnie z rozdziałem dotyczącym bezpieczeństwa. Starać się maksymalnie ograniczyć poziom narażenia na wibracje. Przykładowe działania ograniczające narażenie na wibracje obejmują używanie rękawic podczas stosowania maszyny i ograniczanie czasu pracy. Należy przy tym uwzględnić wszystkie części cyklu pracy (np. czas, w którym maszyna jest wyłączona, a także czas, w którym jest ona wprawdzie włączone, ale działa bez obciążenia).*

14 OBSŁUGA KLIENTA/SERWIS

Wszelkie pytania dotyczące gwarancji, naprawy lub części zamiennych należy kierować do najbliższego punktu serwisowego AL-KO. Można go znaleźć w następującej witrynie internetowej:
www.alko-garden.com/service-contacts

Więcej informacji na temat części zamiennych jest dostępnych pod adresem:
www.alko-garden.com/spareparts

15 INFORMACJA O DEKLARACJI ZGODNOŚCI

Deklarację zgodności każdego produktu można pobrać w wersji cyfrowej za pośrednictwem kodu QR lub łącza zawartego w tabeli danych technicznych.

16 GWARANCJA

Ewentualne wady materiałowe lub produkcyjne w urządzeniu usuwamy przed upływem ustawowego okresu przedawnienia roszczeń z tytułu rękojmi za wady fizyczne, dokonując wedle naszego uznania naprawy lub wymiany produktu. Okres przedawnienia ustalany jest zgodnie z prawem obowiązującym w kraju, w którym produkt został zakupiony.

Gwarancja obowiązuje tylko w przypadku:

- zastosowania się do treści niniejszej instrukcji obsługi
- prawidłowego postępowania,
- stosowania oryginalnych części zamiennych.

Gwarancja wygasa w przypadku:

- samodzielnych prób naprawy,
- samodzielnych zmian technicznych,
- zastosowania niezgodnie z przeznaczeniem.

Gwarancja nie obejmuje:

- uszkodzeń lakieru spowodowanych zwykłym zużyciem
- części zużywalnych, oznaczonych na wykazie części zamiennych ramką xxxxxx (x).

Okres gwarancji rozpoczyna się od momentu nabycia przez pierwszego użytkownika końcowego. Decydujące znaczenie ma tutaj data dokumentu zakupu. Należy zwrócić się do dystrybutora lub najbliższego autoryzowanego punktu serwisowego, przedkładając niniejszą deklarację gwarancyjną oraz dowód zakupu. Niniejsza deklaracja nie narusza ustawowych roszczeń nabywcy w stosunku do sprzedawcy z tytułu wad.

PŘEKLAD ORIGINÁLNÍHO NÁVODU K POUŽITÍ

Obsah

1 Bezpečnostní pokyny 155
1.1 Obecné bezpečnostní pokyny pro elektrické stroje 155
1.1.1 Bezpečnost na pracovišti 155
1.1.2 Bezpečnost elektrických součástí 155
1.1.3 Bezpečnost osob 155
1.1.4 Použití a zacházení s elektrickým strojem 156
1.1.5 Použití a zacházení s akumulátorovým strojem 156
1.1.6 Servis 156
1.2 Bezpečnostní pokyny pro strunovou sekačku a ořezávač okrajů trávníku .. 157
1.3 Zatížení vibracemi 157
1.4 Zatížení hlukem 158
1.5 Bezpečnostní pokyny k akumulátoru a nabíječce 158
1.6 Bezpečnostní pokyny pro obsluhu 158
2 K tomuto návodu k použití 159
2.1 Symboly na titulní straně 159
2.2 Vysvětlení symbolů a signálních slov 159
3 Popis výrobku 159
3.1 Použití v souladu s určeným účelem . 159
3.2 Možné předvídatelné chybné použití . 159
3.3 Zbytková rizika 160
3.4 Bezpečnostní a ochranná zařízení 160
3.4.1 Odblokovací tlačítko 160
3.4.2 Ochranný štít 160
3.4.3 Ochranný třmen 160
3.5 Symboly na stroji 160
3.5.1 Bezpečnostní značky 160
3.5.2 Značky obsluhy 161
3.6 Přehled výrobku (01) 161
3.6.1 Naklápěcí žací hlava s možností naklonění 161
3.6.2 Biologicky odbouratelná struna ... 161
3.7 Součásti dodávky 161
4 Montáž 161
4.1 Sestavení dělitelné tyče (02) 161
4.2 Montáž ochranného štítu a oblouku na ochranu rostlin (03) 162
4.3 Připevnění vodicí rukojeti (04) 162
5 Uvedení do provozu 162
5.1 Odstranění přepravní ochrany na odřezávači struny 162
5.2 Nabití akumulátoru 162
5.3 Vložení a vyjmutí akumulátoru (05) 162
6 Obsluha 162
6.1 Zapnutí a vypnutí přístroje (06) 162
6.2 Posunutí vodicí rukojeti (07) 163
6.3 Prodloužení struny během používání . 163
6.4 Zastřižení trávy – sklon žací hlavy (08) 163
6.5 Ořezání okraje trávníku – překlopení žací hlavy (09) 163
6.6 Kontrola stavu nabití akumulátoru 163
7 Chování při práci a pracovní technika (10 – 12) 163
8 Údržba a péče 163
8.1 Výměna strunové cívky (13) 164
9 Pomoc při poruchách 164
10 Skladování 165
10.1 Skladování akumulátoru a nabíječky . 165
11 Přeprava 165
12 Likvidace 165
13 Technické údaje 166
14 Zákaznický servis/servis 166
15 Informace k prohlášení o shodě 166
16 Záruka 166

1 BEZPEČNOSTNÍ POKYNY

1.1 Obecné bezpečnostní pokyny pro elektrické stroje

⚠ VÝSTRAHA! Přečtěte si všechny bezpečnostní pokyny, upozornění, vyobrazení a technické údaje, kterými je tento stroj opatřen. *Nedbalost při dodržování následujících pokynů může způsobit úraz elektrickým proudem, požár a/nebo těžká zranění.*

- **Všechny bezpečnostní upozornění a pokyny si uložte pro pozdější použití.**

V bezpečnostních pokynech používaný pojem „stroj" se vztahuje k síťově napájeným strojům (se síťovým přívodem) nebo akumulátorem poháněným strojům (bez síťového přívodu).

1.1.1 Bezpečnost na pracovišti

- **Udržujte své pracoviště čisté a dobře osvětlené.** *Nepořádek nebo neosvětlené oblasti pracoviště mohou vést k nehodám.*
- **Nepracujte se strojem ve výbušném prostředí, kde se nacházejí hořlavé kapaliny, plyny nebo prach.** *Od strojů mohou odletovat jiskry, které mohou zapálit prach nebo výpary.*
- **Během používání stroje zabraňte v přístupu dětem a jiným osobám.** *Pokud jste rozptýleni, můžete ztratit kontrolu nad strojem.*

1.1.2 Bezpečnost elektrických součástí

- **Přípojná zástrčka stroje musí odpovídat dané zásuvce. Žádným způsobem neupravujte zástrčku. Nepoužívejte žádné adaptéry zástrček společně s uzemněnými stroji.** *Nepozměněné zástrčky a k nim vhodné zásuvky snižují nebezpečí úderu elektrickým proudem.*
- **Vyvarujte se kontaktu těla s uzemněnými povrchy, jako jsou potrubí, topení, sporáky a chladničky.** *Je-li vaše tělo uzemněno, zvyšuje se nebezpečí v důsledku zásahu elektrickým proudem.*
- **Nevystavujte stroje dešti nebo mokru.** *Vniknutí vody do stroje zvyšuje nebezpečí úrazu elektrickým proudem.*
- **Připojovací kabel nepoužívejte k přenášení stroje, jeho zavěšování nebo k vytahování zástrčky ze zásuvky. Chraňte připojovací kabel před horkem, olejem, ostrými hranami nebo pohyblivými částmi stroje.** *Poškozené nebo zamotané připojovací kabely zvyšují nebezpečí úrazu elektrickým proudem.*
- **Pokud pracujete se strojem na volném prostranství, používejte pouze prodlužovací kabel vhodný pro venkovní použití.** *Použití prodlužovacího kabelu vhodného pro venkovní použití snižuje riziko úrazu elektrickým proudem.*
- **Jestliže se nelze vyhnout provozu stroje ve vlhkém prostředí, používejte proudový chránič.** *Použití proudového chrániče snižuje riziko úrazu elektrickým proudem.*

1.1.3 Bezpečnost osob

- **Buďte pozorní, dbejte na to, co děláte, a při práci používejte stroj rozumně. Nepracujte se strojem, pokud jste unavení či nesoustředění, nebo pokud jste pod vlivem drog, alkoholu nebo léků.** *Okamžik nepozornosti při používání stroje může mít za následek vážná zranění.*
- **Noste osobní ochranné prostředky a vždy ochranné brýle.** *Nošení osobních ochranných prostředků, jako jsou protiprachová maska, neklouzavá bezpečnostní obuv, helma nebo protihluková sluchátka, podle druhu a použití stroje, snižuje nebezpečí zranění.*
- **Vyvarujte se neúmyslného uvedení do provozu. Ujistěte se, že je stroj vypnutý, než jej připojíte do sítě nebo zapojíte akumulátor, před jeho uchopením a přenášením.** *Pokud máte při nesení stroje prst na spínači nebo je zapnutý stroj připojen k napájení, může to vést k nehodám.*
- **Před zapnutím stroje odstraňte nastavovací nářadí nebo montážní klíče.** *Nářadí nebo montážní klíč, který se nachází v rotující části stroje, může způsobit zranění.*
- **Vyvarujte se abnormálního držení těla. Ujistěte se, že stojíte bezpečně a neustále udržujete rovnováhu.** *To umožňuje lepší kontrolu stroje v neočekávaných situacích.*
- **Noste vhodný oděv. Nenoste příliš volné oblečení ani šperky. Udržujte vlasy a oděv v bezpečné vzdálenosti od pohyblivých částí.** *Volný oděv, šperky nebo dlouhé vlasy mohou být zachyceny pohybujícími se částmi.*
- **Pokud lze připojit odsávací a záchytná zařízení, namontujte je a používejte je správně.** *Používání odsávání snižuje nebezpečí vyvolaná prachem.*

- **Nepodléhejte pocitu falešné bezpečnosti a neignorujte bezpečnostní pravidla pro stroje, i když stroj po mnoha použitích již dobře znáte.** *Nedbalé jednání může mít během zlomku sekundy za následek těžké úrazy.*

1.1.4 Použití a zacházení s elektrickým strojem

- **Stroj nepřetěžujte. Pro každou práci používejte pro ni určený stroj.** *Se správným strojem budete pracovat lépe a bezpečněji v uvedeném rozsahu výkonu.*
- **Nepoužívejte stroj, jehož spínač je vadný.** *Stroj, který již není možné zapnout nebo vypnout, je nebezpečný a musí být opraven.*
- **Než začnete provádět nastavení stroje nebo výměnu příslušenství a před odložením stroje vždy vytáhněte síťovou zástrčku ze zásuvky anebo vyjměte vyjímatelný akumulátor.** *Toto preventivní opatření zabrání nezamýšlenému zapnutí stroje.*
- **Nepoužívaný stroj ukládejte mimo dosah dětí. Nenechávejte stroj používat osobami, které s ním nejsou obeznámeny nebo nečetly tyto pokyny.** *Stroje jsou nebezpečné, pokud jsou používány nezkušenými osobami.*
- **Pečlivě se starejte o stroje a jejich příslušenství. Zkontrolujte, zda pohyblivé části bezchybně fungují a nejsou zablokovány, zda nejsou části prasklé nebo tak poškozené, že by mohly ovlivnit funkci stroje. Poškozené díly nechejte před použitím stroje opravit.** *Příčinou mnoha nehod je špatná údržba strojů.*
- **Udržujte řezné nástroje ostré a čisté.** *Pečlivě ošetřované řezné nástroje s ostrými řeznými hranami mají menší sklon k zablokování a snadněji se ovládají.*
- **Používejte stroj, příslušenství, přídavné nástroje atd. podle těchto pokynů. Dbejte přitom na dané pracovní podmínky a prováděnou činnost.** *Používání strojů k jiným účelům, než pro které jsou určeny, může vést k nebezpečným situacím.*
- **Držadla a jejich plochy udržujte suché, čisté a bez oleje a mastnot.** *Kluzká držadla a jejich plochy neumožňují bezpečnou obsluhu a kontrolu stroje v nepředvídaných situacích.*

1.1.5 Použití a zacházení s akumulátorovým strojem

- **Nabíjejte akumulátory pouze nabíječkami, které jsou doporučeny výrobcem.** *Nabíječka, která je vhodná pro určitý druh akumulátoru, může při použití s jiným akumulátorem vyvolat nebezpečí požáru.*
- **Ve strojích používejte pouze akumulátory určené k tomuto účelu.** *Použití jiných akumulátorů může způsobit zranění nebo požár.*
- **Nepoužívané akumulátory uložte v bezpečné vzdálenosti od kovových předmětů, jako jsou kancelářské svorky, mince, klíče, hřebíky, šrouby nebo jiné malé kovové předměty, které mohou zkratovat kontakty.** *Zkrat mezi kontakty akumulátoru může mít za následek popáleniny nebo požár.*
- **Při nesprávném používání může z akumulátoru vytékat kapalina. Vyvarujte se kontaktu s touto kapalinou. Při náhodném kontaktu opláchněte postižené místo vodou. Dostane-li se tekutina do očí, přivolejte také lékařskou pomoc.** *Kapalina vyteklá z akumulátoru může vést k podráždění nebo popálení pokožky.*
- **Nepoužívejte poškozené ani pozměněné akumulátory ani žádné poškozené nebo pozměněné stroje.** *Poškozené nebo pozměněné akumulátory se mohou chovat nepředvídatelně a způsobit požár, výbuch nebo nebezpečí úrazu.*
- **Akumulátor ani stroj nevystavujte ohni ani příliš vysokým teplotám.** *Požár nebo teploty přesahující 130 °C mohou způsobit výbuch.*
- **Dodržujte všechny pokyny k nabíjení a nikdy nenabíjejte akumulátor nebo akumulátorový stroj mimo teplotní rozsah uvedený v návodu k použití.** *Chybné nabíjení nebo nabíjení mimo povolený teplotní rozsah může akumulátor zničit a zvýšit nebezpečí požáru.*

1.1.6 Servis

- **Stroj nechejte opravovat pouze kvalifikovaným odborným personálem a pouze s použitím originálních náhradních dílů.** *Tím bude zajištěno, že zůstane zachována bezpečnost stroje.*
- **Nikdy neprovádějte údržbu poškozených akumulátorů.** *Veškerou údržbu akumulátorů by měl provádět výrobce nebo zplnomocněná servisní pracoviště.*

1.2 Bezpečnostní pokyny pro strunovou sekačku a ořezávač okrajů trávníku

(a) **Nepoužívejte stroj za špatného počasí, zejména ne za bouřky.** Tím se sníží riziko zasažení bleskem.

(b) **Důkladně zkontrolujte, zda se v pracovní oblasti nenachází volně žijící živočichové.** Běžící stroj může poranit volně žijící živočichy.

(c) **Důkladně zkontrolujte pracovní oblast a odstraňte všechny kameny, klacky, dráty, kosti a ostatní cizí předměty.** Vymrštěné díly mohou způsobit poranění.

(d) **Před použitím stroje vždy zkontrolujte, zda není poškozen řezný nástroj nebo řezací jednotka.** Poškozené díly zvyšují riziko poranění.

(e) **Před použitím zkontrolujte známky poškození nebo stárnutí síťového přívodu a možných prodlužovacích kabelů. Dojde-li během provozu k poškození nebo opotřebení síťového přívodu, vypněte stroj a nedotýkejte se kabelu, dokud neodpojíte síťový přívod.** Poškozený síťový přívod nebo prodlužovací kabel může vést k úrazu elektrickým proudem, požáru anebo vážným poraněním.

(f) **Ochranné kryty nesmí být demontovány ani vyřazovány z provozu. Ochranné kryty musejí být namontované a způsobilé k provozu!** Volný, poškozený nebo nesprávně fungující ochranný kryt může způsobit poranění.

(g) **Všechny ventilační štěrbiny musí být stále čisté.** Ucpané ventilační štěrbiny a nečistoty mohou vést k přehřátí nebo požáru.

(h) **Používejte ochranu očí a sluchu.** Vhodné osobní ochranné prostředky zmírňují následky případného poranění.

(i) **Při provozu stroje noste vždy neklouzavou, ochrannou obuv. Nikdy nepracujte bosí nebo v otevřených sandálech.** Tím se sníží nebezpečí poranění nohou při kontaktu s rotujícím řezným nástrojem.

(j) **Vždy používejte ochranný oděv, např. dlouhé kalhoty, které za provozu stroje chrání nohy obsluhy.** Kontakt s rotujícím řezným nástrojem nebo strunou způsobuje poranění.

(k) **Při práci se strojem se nepřibližujte k okolostojícím osobám.** Vymrštěné díly mohou přivodit vážná poranění.

(l) **Nepoužívejte stroj nad úrovní výšky pasu.** To pomáhá zabránit náhodnému kontaktu se strunou a umožňuje lepší ovládání stroje v neočekávaných situacích.

(m) **Stroj nepoužívejte, pokud je tráva mokrá. Choďte, nikdy neběhejte.** Tím se sníží riziko uklouznutí a pádu, což by mohlo vést k poranění.

(n) **Stroj nepoužívejte na velmi strmých svazích.** Tím se sníží riziko ztráty kontroly, uklouznutí a pádu, což by mohlo vést k poranění.

(o) **Při práci na svazích dbejte na stabilitu; vždy pracujte příčně ke svahu, nikdy ne nahoru nebo dolů, a buďte nanejvýš opatrní při změně směru práce.** Tím se sníží riziko ztráty kontroly, uklouznutí a pádu, což by mohlo vést k poranění.

(p) **Všechny síťové kabely a vedení udržujte mimo oblast řezání.** Síťové kabely nebo vedení mohou být skryty v živém plotu nebo křovinách, tím může nedopatřením dojít k jejich protnutí nebo poškození strunou či nožem.

(s) **Při práci udržujte všechny části těla mimo dosah rotujícího řezného nástroje či struny. Zajistěte, aby při odstraňování zachyceného materiálu nebyl stroj připojen ke zdroji elektrické energie.** Rotující řezný nástroj nebo struna mohou přivodit vážná poranění.

(r) **Přenášejte pouze vypnutý stroj a odvrácený od svého těla.** Správná manipulace se strojem snižuje pravděpodobnost nahodilého kontaktu s rotující strunou nebo řezným nožem.

(s) **Používejte náhradní řezné hlavy, plastové struny a řezné nože výhradně podle pokynů výrobce.** Nesprávné náhradní díly mohou způsobit ztrátu kontroly, zlomení a poranění.

(t) **Plastové struny a řezné nože nenahrazujte kovovými.** Použití neschválených řezných nástrojů může způsobit poranění.

1.3 Zatížení vibracemi

- **Nebezpečí vibrace**
  Skutečná emisní hodnota vibrací při používání přístroje se může lišit od hodnoty uváděné výrobcem. Před popř. během používání respektujte následující ovlivňující faktory:
  - Je stroj používán v souladu s určeným účelem?
  - Je materiál správným způsobem posekán, popř. zpracován?
  - Nachází se stroj v řádném stavu vhodném k používání?
  - Je řezný nástroj správně nabroušený, popř. je řezný nástroj správně namontovaný?

- Jsou namontovány rukojeti a event. volitelné vibrační rukojeti, a jsou pevně spojeny se strojem?

- Provozujte stroj pouze při tolika otáčkách, kolik je nezbytné pro danou práci. Nevytáčejte motor na maximum, snížíte hluk a vibrace.
- Kvůli neodbornému používání a údržbě se mohou zvýšit vibrace stroje a hlučnost. To vede ke zdravotním újmám. V takovém případě stroj ihned vypněte a nechte ho opravit od autorizovaného servisu - dílny.
- Stupeň zatížení vibracemi je závislý na prováděné práci, popř. používání stroje. Odhadněte je a vložte odpovídající pracovní přestávky. Výrazně se tím sníží zatížení vibracemi po celou pracovní dobu.
- Delší používání stroje vystavuje obsluhu vibracím a může zapříčinit oběhové problémy („bílý prst - Raynaudova nemoc“). Abyste toto riziko zmenšili, noste rukavice a držte ruce v teple. Pokud se objeví symptom „bílého prstu“, ihned vyhledejte lékaře. K tomuto symptomu patří: Necitlivost, ztráta stability, mravenčení, svědění, bolest, ubývání síly, změna barvy nebo stavu kůže. Normálně postihují tyto symptomy prsty, ruce nebo puls. Nebezpečí se zvyšuje za nízkých teplot.
- Během pracovního dne si dělejte delší přestávky, abyste si mohli odpočinout od hluku a vibrací. Plánujte si práci tak, aby se použití strojů se silnými vibracemi rozložilo na několik dnů.
- Máte-li nepříjemný pocit nebo jste během používání stroje zjistili zabarvení kůže na vašich rukou, okamžitě přerušte práci. Dodržujte dostatečně dlouhé pracovní přestávky. Bez dostatečných přestávek v práci může dojít k vibračnímu syndromu ruka-paže.
- Minimalizujte riziko vystavení vibracím. Stroj udržujte podle pokynů v návodu k použití.
- Používáte-li stroj častěji, kontaktujte svého prodejce k zakoupení antivibračního příslušenství (např. držadla).
- Se strojem nepracujte při teplotách menších než 10 °C. V pracovním plánu specifikujte, jak lze omezit zatížení vibracemi.

1.4 Zatížení hlukem

Určitému zatížení hlukem nelze u tohoto stroje zabránit. Hlučné práce provádějte v doporučených a určených dobách. Dodržujte event. doby klidu a pracovní dobu omezte na minimum. Ke své osobní ochraně a k ochraně v blízkosti se nacházejících osob noste vhodnou ochranu sluchu.

1.5 Bezpečnostní pokyny k akumulátoru a nabíječce

- Před nabíjením vyjměte akumulátor z přístroje.
- Akumulátor vložte do přístroje se správnou polaritou.
- Pokud přístroj nebudete po delší dobu používat, vyjměte akumulátor.
- Nezkratujte připojovací svorky přístroje nebo akumulátory.

Návody k použití

Dodržujte bezpečnostní pokyny k akumulátoru a nabíječce uvedené v samostatných návodech k použití:

- Návod k použití 443998: akumulátory
- Návod k použití 443999: nabíječky

1.6 Bezpečnostní pokyny pro obsluhu

⚠ VÝSTRAHA! Ohrožení vyplývající z elektromagnetického pole. Toto elektrické nářadí vytváří při provozu elektromagnetické pole. Toto pole může za určitých okolností ovlivnit aktivní nebo pasivní lékařské implantáty.

- Aby se snížilo nebezpečí vážných nebo smrtelných zranění, doporučujeme osobám s lékařskými implantáty, aby se před používáním elektrického nářadí poradily se svým lékařem a výrobcem lékařského implantátu.

- Stroj vždy obsluhujte oběma rukama.
- Ruce a nohy držte vždy stranou od řezného ústrojí, zejména při zapnutí motoru.
- Po vypnutí motoru počkejte na zastavení řezného ústrojí.
- Posekané předměty odstraňujte jen po úplném zastavení motoru a řezného ústrojí.
- Odřezávače struny se kvůli nebezpečí řezných poranění nedotýkejte nechráněnýma rukama.
- Po vytažení nové struny stroj před zapnutím vždy umístěte do jeho normální pracovní polohy.
- Nepoužívejte kovové struny!
- Ochranný štít, řezné ústrojí a motor stále udržujte volné od zbytků ze sečení.
- Osoby, které nejsou se strojem seznámeny, by se měly nejdříve naučit s ním zacházet u vypnutého motoru.

- Při práci ve svahu:
  - Nikdy nepracujte na hladkém a kluzkém svahu.
  - Vždy sečte příčně ke svahu, nikdy ne směrem nahoru nebo dolů.
  - Vždy stůjte pod řezným ústrojím.
- Po kontaktu s cizím tělesem:
  - Vypněte motor.
  - Zkontrolujte, zda stroj není poškozený.

2 K TOMUTO NÁVODU K POUŽITÍ

- U německé verze se jedná o originální návod k použití. Všechny ostatní jazykové verze jsou překlady originálního návodu k použití.
- Uchovávejte tento návod vždy tak, abyste si ho mohli přečíst, když budete potřebovat informace o stroji.
- Předávejte dalším osobám pouze výrobek s tímto návodem k použití.
- Přečtěte a dodržujte bezpečnostní pokyny a varování uvedená v tomto návodu.

2.1 Symboly na titulní straně

Symbol	Význam
	Před uvedením do provozu si bezpodmínečně pečlivě přečtěte tento návod k použití. To je předpokladem bezpečné práce a bezproblémové manipulace.
	Návod k použití
	S akumulátory Li-Ion zacházejte opatrně! Obzvláště dodržujte pokyny k přepravě, skladování a likvidaci, které jsou vedené v tomto návodu k použití!
	Tento výrobek souhlasí s platnými evropskými směrnicemi, a byl realizován postup posuzování shody s těmito směrnicemi.

2.2 Vysvětlení symbolů a signálních slov

⚠ NEBEZPEČÍ! Označuje bezprostředně hrozící nebezpečnou situaci, která – pokud se jí nevyhnete – má za následek smrt nebo vážné zranění.

⚠ VÝSTRAHA! Označuje možnou nebezpečnou situaci, která – pokud se jí nevyhnete – může mít za následek smrt nebo vážné zranění.

⚠ OPATRNĚ! Označuje možnou nebezpečnou situaci, která by mohla mít za následek menší nebo středně těžké zranění, pokud se jí nevyhnete.

POZOR! Označuje situaci, která by mohla mít za následek věcné škody, pokud se jí nevyhnete.

UPOZORNĚNÍ Speciální pokyny pro lepší srozumitelnost a manipulaci.

3 POPIS VÝROBKU

Tento návod k použití popisuje ruční akumulátorovou strunovou sekačku.

Mohou být použity všechny akumulátory (Bxxx Li) a nabíječky (Cxxx Li) sortimentu TWIN 18V/36V VOLT DO MORE.

POZOR! Nebezpečí poškození stroje a akumulátoru. Je-li přístroj provozován s nevhodným akumulátorem, může dojít k poškození stroje a akumulátoru.

- Přístroj vždy provozujte jen s předepsaným akumulátorem.

UPOZORNĚNÍ Další informace najdete v návodech k použití akumulátorů a nabíječek sortimentu TWIN 18V/36V VOLT DO MORE.

3.1 Použití v souladu s určeným účelem

S touto strunovou sekačkou můžete posekat trávu tam, kam se nedostane sekačka na trávu, např. na malých trávnících, pod keři, u stromů, na svazích, na okrajích trávníků nebo u zdí a rohů budov.

Tento přístroj je určen výhradně jen k použití v soukromém sektoru. Jakékoliv jiné používání a dále nepovolené přestavby a dodatečné montáže budou považovány za použití k jinému než určenému účelu a mají za následek zánik záruky, dále ztrátu konformity a odmítnutí jakékoli odpovědnosti za škody způsobené uživateli nebo třetí straně ze strany výrobce.

3.2 Možné předvídatelné chybné použití

Přístroj není dimenzován pro použití jako motorová kosa, tzn. není vhodný k sekání silnějších zelených rostlin, mladého porostu a keřů.

Stroj není koncipován pro komerční použití ve veřejných parcích a na sportovištích ani pro použití v zemědělství a lesním hospodářství.

3.3 Zbytková rizika

I při řádném používání stroje ke stanovenému účelu vždy zbývá zbytkové riziko, které nelze vyloučit. Z druhu a konstrukce stroje mohou být podle použití odvozena následující potenciální ohrožení:

- Odlétávání posekaných předmětů, zeminy a kamínků.
- Vdechování částic řezaného zboží, jestliže nemáte nasazenou ochranu dýchacích orgánů.
- Řezná poranění při sáhnutí na otáčející se žací zařízení.

3.4 Bezpečnostní a ochranná zařízení

⚠ VÝSTRAHA! Nebezpečí zranění. Poškozená a vyřazená bezpečnostní a ochranná zařízení mohou vést k těžkým poraněním.

- Defektní bezpečnostní a ochranná zařízení nechejte opravit.
- Bezpečnostní a ochranná zařízení nikdy nevyřazujte z provozu.

3.4.1 Odblokovací tlačítko

Odblokovací tlačítko uvolní vypínač. Tím je zabráněno náhodnému zapnutí přístroje jediným stisknutím vypínače.

3.4.2 Ochranný štít

Chrání uživatele před rotující strunou a odlétávajícími předměty.

3.4.3 Ochranný třmen

Chrání rostliny a ostatní osoby před rotující strunou. Navíc je struna při sekání u zdí chráněna před nadměrným opotřebením.

3.5 Symboly na stroji

3.5.1 Bezpečnostní značky

Symbol	Význam
	Před uvedením do provozu si přečtěte návod k použití!
	Noste ochranné rukavice!
	Noste bezpečnostní obuv!
	Noste ochranu očí a sluchu!
	Nepoužívejte nože ani pilové kotouče, pouze strunu!
	Přístroj nevystavujte dešti!
	Při manipulaci dbejte zvýšené opatrnosti!
	Nebezpečí kvůli vymrštěovaným předmětům!
	Třetí osoby držte stranou nebezpečné oblasti!
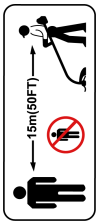	Vzdálenost mezi strojem a nezúčastněnými osobami musí činit minimálně 15 m v celém okruhu kolem uživatele.
	Před nastavováním, čištěním nebo údržbou odstraňte akumulátor.

3.5.2 Značky obsluhy

Symbol	Význam
	Překlopení žací hlavy k ořezání okraje trávníku o 90°: ■ Trimming: Zastřižení trávy ■ Edging: Ořezání okraje trávníku
	Šipka na tyči nad vodicí rukojetí: Horní hranice k posunutí vodicí rukojeti. Posunete-li rukojeť za tuto hranici, bude ruka při vyjímání akumulátoru narážet na vodicí rukojeť.
	Šipka na tyči pod vodicí rukojetí: Spodní hranice k posunutí vodicí rukojeti. Dalším posunutím vodicí rukojeti se zhorší manipulace s přístrojem.

3.6 Přehled výrobku (01)

Č.	Součást
1	Horní rukojeť
2	Odblokovací tlačítko
3	Vypínač
4	Držák akumulátoru
5	Vodicí rukojeť
6	Otočný knoflík na vodicí rukojeti
7	Dělitelná tyč
8	Přepínač Trimming/Edgingk naklonění žací hlavy (0–90°)
9	Odblokovací tlačítko k naklonění žací hlavy (0–45°, 5stupňové)
10	Žací hlava s motorem
11	Oblouk na ochranu rostlin
12	Strunová cívka
13	Odřezávač struny
14	Ochranný štít
15*	Akumulátor*
16*	Nabíječka*
17**	Hák k zavěšení na stěnu**

**: V kompletní sadě (č. výrobku 114146)*

***: Volitelné příslušenství (č. výrobku 114184)*

3.6.1 Naklápěcí žací hlava s možností naklonění

Strunová sekačka je vybavena naklápěcí žací hlavou s možností naklonění:

- Naklápění 0 a 90° k ořezání okrajů trávníku
- Naklonění mezi 0 a 45° (v 5 stupních) k přizpůsobení tělesné výšce obsluhy a k zastřižení obtížně přístupných míst

3.6.2 Biologicky odbouratelná struna

Struna je vyrobena z biologicky odbouratelného plastu a je certifikována zkušebnou TÜV dle normy ISO 17556 „OK SOIL“. Tím je zajištěna úplná biologická rozložitelnost za přirozených podmínek do 24 měsíců.

3.7 Součásti dodávky

K rozsahu dodávky patří zde uvedené položky. Zkontrolujte, zda jsou obsaženy všechny položky:

Č.	Součást
1	Strunová sekačka
2	Ochranný štít se 2 šrouby
3	Oblouk na ochranu rostlin
4	Vodicí rukojeť
5	Návod k použití
6*	Akumulátor*
7*	Nabíječka*

**: U samostatného přístroje není součástí dodávky, ale je součástí kompletní sady.*

4 MONTÁŽ

⚠ VÝSTRAHA! Nebezpečí v důsledku neúplné montáže! Provoz neúplně smontovaného stroje může přivodit těžká poranění a poškození stroje.

- Stroj provozujte pouze tehdy, když je kompletně smontovaný!
- Akumulátor vložte do stroje tehdy, když je kompletně smontovaný!

4.1 Sestavení dělitelné tyče (02)

1. Rozložte dělitelnou tyč.
2. Zasuňte jednotlivé díly dělitelné tyče do sebe tak, aby pružiny zapadly na místo.

4.2 Montáž ochranného štítu a oblouku na ochranu rostlin (03)

Montáž ochranného štítu

1. Ochranný štít (03/1) nasuňte (03/a) zezadu na žací hlavu. Dbejte na to, aby žací struna byla volná.
2. Zasuňte (03/b) a utáhněte dva šrouby (03/2).

Nasazení oblouku na ochranu rostlin

1. Ohněte oblouk na ochranu rostlin (03/3).
2. Zasaďte (03/c) oblouk na ochranu rostlin do otvorů (03/4).

4.3 Připevnění vodicí rukojeti (04)

1. Nasuňte (04/a) vodicí rukojeť (04/1) na tyč (04/2).
2. Do vodicí rukojeti zasuňte (04/b) matici (04/3).
3. Provlékněte šroub s otočným knoflíkem (04/4) vodicí rukojetí a zaveďte do matice (04/c).
4. Utáhnutím šroubu sevřete vodicí rukojeť.

5 UVEDENÍ DO PROVOZU

5.1 Odstranění přepravní ochrany na odřezávači struny

Před prvním uvedením do provozu odstraňte přepravní ochranu na odřezávači struny.

5.2 Nabití akumulátoru

Respektujte teplotní rozmezí pro nabíjecí provoz, viz Technické údaje.

UPOZORNĚNÍ Dodržujte detailní informace separátních návodů k použití k akumulátoru a nabíječce:

- Návod k použití 443998: akumulátory
- Návod k použití 443999: nabíječky

5.3 Vložení a vyjmutí akumulátoru (05)

POZOR! Riziko poškození akumulátoru. Ponecháte-li akumulátor po použití v přístroji, může to vést k poškození akumulátoru.

- Bezprostředně po použití vytáhněte akumulátor a uložte ho tak, aby byl chráněný před mrazem.
- Akumulátor vložte do přístroje bezprostředně před začátkem práce.

Vložení akumulátoru

1. Zasuňte akumulátor (05/1) do držáku akumulátoru (05/2), dokud nezaklapne (05/a).

Vyjmutí akumulátoru

1. Stiskněte odblokovací tlačítko (05/3) na akumulátoru a držte je stisknuté.
2. Vyjměte akumulátor (05/b).

6 OBSLUHA

Při práci se strunovou sekačkou nebo motorovou kosou vždy používejte osobní ochranné prostředky:

- U strunových sekaček: ochranu sluchu, ochranné brýle, pevnou obuv
- U motorových kos: ochranu sluchu, ochranné brýle, pevnou obuv, rukavice, bezpečnostní obuv

⚠ VÝSTRAHA! Nebezpečí těžkého poranění v případě poškození a za mimořádných provozních podmínek. Uvolněné díly přístroje mohou způsobit těžká poranění. Přístroj/stroj okamžitě vypněte a vyjměte z něj akumulátor. Pak zkontrolujte, zda se úplně zastavily všechny pohyblivé díly:

- Po nárazu do tvrdého předmětu: Zkontrolujte, zda nedošlo k poškození stroje/přístroje a případně proveďte opravu. Teprve poté přístroj/stroj opět zapněte a pokračujte v provozu.
- V případě neobvyklých vibrací stroje/přístroje: Ihned zkontrolujte přístroj/stroj z hlediska poškození. Vyměňte nebo opravte poškozené díly. Zkontrolujte uvolněné díly a v případě jejich uvolnění je zase upevněte.

- Před zapnutím stroje zkontrolujte, zda jsou všechny části stroje pevně našroubovány.
- Řezné nástroje upevněte tak, aby se nemohly během provozu uvolnit.

6.1 Zapnutí a vypnutí přístroje (06)

1. Zaujměte bezpečný postoj.
2. Držte přístroj oběma rukama. Nepokládejte žací hlavu na zem.
3. Jednou rukou uchopte horní držadlo (06/1), druhou rukou uchopte vodicí rukojeť (06/2).
4. Stiskněte odblokovací tlačítko (06/3).
5. Stiskněte a přidržte vypínač (06/4). Přístroj běží. Odblokovací tlačítko může být uvolněno.
6. Nechejte strunovou sekačku chvíli běžet naprázdno. Struna se přitom ustřihne na správnou délku.
7. Pokud uvolníte vypínač, přístroj se vypne.

⚠ VÝSTRAHA! Nebezpečí zranění pořezáním. Po vypnutí se strunová hlava ještě několik sekund otáčí. Při sáhnutí hrozí nebezpečí zranění pořezáním.

- Počkejte, až se žací hlava úplně zastaví.

6.2 Posunutí vodicí rukojeti (07)

1. Otáčením uvolněte otočný knoflík (07/1).
2. Přemístěte vodicí rukojeť (07/2) nahoru (07/a) nebo dolů (07/b) po značku se šipkou (07/3).
3. Utáhněte otočný knoflík.

6.3 Prodloužení struny během používání

Struna se při každém spuštění automaticky prodlouží. Tím se ze strunové cívky odvine kus nové struny a opotřebovaný konec struny se odstřihne odřezávačem struny.

6.4 Zastřižení trávy – sklon žací hlavy (08)

Se změněným úhlem sklonu je možné sekat i na nepřístupných místech, např. pod lavičkami, výstupky atd.

1. Stiskněte odblokovací tlačítko (08/1) na žací hlavě (08/2) a držte je stisknuté (08/a).
2. Nakloňte žací hlavu do požadované polohy a nechejte ji zaskočit (08/b).
3. Uvolněte odblokovací tlačítko.

6.5 Ořezání okraje trávníku – překlopení žací hlavy (09)

K ořezání okrajů trávníku lze žací hlavu překlopit do svislé polohy.

1. Stiskněte (09/a) přepínač Trimming (Zastřižení) / Edging (Ořezání) (09/1).
2. Překlopte (09/b) žací hlavu (09/2) do svislé polohy tak, aby zapadla na místo.
3. Uvolněte přepínač.

6.6 Kontrola stavu nabití akumulátoru

Na akumulátoru se nachází ukazatel stavu nabití.

UPOZORNĚNÍ Dodržujte detailní informace separátních návodů k použití k akumulátoru a nabíječce:

- Návod k použití 443998: akumulátory
- Návod k použití 443999: nabíječky

7 CHOVÁNÍ PŘI PRÁCI A PRACOVNÍ TECHNIKA (10 – 12)

- Stroj zapněte dříve, než se přiblížíte k trávě pro posekání a pak jej teprve spusťte dolů, aby bylo zabráněno přetížení.
- Nakloňte přístroj mírně dopředu (asi 30°), abyste sekali špičkou struny. Postupujte pomalu (10/a).
- Strojem při sečení pohybujte rovnoměrně doprava a doleva (10/b).
- Dlouhou trávu je třeba sekat po vrstvách. Vždy postupujte shora dolů (11).
- Přístroj nejlépe seká při vysoké rychlosti. Proto nepřetěžujte přístroj sekáním vysoké trávy.
- Při přetížení přístroje ve vysoké trávě se zablokuje struna. Přístroj okamžitě nadzvedněte, aby se nepřetížil. Jinak může dojít k trvalému poškození motoru.
- Nesekejte přístrojem přímo proti tvrdým překážkám (např. stěnám), ale jen bočně. Tím chráníte strunu (12).
- Udržujte přístroj mimo dosah citlivých rostlin. Oblouk na ochranu rostlin sklopte do vodorovné polohy.

8 ÚDRŽBA A PÉČE

⚠ VÝSTRAHA! Nebezpečí zranění pořezáním. Nebezpečí zranění pořezáním při sáhnutí na ostrohranné a pohybující se díly přístroje i řezné nástroje.

- Před údržbou, ošetřováním a čištěním stroj vždy vypněte. Odstraňte akumulátor.
- Při údržbě, ošetřování a čištění vždy noste ochranné rukavice.

UPOZORNĚNÍ Opravářské činnosti smí provádět pouze kompetentní odborné provozovny nebo náš servis.

- Přístroj nevystavujte mokru nebo vlhkosti. Neostřikujte přístroj vodou.
- Po každém použití vyčistěte kryt a řezný nůž kartáčem nebo utěrkou. Nepoužívejte vodu anebo agresivní čisticí prostředky, popř. rozpouštědla – nebezpečí koroze a poškození plastových dílů.
- Ventilační otvory na přístroji udržujte v čistotě a průchodné.
- Po každém použití vyjměte akumulátor a zkontrolujte, zda není přístroj poškozený.

- Stroj nepoužívejte, když chybí čepel odřezávače struny nebo je poškozená.
- Ochranný štít, strunovou hlavu a motor udržujte čisté od zbytků sečení.
- Zkontrolujte pevné dotažení všech šroubů.
- Zkontrolujte, zda elektrické kontakty přístroje nejsou zkorodované, event. je vyčistěte jemným drátěným kartáčem a poté je nastříkejte sprejem na kontakty.

8.1 Výměna strunové cívky (13)

Předpoklad: Stroj musí být vypnutý a akumulátor musí být odstraněn z přístroje.

Náhradní strunová cívka: ve 2dílné sadě. Číslo výrobku viz technické údaje.

1. Stiskněte (13/a) současně obě odblokovací tlačítka (13/1) a sejměte kryt (13/2).
2. Vyjměte prázdnou strunovou cívku (13/3).
3. Nasaďte novou strunovou cívku (13/4) (13/b).
4. Prostrčte strunu otvorem (13/5) strunové hlavy směrem ven.
5. Opět nasaďte a přitlačte kryt tak, aby zaskočil na místo.
6. Do stroje vložte akumulátor.

9 POMOC PŘI PORUCHÁCH

⚠ OPATRNĚ! Nebezpečí zranění. Ostrohranné a pohybující se části strojů mohou vést k poranění.

- Při údržbě, ošetřování a čištění vždy noste ochranné rukavice!

UPOZORNĚNÍ V případě poruch, které nejsou v této tabulce uvedené nebo které nemůžete sami odstranit, se obraťte na náš zákaznický servis.

Porucha	Příčina	Odstranění
Struna se neposouvá.	Strunová cívka je prázdná.	Vyměňte strunovou cívku.
Motor neběží.	Akumulátor je vybitý.	Nabijte akumulátor.
	Akumulátor chybí nebo není správně vložen.	Akumulátor správně vložte.
	Napájení je přerušené.	1. Vyjměte akumulátor. 2. Vyčistěte zásuvné kontakty přístroje.
	Ochranný vypínač motoru vypnul motor kvůli přetížení.	Počkejte, dokud ochranný vypínač motor opět nezapne.
Motor běží přerušovaně.	Chyba přístroje	Obraťte se na servisní středisko výrobce.
	Vypínač je vadný.	Obraťte se na servisní středisko výrobce.
Motor běží, ale struna se nepohybuje.	Chyba přístroje	Obraťte se na servisní středisko výrobce.
Přístroj nezvykle vibruje.	Strunová cívka je znečištěná.	Vyčistěte strunovou cívku, v případě potřeby ji vyměňte.
	Chyba přístroje	Obraťte se na servisní středisko výrobce.
Provozní doba s akumulátorem se podstatně zkracuje.	Tráva je příliš vysoká nebo vlhká.	■ Sekejte trávu ve větší výšce. ■ Nechejte trávu uschnout.
	Výška sečení je příliš nízká.	Sekejte trávu ve větší výšce.

Porucha	Příčina	Odstranění
	Životnost akumulátoru skončila.	Vyměňte akumulátor. Používejte pouze originální příslušenství od výrobce.
Akumulátor není možné nabít.	Kontakty akumulátoru jsou znečištěné.	Obraťte se na servisní středisko výrobce.
	Akumulátor nebo nabíječka vykazují vadu.	Objednejte náhradní díly. Obraťte se na servisní středisko výrobce.
	Akumulátor je příliš horký.	Nechte akumulátor vychladnout.

10 SKLADOVÁNÍ

- Po každém použití zařízení důkladně vyčistěte a, jsou-li k dispozici, umístěte všechny ochranné kryty.
- Proveďte potřebnou údržbu.
- Zařízení uchovávejte na suchém, uzamykatelném místě a mimo dosah dětí.
- Strunovou sekačku zavěste za držadlo. Žací hlava tak nebude zbytečně zatížená.

Před přestávkami delšími než 30 dní proveďte následující práce:

- Stroj důkladně vyčistěte a uschovejte v suché místnosti.

10.1 Skladování akumulátoru a nabíječky

UPOZORNĚNÍ Dbejte na detailní informace separátních návodů k provozu k akumulátorům a nabíječce.

11 PŘEPRAVA

Přepravu provádějte podle následujících opatření:

1. Vypněte stroj.
2. Z přístroje vyjměte akumulátor.
3. Akumulátor předpisově zabalte (viz dále).

Akumulátor „B160.6 Li“ (obj. č. 114128)

UPOZORNĚNÍ Jmenovitá energie akumulátoru činí více než 100 Wh! Proto dbejte na následující pokyny k přepravě!

Obsažený lithium-iontový akumulátor podléhá předpisům pro nebezpečné náklady, ale může být přepravován za jednodušších podmínek:

- Soukromí uživatelé mohou akumulátor přepravovat po silnici bez jakýchkoli dalších požadavků, jestliže jej zabalí podle pravidel maloobchodu a přeprava slouží k soukromým účelům.
- Komerční uživatelé, kteří provádí přepravu ve spojení s hlavní činností (např. dodávky z a ke staveništím nebo předváděcím akcím), mohou rovněž využívat toto zjednodušení.

V obou shora uvedených případech musí být nutně učiněna předběžná opatření k zamezení uvolnění obsahu. V dalších případech musí být bezpodmínečně dodržovány předpisy zákona o nebezpečném zboží! Při nedodržení hrozí odesílateli i dopravci velké pokuty.

Další pokyny k přepravě a odesílání

- Lithium-iontové akumulátory přepravujte, resp. zasílejte pouze v nepoškozeném stavu!
- K přepravě akumulátoru používejte výhradně jen originální kartony nebo kartony vhodné pro nebezpečné zboží (není potřebné u akumulátorů se jmenovitou energií menší než 100 Wh).
- Zalepte otevřené akumulátorové kontakty, abyste zabránili zkratu.
- Akumulátor uvnitř obalu zajistěte proti posunutí, aby se zabránilo jeho poškození.
- Při přepravě, popř. odeslání zajistěte správné označení a dokumentaci zásilky (např. balíkovou službou nebo přepravní společností).
- Předem se informujte, zda je možná přeprava zvoleným kurýrem, a označte zásilku.

Přípravu zásilky doporučujeme konzultovat s odborníkem na nebezpečné zboží. Dbejte na případné další národní předpisy.

12 LIKVIDACE

Pouze pro země EU:

Podle evropské směrnice 2012/19/EU o odpadních elektrických a elektronických zařízeních a její transformace do národního práva se musí již nepoužitelné nabíječky shromažďovat odděleně a odevzdat k ekologické recyklaci.

Při nesprávné likvidaci mohou odpadní elektrická a elektronická zařízení kvůli případnému obsahu nebezpečných látek poškodit životní prostředí a lidské zdraví.

Pokyny k zákonu o elektrických a elektronických zařízeních



- Elektrická a elektronická zařízení nepatří do domácího odpadu, ale odvážejí se k roztřídění, příp. k ekologické likvidaci!
- Staré baterie nebo akumulátory, které nejsou zabudovány do zařízení pevně, je nezbytné před odevzdáním vyjmout! Jejich likvidace se řídí zákonem o bateriích.
- Vlastník, příp. uživatel elektrických a elektronických zařízení mají zákonnou povinnost je po použití vrátit.
- Koncový uživatel je zodpovědný za smazání svých osobních údajů ze starého zařízení určeného k likvidaci!

Symbol přeškrtnutého kontejneru na odpadky znamená, že se elektrická a elektronická zařízení nesmí likvidovat prostřednictvím komunálního odpadu.

Elektrická a elektronická zařízení lze bezplatně odevzdat na následujících místech:

- Veřejnoprávní sběrné nebo likvidační stanice (např. komunální sběrné dvory)
- Prodejny elektrospotřebičů (kamenné a online), pokud má obchodník povinnost zpětného odběru, anebo ho nabízí dobrovolně.

Tato prohlášení platí pouze pro zařízení, které jsou instalovány a prodávány v zemích Evropské unie a podléhají Evropské směrnici 2012/19/EU. V zemích mimo Evropskou unii mohou platit odlišná ustanovení o likvidaci elektrických a elektronických zařízení.

13 TECHNICKÉ ÚDAJE

Technické údaje: viz tabulku technických údajů na začátku tohoto návodu k použití.

** Poznámky k emisním hodnotám vibrací a hluku:*

- *Uvedené emisní hodnoty vibrací a hluku byly měřeny podle standardizovaného zkušebního postupu a mohou být použity k porovnání jednoho stroje s jiným.*
- *Uvedené emisní hodnoty vibrací a hluku mohou být také použity pro počáteční hodnocení vystavení vibracím (stupeň vystavení vibracím).*
- *Emisní hodnoty vibrací a hluku stroje se mohou během skutečného používání stroje lišit od uvedených hodnot, v závislosti na způsobu použití stroje.*
- *Dodržujte bezpečnostní opatření uvedená v kapitole Bezpečnost. Pokuste se udržovat zatížení vibracemi na co nejnižší úrovni. Mezi příklady opatření ke snížení zatížení vibracemi patří nošení rukavic při používání stroje a omezení pracovní doby. Přitom je třeba zohlednit všechny části provozního cyklu (např. doby, kdy je stroj vypnutý, a takové, kdy je sice zapnutý, ale běží bez zatížení).*

14 ZÁKAZNICKÝ SERVIS/SERVIS

Máte-li dotazy k záruce, opravě nebo náhradním dílům, obraťte se prosím na nejbližší servis ALKO. Najdete jej na této internetové adrese: www.alko-garden.com/service-contacts

Další informace k náhradním dílům najdete na adrese:
www.alko-garden.com/spareparts

15 INFORMACE K PROHLÁŠENÍ O SHODĚ

Prohlášení o shodě pro každý produkt je digitálně přístupné prostřednictvím QR kódu nebo odkazu, které jsou uvedeny v tabulce technických údajů.

16 ZÁRUKA

Případné vady na materiálu či výrobní závady na výrobku odstraníme během zákonné lhůty pro reklamaci nedostatků, a to dle našeho uvážení buď opravou, nebo dodáním náhradního výrobku. Lhůta pro reklamaci nedostatků se řídí právními ustanoveními země, ve které byl výrobek zakoupen.

Naše záruka platí jen v následujících případech:

- Dodržujte tento návod k obsluze
- Řádné zacházení
- Použití originálních náhradních dílů

Záruka zaniká v následujících případech:

- Svévolné pokusy o opravu
- Svévolné technické změny
- Používání v rozporu s určeným účelem

Ze záruky jsou vyloučeny:

- Škody na laku, které jsou způsobeny normálním opotřebením.
- Opotřebované díly, které jsou na kartě náhradních dílů xxxxxx (x) označeny rámečkem.

Záruční doba začíná dnem nákupu prvním koncovým uživatelem. Rozhodující je datum na nákupním dokladu. S tímto záručním listem a originálem nákupního dokladu se obraťte na svého prodejce nebo nejbližší autorizovaný servis pro zákazníky. Zákonné nároky kupujícího na reklamaci nedostatků vůči prodávajícímu zůstávají tímto prohlášením nedotčeny.

PREKLAD ORIGINÁLNEHO NÁVODU NA POUŽITIE

Obsah

1 Bezpečnostné pokyny 169
1.1 Všeobecné bezpečnostné pokyny pre elektrické stroje 169
1.1.1 Bezpečnosť pracovného miesta .. 169
1.1.2 Bezpečnosť elektrických súčastí . 169
1.1.3 Bezpečnosť osôb 169
1.1.4 Používanie, zaobchádzanie a ošetrovanie elektrického stroja 170
1.1.5 Používanie, zaobchádzanie a ošetrovanie strojného zariadenia 170
1.1.6 Servis 171
1.2 Bezpečnostné pokyny k strunovej kosačke a vyžínaču okrajov trávnika 171
1.3 Vibračné zaťaženie 172
1.4 Zaťaženie hlukom 172
1.5 Bezpečnostné upozornenia pre akumulátor a nabíjačku 172
1.6 Bezpečnostné pokyny k obsluhe 173
2 O tomto návode na obsluhu 173
2.1 Symboly na titulnej strane 173
2.2 Vysvetlenie symbolov a signálne slová 173
3 Popis výrobku 173
3.1 Používanie na určený účel 174
3.2 Možné predvídateľné chybné použitie 174
3.3 Zvyškové riziká 174
3.4 Bezpečnostné a ochranné zariadenia 174
3.4.1 Odblokovacie tlačidlo 174
3.4.2 Ochranný štít 174
3.4.3 Ochranný strmeň 174
3.5 Symboly na zariadení 174
3.5.1 Bezpečnostné označenia 174
3.5.2 Označenia pre obsluhu 175
3.6 Prehľad výrobku (01) 175
3.6.1 Otočná a sklopná rezná hlava 175
3.6.2 Biologicky odbúrateľná rezná struna 175
3.7 Rozsah dodávky 176
4 Montáž 176
4.1 Zloženie deliteľnej tyče (02) 176
4.2 Montáž ochranného štítu a strmeňa na ochranu rastlín (03) 176
4.3 Upevnenie vodiacej rukoväte (04) 176
5 Uvedenie do prevádzky 176
5.1 Odstránenie prepravnej ochrany z orezávača struny 176
5.2 Nabíjanie akumulátora 176
5.3 Vloženie a vybratie akumulátora (05). 176
6 Obsluha 176
6.1 Zapnutie a vypnutie prístroja (06) 177
6.2 Presun vodiacej rukoväte (07) 177
6.3 Predĺženie rezacej struny počas prevádzky 177
6.4 Vyžínanie trávy – Sklopenie reznej hlavy (08) 177
6.5 Kosenie okraja trávnika – Sklopenie reznej hlavy (09) 177
6.6 Kontrola stavu nabitia akumulátora 177
7 Správanie pri práci a technika práce (10 – 12) 177
8 Údržba a starostlivosť 178
8.1 Výmena cievky so strunou (13) 178
9 Pomoc pri poruchách 178
10 Skladovanie 179
10.1 Uskladnenie akumulátora a nabíjačky 179
11 Preprava 179
12 Likvidácia 180
13 Technické údaje 180
14 Zákaznícky servis 181
15 Informácie k vyhláseniu o zhode 181
16 Záruka 181

1 BEZPEČNOSTNÉ POKYNY

1.1 Všeobecné bezpečnostné pokyny pre elektrické stroje

⚠ VAROVANIE! Preštudujte si všetky bezpečnostné upozornenia, pokyny, ilustrácie a technické údaje, ktorými je toto strojné zariadenie vybavené. *Zanedbanie dodržiavania nasledujúcich pokynov môže zapríčiniť zásah elektrickým prúdom, požiar a/alebo ťažké poranenia.*

- **Všetky bezpečnostné upozornenia a pokyny uschovajte pre budúcnosť.**

Pojem „strojné zariadenie / stroj" používaný v bezpečnostných upozorneniach sa vzťahuje na strojné zariadenie poháňané zo siete (so sieťovým káblom) alebo na strojné zariadenie poháňané akumulátorom (bez sieťového kábla).

1.1.1 Bezpečnosť pracovného miesta

- **Udržiavajte vaše pracovné prostredie čisté a dobre osvetlené.** *Neporiadok alebo neosvetlené pracovné oblasti môžu viesť k nehodám.*
- **S týmto strojným zariadením nepracujte v prostredí ohrozenom výbuchom, v ktorom sa nachádzajú horľavé kvapaliny, plyny alebo prach.** *Stroje vytvárajú iskry, ktoré by prach alebo výpary mohli zapáliť.*
- **Počas používania stroja dbajte na bezpečnú vzdialenosť detí a iných osôb.** *Pri rozptýlení môžete nad strojným zariadením stratiť kontrolu.*

1.1.2 Bezpečnosť elektrických súčastí

- **Pripojovacia zástrčka stroja musí byť vhodná pre danú zásuvku. Zástrčka sa nesmie žiadnym spôsobom meniť. Nepoužívajte zástrčkové adaptéry spolu so strojmi s ochranným uzemnením.** *Nezmenené zástrčky a vhodné zásuvky znižujú riziko zásahu elektrickým prúdom.*
- **Vyhýbajte sa telesnému kontaktu s uzemnenými povrchmi ako sú rúry, kúrenia, sporáky a chladničky.** *Existuje zvýšené riziko zásahu elektrickým prúdom, keď je vaše telo uzemnené.*
- **Stroje chráňte pred dažďom alebo vlhkosťou.** *Vniknutie vody do strojného zariadenia zvyšuje riziko zásahu elektrickým prúdom.*
- **Prípojné vedenie nepoužívajte na iné účely, napr. na prenášanie či zavesenie stroja alebo na vytiahnutie zástrčky zo zásuvky. Prípojné vedenie nevystavujte teplu, oleju, ostrým hranám alebo pohybujúcim sa predmetom.** *Poškodené alebo zamotané prípojné vedenia zvyšujú riziko úrazu elektrickým prúdom.*
- **Ak so strojom pracujete vonku, používajte len také predlžovacie káble, ktoré sú vhodné na použitie v nekrytých priestoroch.** *Použitie predlžovacieho kábla vhodného do nekrytých priestorov znižuje riziko úrazu elektrickým prúdom.*
- **Ak sa nedá zabrániť prevádzke stroja vo vlhkom prostredí, použite chránič zvodového prúdu.** *Použitie chrániča zvodového prúdu znižuje riziko zásahu elektrickým prúdom.*

1.1.3 Bezpečnosť osôb

- **Buďte opatrný, dávajte pozor na to, čo robíte, a so strojným zariadením pracujte s rozumom a rozvahou. Strojné zariadenie nepoužívajte, keď ste unavený alebo pod vplyvom drog, alkoholu alebo liekov.** *Moment nepozornosti pri používaní strojného zariadenia môže viesť k vážnym poraneniam.*
- **Noste osobné ochranné prostriedky a vždy noste ochranné okuliare.** *Nosenie osobných ochranných prostriedkov, ako prachová maska, protišmyková bezpečnostná obuv, ochranná prilba alebo ochrana sluchu, podľa druhu a použitia stroja, znižuje riziko zranenia.*
- **Vyhýbajte sa neúmyselnému uvedeniu do prevádzky. Pred pripojením strojného zariadenia k elektrickej sieti a/alebo k akumulátoru, resp. pred jeho zdvihnutím alebo prenášaním sa uistite, že strojné zariadenie je vypnuté.** *Ak máte pri prenášaní strojného zariadenia prst na spínači alebo ak strojné zariadenie pripájate k elektrickému napájaniu v zapnutom stave, môže to viesť k nehodám.*
- **Pred zapnutím strojného zariadenia odstráňte nastavovacie nástroje alebo skrutkovače.** *Nástroj alebo kľúč, ktorý sa nachádza v rotujúcej časti strojného zariadenia, môže spôsobiť zranenia.*
- **Vyhýbajte sa abnormálnemu držaniu tela. Postarajte sa o bezpečný postoj a udržiavajte vždy rovnováhu.** *Tým môžete strojné zariadenie v neočakávaných situáciách lepšie kontrolovať.*
- **Noste vhodný odev. Nenoste príliš široký odev alebo ozdoby. Vlasy a odev držte mimo pohyblivých dielov.** *Voľný odev, šperky*

alebo dlhé vlasy môžu byť zachytené pohyblivými dielmi.

- **Keď môžu byť namontované zariadenia na odsávanie prachu a zachytenie odpadu, tieto musia byť pripojené a správne používané.** *Používanie odsávania prachu môže znížiť ohrozenie spôsobené prachom.*
- **Vyhýbajte sa mylnému dojmu o bezpečnosti a zanedbávaniu bezpečnostných pravidiel pre strojné zariadenia a to aj v prípade, ak ste sa po mnohonásobnom použití so strojným zariadením už oboznámili.** *Nepozorné používanie môže viesť za zlomok sekundy k vážnym zraneniam.*

1.1.4 Používanie, zaobchádzanie a ošetrovanie elektrického stroja

- **Strojné zariadenie nepreťažujte. Na svoju prácu používajte vhodné strojné zariadenie na to určené.** *S vhodným strojným zariadením budete môcť pracovať lepšie a bezpečnejšie v uvedenom rozsahu výkonu.*
- **Nepoužívajte stroj s poškodeným spínačom.** *Strojné zariadenie, ktoré sa nedá zapnúť alebo vypnúť, je nebezpečné a musí sa opraviť.*
- **Predtým, ako vykonáte nastavenia zariadenia, vymeníte vložené nástroje alebo strojné zariadenie odložíte, vytiahnite zástrčku zo zásuvky a/alebo odstráňte odoberateľný akumulátor.** *Toto bezpečnostné opatrenie zabraňujte neúmyselnému spusteniu stroja.*
- **Nepoužívané strojné zariadenia uchovávajte mimo dosahu detí. Strojné zariadenie nenechajte obsluhovať osoby, ktoré s ním nie sú oboznámené a nečítali tento návod.** *Strojné zariadenie je nebezpečné, keď ho používajú neskúsené osoby.*
- **Strojné zariadenie a nasadzovaný nástroj ošetrujte starostlivo. Kontrolujte, či pohyblivé časti bezchybne fungujú a nezasekávajú sa, či nie sú niektoré diely zlomené alebo poškodené tak, že by to negatívne ovplyvnilo funkčnosť strojného zariadenia. Poškodené diely nechajte pred použitím strojného zariadenia opraviť.** *Mnoho úrazov má príčinu v nesprávne vykonanej údržbe strojného zariadenia.*
- **Rezacie nástroje udržiavajte ostré a čisté.** *Starostlivo ošetrované rezacie nástroje s ostrými reznými hranami sa menej zasekávajú a dajú sa ľahšie viesť.*
- **Strojné zariadenie, nástavce/násady, vložené nástroje atď. používajte v súlade s týmito pokynmi. Zohľadnite pri tom pracovné podmienka a činnosť, ktorá sa má vykonať.** *Použitie strojného zariadenia na iné použitie ako je určené, môže viesť k nebezpečným situáciám.*
- **Rukoväte udržiavajte suché, čisté a bez oleja a tuku.** *Šmykľavé rukoväte a plochy rukoväte nedovoľujú bezpečnú obsluhu, kontrolu a ovládanie strojného zariadenia v nepredvídateľných situáciách.*

1.1.5 Používanie, zaobchádzanie a ošetrovanie strojného zariadenia

- **Akumulátory nabíjajte len nabíjačkami, ktoré sú odporúčané výrobcom.** *Nabíjačke, ktorá je vhodná pre určitý druh akumulátorov, hrozí nebezpečenstvo požiaru, ak sa bude používať s inými akumulátormi.*
- **V strojných zariadeniach používajte len akumulátory, ktoré sú na to určené.** *Používanie iných akumulátorov môže viesť k zraneniam a nebezpečenstvu vzniku požiaru.*
- **Nepoužívaný akumulátor uchovávajte v bezpečnej vzdialenosti od kancelárskych spiniek, mincí, kľúčov, klincov, skrutiek alebo iných malých kovových predmetov, ktoré by mohli spôsobiť premostenie kontaktov.** *Skrat medzi kontaktmi akumulátora môžu mať za následok popáleniny alebo požiar.*
- **Pri nesprávnom použití môže z akumulátora vytekať kvapalina. Zabráňte kontaktu s ňou. Pri náhodnom kontakte opláchnite vodou. Ak sa kvapalina dostane do očí, vyhľadajte aj lekársku pomoc.** *Vytekajúca kvapalina akumulátora môže viesť k podráždeniu kože alebo popáleninám.*
- **Nepoužívajte poškodený alebo zmenený akumulátor, resp. žiadny poškodený alebo zmenený stroj.** *Poškodené alebo upravené akumulátory sa môžu správať nepredvídateľne a viesť k požiaru, výbuchu alebo nebezpečenstvu zranenia.*
- **Akumulátor alebo stroj nevystavujte požiaru alebo príliš vysokým teplotám.** *Oheň alebo teploty nad 130 °C môžu vyvolať výbuch.*
- **Dodržiavajte všetky pokyny týkajúce sa nabíjania a akumulátor ani strojné zariadenie akumulátorom poháňané nikdy nenabíjajte mimo teplotného rozsahu uvedeného v návode na prevádzku a použitie.**

Chybné nabíjanie alebo nabíjanie mimo prípustného rozsahu teploty môže zničiť akumulátor a zvýšiť nebezpečenstvo vzniku požiaru.

1.1.6 Servis

- **Stroj si pre svoju bezpečnosť nechajte opraviť len u kvalifikovaného odborníka a s originálnymi náhradnými dielmi.** *Tým sa zabezpečí zachovanie bezpečnosti stroja.*
- **Nikdy nevykonávajte údržbu na poškodených akumulátoroch.** *Každú údržbu akumulátora by mal vykonať len výrobca alebo splnomocnený zákaznícky servis.*

1.2 Bezpečnostné pokyny k strunovej kosačke a vyžínaču okrajov trávnika

(a) **Stroj nepoužívajte v zlom počasí, najmä počas búrky.** Znižuje sa tým riziko zásahu bleskom.

(b) **Dôkladne skontrolujte pracovný priestor, či sa v ňom nenachádzajú divé zvieratá.** Bežiaci stroj môže zraniť divé zvieratá.

(c) **Dôkladne skontrolujte pracovný priestor a odstráňte všetky kamene, tyče, drôty, kosti a iné cudzie predmety.** Vymrštené časti materiálu môžu spôsobiť zranenia.

(d) **Pred použitím strojov vždy skontrolujte, či rezný nástroj a rezná jednotka nie sú poškodené.** Poškodené časti zvyšujú riziko poranenia.

(e) **Pred použitím skontrolujte sieťový kábel a všetky predlžovacie káble, či nevykazujú známky poškodenia alebo starnutia. Ak sa sieťový kábel počas používania poškodí alebo opotrebuje, stroj vypnite a nedotýkajte sa ho, kým nevytiahnete sieťovú zástrčku.** Poškodený sieťový alebo predlžovací kábel môže spôsobiť úraz elektrickým prúdom, požiar a/alebo vážne zranenie.

(f) **Ochranné kryty sa nesmú demontovať alebo premosťovať. Ochranné kryty musia byť namontované a funkčné!** Voľný, poškodený alebo nesprávne fungujúci ochranný kryt môže spôsobiť zranenia.

(g) **Vetracie otvory udržiavajte bez nečistôt.** Upchané vetracie otvory a znečistenia môžu spôsobiť prehriatie alebo nebezpečenstvo vzniku požiaru.

(h) **Noste ochranné okuliare a ochranu sluchu.** Vhodné osobné ochranné prostriedky znižujú možnosť zranení.

(i) **Pri práci so strojom vždy noste protišmykovú ochrannú obuv. Nikdy nepracujte naboso alebo v otvorených sandáloch.** Tým sa zníži riziko poranenia nôh pri kontakte s otáčajúcim sa rezným nástrojom.

(j) **Noste vždy ochranný odev, napríklad dlhé nohavice, ktoré počas prevádzky stroja chránia nohy obsluhy.** Kontakt s otáčajúcim sa rezným nástrojom alebo reznou strunou spôsobí zranenia.

(k) **Počas prevádzky stroja sa nepribližujte k okolostojacim osobám.** Vymrštené časti môžu spôsobiť vážne poranenia.

(l) **Stroj nepoužívajte vo výške nad pásom.** Zabránite tak náhodnému kontaktu s reznou strunou a umožníte lepšiu kontrolu stroja v neočakávaných situáciách.

(m) **Stroj nepoužívajte vo vlhkej tráve. Presúvajte sa krokom, nikdy nebežte.** Tak znížite nebezpečenstvo pošmyknutia a pádu, čo by mohlo viesť k zraneniam.

(n) **Stroj nepoužívajte na veľmi strmých svahoch.** Zníži sa tak riziko straty kontroly, pošmyknutia a pádu, čo by mohlo viesť k zraneniam.

(o) **Pri práci na svahoch dbajte na pevný postoj; pracujte vždy naprieč svahom, nikdy nie hore alebo dole, a pri zmene smeru práce buďte mimoriadne opatrní.** Zníži sa tak riziko straty kontroly, pošmyknutia a pádu, čo by mohlo viesť k zraneniam.

(p) **Všetky napájacie káble a vedenia udržiavajte mimo oblasti kosenia.** Napájacie káble alebo vedenia môžu byť ukryté v živých plotoch alebo kríkoch a rezná struna alebo nôž ich môže náhodou prestrihnúť alebo poškodiť.

(q) **Pri práci udržujte všetky časti tela mimo otáčajúceho sa rezného nástroja alebo reznej struny. Zabezpečte, aby pri odstraňovaní zaseknutého materiálu nebol stroj pripojený k zdroju elektrického prúdu.** Otáčajúci sa rezný nástroj alebo rezná struna môžu spôsobiť vážne zranenia.

(r) **Stroj prenášajte vypnutý a mimo dosahu svojho tela.** Správna manipulácia so strojom znižuje pravdepodobnosť náhodného kontaktu s otáčajúcou sa reznou strunou alebo nožom.

(s) **Používajte iba náhradné rezné hlavy, plastové náhradné struny a rezný nôž podľa pokynov výrobcu.** Chybné náhradné diely môžu vyvolať stratu kontroly, porušenie a zranenie.

(t) **Plastovú reznú strunu alebo nôž nevymieňajte za kovovú reznú strunu alebo nôž.** Použitie neprípustných rezných nástrojov môže spôsobiť zranenia.

1.3 Vibračné zaťaženie

- **Nebezpečenstvo vibrácií**
  Skutočná hodnota vibračnej emisie pri použití prístroja sa môže líšiť od výrobcom uvedenej hodnoty. Pred použitím, resp. počas používania zohľadnite nasledujúce ovplyvňujúce faktory:
  - Je prístroj použitý v súlade s jeho určením?
  - Je materiál rezaný, resp. opracovaný správnym spôsobom?
  - Je prístroj v riadnom prevádzkovom stave?
  - Je rezný nástroj riadne naostrený, resp. je namontovaný správny rezný nástroj?
  - Sú držiaky a prípadné protivibračné držiaky namontované a sú pevne spojené s prístrojom?
- Zariadenie používajte len pri otáčkach motora, ktoré sú potrebné na vykonanie danej práce. Vyhýbajte sa používaniu maximálneho počtu otáčok, aby ste znížili hluk a vibrácie.
- V prípade nesprávneho použitia a údržby sa môže zvýšiť hlučnosť a vibrácia zariadenia. To vedie k poškodeniu zdravia. V tomto prípade zariadenie okamžite vypnite a nechajte ho opraviť v autorizovanom servise.
- Stupeň vibračného zaťaženia závisí od vykonávanej práce, resp. použitia zariadenia. Odhadnite toto zaťaženie a zaraďte dostatočné pracovné prestávky. Týmto sa podstatne zníži vibračné zaťaženie počas celej pracovnej doby.
- Pri dlhšom používaní je používateľ vystavený vibráciám, čo môže spôsobiť obehové problémy („biele prsty“). Za účelom zníženia tohto rizika noste pracovné rukavice a udržiavajte ruky teplé. Ak zbadáte symptómy „bielych prstov“, okamžite vyhľadajte lekársku pomoc. K týmto symptómom patria: necitlivosť, strata citlivosti, mravčenie, svrbenie, bolesť, strata sily, zmena farby alebo stavu pokožky. Týmito symptómami sú spravidla postihnuté prsty, dlane alebo tep. Pri nízkych teplotách je nebezpečenstvo väčšie.
- Počas pracovného dňa zaraďte dlhšie prestávky, aby ste si odpočinuli od hluku a vibrácií. Prácu naplánujte tak, aby použitie zariadení so silnými vibráciami bolo rozdelené na viac dní.
- Ak sa počas používania zariadenia necítite dobre alebo zbadáte zmenu farby pokožky na rukách, okamžite prerušte prácu. Zaraďte dostatočné pracovné prestávky. Bez dostatočných pracovných prestávok môže dôjsť k vibračnému syndrómu dlaní a paží.
- Minimalizujte riziko vystavenia vibráciám. Zariadenie ošetrujte podľa pokynov návodu na použitie.
- V prípade častého používania zariadenia kontaktujte obchodného zástupcu ohľadom zabezpečenia protivibračného príslušenstva (napr. držiaky).
- Vyhýbajte sa používaniu prístroja pri teplotách do 10 °C. V pracovnom pláne určite, ako sa má obmedziť vibračné zaťaženie.

1.4 Zaťaženie hlukom

Pri práci s týmto zariadením sa nedá vyhnúť určitému zaťaženiu hlukom. Hlučné práce vykonávajte v povolených a na to určených obdobiach. Dodržiavajte aj prípadné oddychové časy a vykonávanie prác obmedzte na nevyhnutnú dobu. V záujme Vašej osobnej ochrany a ochrany osôb, ktoré sa zdržiavajú v blízkosti, sa musí nosiť vhodná ochrana sluchu.

1.5 Bezpečnostné upozornenia pre akumulátor a nabíjačku

- Pred nabíjaním odstráňte akumulátor zo zariadenia.
- Vložte akumulátor do zariadenia so správne nastavenými pólmi.
- Keď ich budete dlhšiu dobu skladovať, vyberte akumulátor zo zariadenia.
- Nespájajte svorky na pripojenie zariadenia alebo akumulátory nakrátko.

Návody na obsluhu

Venujte pozornosť a dbajte na bezpečnostné pokyny týkajúce sa akumulátora a nabíjačky, ktoré sú uvedené v samostatných návodoch na obsluhu:

- Návod na obsluhu 443998: akumulátory
- Návod na obsluhu 443999: nabíjačky

1.6 Bezpečnostné pokyny k obsluhe

⚠ VAROVANIE! Nebezpečenstvo elektromagnetického žiarenia. Toto elektrické náradie vytvára počas prevádzky elektromagnetické pole. Toto pole môže za určitých okolností negatívne ovplyvniť aktívne alebo pasívne medicínske implantáty.

- Aby sa zmenšilo nebezpečenstvo vážnych alebo smrteľných zranení, odporúčame osobám s medicínskymi implantátmi konzultáciu s lekárom alebo výrobcom implantát skôr, než budú obsluhovať elektrické náradie.

- Prístroj obsluhujte vždy oboma rukami.
- Ruky a nohy držte od rezacieho zariadenia vždy v dostatočnej vzdialenosti, predovšetkým pre zapínaní motora.
- Po vypnutí motora počkajte na zastavenia rezacej hlavice.
- Rezaný materiál odstráňte len po zastavení motora a rezacej hlavice.
- Nedotýkajte sa holými rukami orezávača struny, aby ste predišli nebezpečenstvu zranenia porezaním.
- Po vytiahnutí novej struny držte prístroj pred jeho zapnutím vždy v normálnej pracovnej polohe.
- Nepoužívajte kovovú rezaciu strunu.
- Ochranný štít, rezaciu hlavu a motor držte vždy bez zvyškov kosenia.
- Osoby, ktoré nie sú oboznámené s prístrojom, by si najprv mali nacvičiť zaobchádzanie pri vypnutom motore.
- Práce na svahu:
  - Nikdy nepracujte na klzkom alebo šmykľavom svahu.
  - Vždy koste priečne k svahu, nikdy nie nahor alebo nadol.
  - Vždy stojte pod rezacím prístrojom.
- Po kontakte s cudzím telesom:
  - Motor vypnite.
  - Skontrolujte, či prístroj nie je poškodený.

2 O TOMTO NÁVODE NA OBSLUHU

- U nemeckej verzie sa jedná o originálny návod na použitie. Všetky ostatné jazykové verzie sú preklady originálneho návodu na použitie.
- Návod na obsluhu si uschovajte vždy tak, aby ste si ho mohli prečítať, keď budete potrebovať nejakú informáciu k zariadeniu.
- Zariadenie postupujte ďalším osobám len spolu s týmto návodom na obsluhu.
- Prečítajte si a dbajte na bezpečnostné a výstražné pokyny v tomto návode na použitie.

2.1 Symboly na titulnej strane

Symbol	Význam
	Je bezpodmienečne potrebné, aby ste si pred uvedením prístroja do prevádzky starostlivo prečítali tento návod na prevádzku. Je to predpoklad pre bezpečnú prácu a bezporuchové zaobchádzanie.
	Návod na prevádzku
	Lítium-iónové akumulátory likvidujte opatrne! Dodržiavajte najmä pokyny pre dopravu, skladovanie a likvidáciu v tejto príručke!
	Tento produkt je v súlade s platnými európskymi smernicami a bolo vykonané posúdenie zhody pre tieto smernice.

2.2 Vysvetlenie symbolov a signálne slová

⚠ NEBEZPEČENSTVO! Upozornenie na bezprostredne hroziacu nebezpečnú situáciu, ktorá má – v prípade, že sa jej nepredíde – za následok smrť alebo ťažké zranenie.

⚠ VAROVANIE! Upozornenie na potenciálne hroziacu nebezpečnú situáciu, ktorá by mohla mať – v prípade, že sa jej nepredíde – za následok smrť alebo ťažké zranenie.

⚠ POZOR! Upozornenie na potenciálne hroziacu nebezpečnú situáciu, ktorá by mohla mať – v prípade, že sa jej nepredíde – za následok ľahké alebo stredne ťažké zranenie.

POZOR! Upozornenie na situáciu, ktorá by mohla mať – v prípade, že sa jej nepredíde – za následok vecné škody.

UPOZORNENIE Špeciálne pokyny pre lepšiu zrozumiteľnosť a zaobchádzanie.

3 POPIS VÝROBKU

Tento návod na obsluhu popisuje ručnú akumulátorovú strunovú kosačku.

Je možné použiť všetky akumulátory (Bxxx Li) a nabíjačky (Cxxx Li) sortimentu TWIN 18V/36V VOLT.

POZOR! Nebezpečenstvo poškodenia prístroja a akumulátora. Ak sa prístroj prevádzkuje s nevhodnými akumulátormi, môže dojsť k poškodeniu prístroja a akumulátora.

- Prístroj prevádzkujte len s predpísanými akumulátormi.

UPOZORNENIE V návodoch na obsluhu akumulátorov a nabíjačiek sortimentu TWIN 18V/36V VOLT nájdete ďalšie informácie.

3.1 Používanie na určený účel

S touto akumulátorovou strunovou kosačkou môžete kosiť trávu, na ktorú sa kosačka nedostane, napr. na malých trávnikoch, pod kríkmi, pri stromoch, na svahoch, na okrajoch trávnika alebo na stenách a rohoch budov.

Tento prístroj je určený výlučne na použitie v súkromnej oblasti. Akékoľvek iné použitie, ako aj nedovolená prestavba alebo úprava je v rozpore s určením a ich následkom je vylúčenie záruky, ako aj strata zhody a odmietnutie akejkoľvek zodpovednosti výrobcu za škody spôsobené používateľovi alebo tretím osobám.

3.2 Možné predvídateľné chybné použitie

Prístroj nie je určený na použitie ako krovinorez, t. j. nie je vhodný na kosenie silnejších zelených rastlín, mladého porastu a kríkov.

Prístroj nie je koncipovaný na komerčné používanie vo verejných parkoch a športových areáloch, ako ani na používanie v poľnohospodárstve a lesníctve.

3.3 Zvyškové riziká

Aj pri správnom používaní prístroja vždy zostáva určité zvyškové riziko, ktoré sa nedá vylúčiť. Z druhu a konštrukcie prístroja môžu podľa spôsobu použitia vyplývať nasledujúce potenciálne nebezpečenstvá:

- Odhodenie skoseného materiálu, zeminy a malých kameňov.
- Vdychovanie častíc narezaného materiálu, ak sa nenosí ochrana dychu.
- Nebezpečenstvo zranenia porezaním pri zasahovaní do otáčajúcej sa reznej jednotky.

3.4 Bezpečnostné a ochranné zariadenia

⚠ VAROVANIE! Nebezpečenstvo zranenia. Chybné a mimo prevádzku uvedené bezpečnostné a ochranné zariadenia môžu viesť k vážnym zraneniam.

- Nechajte chybné bezpečnostné a ochranné zariadenia opraviť.
- Tieto bezpečnostné a ochranné zariadenia nikdy neodstavujte mimo prevádzku.

3.4.1 Odblokovacie tlačidlo

Odblokovacie tlačidlo uvoľní vypínač. Tým sa zabráni náhodnému zapnutiu prístroja samotným stlačením vypínača.

3.4.2 Ochranný štít

Chráni používateľa pred rotujúcou rezacou strunou a vymrštenými predmetmi.

3.4.3 Ochranný strmeň

Chráni rastliny a iné osoby pred rotujúcou rezacou strunou. Okrem toho chráni rezaciu strunu pred nadmerným opotrebením pri kosení v blízkosti stien.

3.5 Symboly na zariadení

3.5.1 Bezpečnostné označenia

Symbol	Význam
	Pred uvedením do prevádzky si prečítajte návod na obsluhu!
	Noste ochranné rukavice!
	Noste bezpečnostnú obuv!
	Noste ochranu očí a sluchu!
	Nepoužívajte nože a kruhové pílové listy, ale iba reznú strunu!

Symbol	Význam
	Zariadenie nevystavujte dažďu!
	Buďte mimoriadne opatrní pri manipulácii!
	Nebezpečenstvo v dôsledku vymrštených predmetov!
	Nepúšťajte tretie osoby do nebezpečného priestoru!
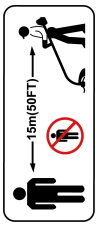	Vzdialenosť medzi zariadením a nepovolanými osobami musí byť minimálne 15 m v celom okruhu používateľa.
	Pred vykonaním akýchkoľvek úprav, čistenia alebo údržby vyberte akumulátor.

3.5.2 Označenia pre obsluhu

Symbol	Význam
	Reznú hlavu na kosenie okraja trávnika otočte o 90°: ■ Trimming: Vyžínanie trávy ■ Edging: Kosenie okraja trávnika
	Šípka na tyči nad vodiacou rukoväťou: Horná hranica pre presun vodiacej rukoväte. Ak sa rukoväť posunie ďalej smerom nahor, ruka pri vyberaní akumulátora narazí na vodiacu rukoväť.
	Šípka na tyči pod vodiacou rukoväťou: Spodná hranica pre presun vodiacej rukoväte. Ďalší presun smerom nadol spôsobí zlé uchopenie zariadenia.

3.6 Prehľad výrobku (01)

Č.	Konštrukčný diel
1	Horná rukoväť
2	Odblokovacie tlačidlo
3	Vypínač
4	Držiak akumulátora
5	Vodiaca rukoväť
6	Otočný gombík na vodiacej rukoväti
7	Deliteľná tyč
8	Prepínač Trimming/Edging pre otočenie reznej hlavy (0 – 90°)
9	Odblokovacie tlačidlo pre sklon reznej hlavy (0 – 45°, 5-stupňový)
10	Rezná hlava s motorom
11	Strmeň na ochranu rastlín
12	Cievka so strunou
13	Orezávač struny
14	Ochranný štít
15*	Akumulátor*
16*	Nabíjačka*
17**	Závesný hák na stenu**

**: V kompletnej súprave (obj. č. 114146)*

***: Nadštandardná výbava (obj. č. 114184)*

3.6.1 Otočná a sklopná rezná hlava

Strunová kosačka je vybavená otočnou a sklápacou reznou hlavou:

- Otáčanie medzi 0 a 90° na kosenie okraja trávnika
- Sklon medzi 0 a 45° (5-stupňový) pre prispôsobenie veľkosti telesa a na vyžínanie ťažko prístupných miest

3.6.2 Biologicky odbúrateľná rezná struna

Rezná struna sa skladá z biologicky odbúrateľného plastu a je certifikovaná TÜV podľa normy ISO 17556 „OK SOIL". Tým je zabezpečená úplná biologická odbúrateľnosť za prirodzených podmienok do 24 mesiacov.

3.7 Rozsah dodávky

Súčasť dodávky zahŕňa tu uvedené položky. Skontrolujte, či balenie obsahuje všetky tieto položky:

Č.	Konštrukčný diel
1	Strunová kosačka
2	Ochranný štít s 2 skrutkami
3	Strmeň na ochranu rastlín
4	Vodiaca rukoväť
5	Návod na obsluhu
6*	Akumulátor*
7*	Nabíjačka*

**: U samostatného zariadenia nie je súčasťou dodávky, avšak je súčasťou kompletnej súpravy.*

4 MONTÁŽ

⚠ VAROVANIE! Nebezpečenstvá v dôsledku nekompletnej montáže! Používanie nekompletne zmontovaného zariadenia môže viesť k vážnym zraneniam.

- Zariadenie používajte iba v prípade, že je kompletne zmontované!
- Akumulátor vkladajte do zariadenie iba vtedy, ak je zariadenie kompletne zmontované!

4.1 Zloženie deliteľnej tyče (02)

1. Rozloženie deliteľnej tyče.
2. Deliteľnú tyč pevne zasuňte tak, aby pružiny zapadli na svoje miesto.

4.2 Montáž ochranného štítu a strmeňa na ochranu rastlín (03)

Montáž ochranného štítu

1. Ochranný štít (03/1) nasuňte (03/a) zo zadnej strany na reznú hlavu. Dbajte na to, aby bola rezná struna voľná.
2. Obe skrutky (03/2) zasuňte (03/b) a pevne priskrutkujte.

Nasunutie strmeňa na ochranu rastlín

1. Ohnite strmeň na ochranu rastlín (03/3).
2. Strmeň na ochranu rastlín nasaďte (03/c) do otvorov (03/4).

4.3 Upevnenie vodiacej rukoväte (04)

1. Vodiacu rukoväť (04/1) nasaďte (04/a) na tyč (04/2).
2. Maticu (04/3) zasuňte (04/b) do vodiacej rukoväte.
3. Skrutku s otočným gombíkom (04/4) zasuňte (04/c) cez vodiacu rukoväť do matice.
4. Aby ste pevne upevnili vodiacu rukoväť, skrutku pevne priskrutkujte.

5 UVEDENIE DO PREVÁDZKY

5.1 Odstránenie prepravnej ochrany z orezávača struny

Prepravnú ochranu orezávača struny odstráňte pred prvým uvedením do prevádzky.

5.2 Nabíjanie akumulátora

Dodržujte rozsah teploty pre nabíjanie, pozri technické údaje.

UPOZORNENIE Podrobné informácie nájdete v samostatnom návode na obsluhu akumulátora a nabíjačky:

- Návod na obsluhu 443998: akumulátory
- Návod na obsluhu 443999: nabíjačky

5.3 Vloženie a vybratie akumulátora (05)

POZOR! Nebezpečenstvo poškodenia akumulátora. Ak sa akumulátor po použití ponechá v zariadení, môže to spôsobiť poškodenie akumulátora.

- Bezprostredne po použití akumulátora vyberte akumulátor zo zariadenia a uskladnite tak, aby bol chránený pred mrazmi.
- Akumulátor až bezprostredne pred začatím práce vložte do zariadenia.

Vloženie akumulátora

1. Zasuňte akumulátor (05/1) do držiaka akumulátora (05/2), kým nezapadne na miesto (05/a).

Vybratie akumulátora

1. Stlačte a držte stlačené odblokovacie tlačidlo (05/3) na akumulátore.
2. Vytiahnite akumulátor (05/b).

6 OBSLUHA

Pri používaní strunovej kosačky alebo motorovej kosy vždy noste osobné ochranné prostriedky:

- Pre strunovú kosačku: Ochrana sluchu, ochranné okuliare, pevná obuv
- Pre motorové kosy: Ochrana sluchu, ochranné okuliare, pevná obuv, rukavice, bezpečnostná obuv

⚠ VAROVANIE! Nebezpečenstvo vážnych zranení v prípade poškodení a nenormálnych prevádzkových stavov. Časti prístroja, ktoré sa počas prevádzky uvoľnia, môžu spôsobiť vážne zranenia. Zariadenie/stroj okamžite zastavte a vyberte akumulátor. Potom skontrolujte, či všetky pohyblivé diely úplne stoja:

- Po nabehnutí na tvrdý predmet: Skontrolujte poškodenia zariadenia/stroja a vykonajte opravu. Až potom zariadenie/stroj opäť zapnite a spustite prevádzku.
- Ak zariadenie/stroj neobvykle vibruje: Okamžite skontrolujte poškodenie zariadenia/stroja. Vymeňte alebo opravte poškodené diely. Hľadajte uvoľnené diely a opäť ich upevnite.

- Pred zapnutím prístroja skontrolujte, či sú všetky časti prístroja pevne priskrutkované.
- Rezný nástroj pripevnite tak, aby sa počas prevádzky nemohol uvoľniť.

6.1 Zapnutie a vypnutie prístroja (06)

1. Zaujmite pevný postoj.
2. Prístroj držte oboma rukami. Reznú hlavu pritom nespúšťajte na zem.
3. Jednou rukou držte hornú rukoväť (06/1) a druhou rukou vodiacu rukoväť (06/2).
4. Stlačte odblokovacie tlačidlo (06/3).
5. Stlačte vypínač (06/4) a držte ho zatlačený. Stroj je zapnutý. Odblokovacie tlačidlo môžete pustiť.
6. Strunovú kosačku nechajte chvíľu bežať naprázdno. Rezná struna sa pritom odreže na správnu dĺžku.
7. Po pustení vypínača sa zariadenie vypne.

⚠ VAROVANIE! Nebezpečenstvo zranenia porezaním. Po vypnutí sa rezacia hlavica točí ďalej ešte niekoľko sekúnd. Pri siahnutí do oblasti otáčania hrozí nebezpečenstvo zranenia porezaním.

- Počkajte, kým sa rezacia hlavica zastaví.

6.2 Presun vodiacej rukoväte (07)

1. Voľne otáčajte otočným gombíkom (07/1).
2. Vodiacu rukoväť (07/2) presuňte smerom nahor (07/a) alebo nadol (07/b) až po značku šípky (07/3).
3. Pevne otočte otočný gombík.

6.3 Predĺženie rezacej struny počas prevádzky

Rezná struna sa automaticky predĺži pri každom naštartovaní. V dôsledku toho sa z cievky odvinie kúsok novej reznej struny a orezávač struny odreže opotrebovaný koniec struny.

6.4 Vyžínanie trávy – Sklopenie reznej hlavy (08)

So zmeneným uhlom sklonu je možné kosiť aj na neprístupných miestach, napr. pod lavičkami, výčnelkami atď.

1. Stlačte a držte stlačené (08/a) odblokovacie tlačidlo (08/1) na reznej hlave (08/2).
2. Reznú hlavu sklopte a nechajte zapadnúť (08/b) do požadovanej polohy.
3. Uvoľnite odblokovacie tlačidlo.

6.5 Kosenie okraja trávnika – Sklopenie reznej hlavy (09)

Na kosenie okraja trávnika je možné reznú hlavu sklopiť do zvislej polohy.

1. Stlačte (09/a) prepínač Trimming/Edging (09/1).
2. Sklopte (09/b) reznú hlavu (09/2) do zvislej polohy tak, aby zapadla na svoje miesto.
3. Uvoľnite prepínač.

6.6 Kontrola stavu nabitia akumulátora

Ukazovateľ stavu nabitia sa nachádza na akumulátore.

UPOZORNENIE Podrobné informácie nájdete v samostatnom návode na obsluhu akumulátora a nabíjačky:

- Návod na obsluhu 443998: akumulátory
- Návod na obsluhu 443999: nabíjačky

7 SPRÁVANIE PRI PRÁCI A TECHNIKA PRÁCE (10 – 12)

- Prístroj najprv zapnite, potom ho priblížte k tráve a následne ho spustite dole, aby ste sa vyhli preťaženiu.
- Zariadenie mierne nakloňte dopredu (cca 30°), aby ste mohli kosiť koncom reznej struny. Pomaly posúvajte prístroj dopredu (10/a).
- Pri kosení posúvajte prístroj rovnomerne doprava a doľava (10/b).
- Dlhá tráva sa musí kosiť po vrstvách. Postupujte vždy zhora nadol (11).

- Prístroj kosí najlepšie pri veľmi vysokej rýchlosti. Preto prístroj nepreťažujte kosením vysokej trávy.
- Pri preťažení prístroja vo veľmi vysokej tráve sa struna zablokuje. Prístroj okamžite nadvihnite, aby ste znížili zaťaženie. Inak môže dôjsť k trvalému poškodeniu motora.
- Prístrojom nekoste priamo proti tvrdým predmetom (napr. proti stene), ale zboku. Takto ochránite reznú strunu (12).
- Prístroj držte ďalej od citlivých rastlín. Strmeň na ochranu rastlín sklopte do vodorovnej polohy.

8 ÚDRŽBA A STAROSTLIVOSŤ

⚠ VAROVANIE! Nebezpečenstvo zranenia porezaním. Nebezpečenstvo zranenia porezaním pri zasahovaní do priestoru s ostrými a pohybujúcimi sa dielmi prístroja, ako aj do priestoru rezného nástroja.

- Pred údržbárskymi, ošetrovacími a čistiacimi prácami prístroj vždy vypnite. Vyberte akumulátor.
- V priebehu údržbárskych, ošetrovacích a čistiacich prác vždy noste ochranné rukavice.

UPOZORNENIE Opravárske práce smú vykonávať iba kompetentné špecializované podniky alebo naše servisné miesta.

- Zariadenie nevystavujte mokru alebo vlhkosti. Zariadenie nestriekajte vodou.
- Po každom použití očistite kryt a rezný nôž kefou a handričkou. Nepoužívajte vodu a/alebo agresívne čistiace prostriedky alebo rozpúšťadlá – nebezpečenstvo korózie a poškodenie plastových častí.
- Akékoľvek vetracie otvory na zariadení udržiavajte čisté bez nečistôt.
- Po každom použití vyberte akumulátor a skontrolujte, či prístroj nie je poškodený.
- Zariadenie nepoužívajte, ak čepeľ orezávača struny chýba alebo je poškodená.
- Ochranný štít, strunovú hlavicu a motor udržiavajte vždy bez zvyškov kosenia.
- Skontrolujte dotiahnutie všetkých skrutiek.
- Skontrolujte, či elektrické kontakty zariadenia nie sú skorodované, v prípade potreby ich očistite drôteným štetcom a nastriekate ich kontaktným sprejom.

8.1 Výmena cievky so strunou (13)

Predpoklad: Prístroj musí byť vypnutý a akumulátor musí byť z prístroja vybratý.

Náhradná cievka so strunou: v sade 2 kusov. Obj. č. pozrite technické údaje.

1. Zatlačte (13/a) obidve odblokovacie tlačidlá (13/1) a odstráňte kryt (13/2).
2. Vyberte prázdnu cievku so strunou (13/3).
3. Vložte (13/b) novú cievku so strunou (13/4).
4. Reznú strunu prevlečte von cez otvor (13/5) strunovej hlavice.
5. Opäť nasaďte kryt a zatlačte ho, kým sa nezapadne na svoje miesto.
6. Vložte akumulátor do prístroja.

9 POMOC PRI PORUCHÁCH

⚠ POZOR! Nebezpečenstvo zranenia. Ostré a pohybujúce sa diely prístroja môžu spôsobiť zranenia.

- V priebehu údržbárskych, ošetrovacích a čistiacich prác vždy noste ochranné rukavice!

UPOZORNENIE Pri poruchách, ktoré nie sú uvedené v tejto tabuľke alebo ktoré nemôžete odstrániť sami, sa obráťte na náš zákaznícky servis.

Porucha	Príčina	Odstránenie
Rezná struna sa neposúva ďalej.	Cievka so strunou je prázdna.	Vymeňte cievku so strunou.
Motor nebeží.	Akumulátor je vybitý.	Nabite akumulátor.
	Akumulátor chýba alebo nedosadá správne.	Akumulátor nasaďte správne.
	Elektrické napájanie je prerušené.	1. Vyberte akumulátor. 2. Očistite kontakty zariadenia.

Porucha	Príčina	Odstránenie
	Ochranný spínač motora vypol motor z dôvodu preťaženia.	Počkajte, kým ochranný spínač motora nedovolí opätovné zapnutie motora.
Motor beží s prerušeniami.	Porucha zariadenia	Vyhľadajte servisné miesto výrobcu.
	Vypínač je pokazený.	Vyhľadajte servisné miesto výrobcu.
Motor beží, ale rezná struna sa nehýbe.	Porucha zariadenia	Vyhľadajte servisné miesto výrobcu.
Zariadenie vibruje nezvyčajným spôsobom.	Cievka so strunou je znečistená.	Cievku so strunou vyčistite, v prípade potreby vymeňte.
	Porucha zariadenia	Vyhľadajte servisné miesto výrobcu.
Prevádzková doba akumulátora sa výrazne znížila.	Príliš vysoká alebo vlhká tráva.	■ Trávu koste vo väčšej výške. ■ Nechajte trávu vyschnúť.
	Výška kosenia je príliš nízka.	Trávu koste vo väčšej výške.
	Životnosť akumulátora uplynula.	Vymeňte akumulátor. Používajte iba originálne príslušenstvo od výrobcu.
Akumulátor sa nedá nabiť.	Kontakty akumulátora sú znečistené.	Vyhľadajte servisné miesto výrobcu.
	Akumulátor alebo nabíjačka sú chybné.	Objednajte náhradné diely. Vyhľadajte servisné miesto výrobcu.
	Akumulátor je príliš horúci.	Nechajte akumulátor vychladnúť.

10 SKLADOVANIE

- Po každom použití zariadenie dôkladne vyčisťte a – v prípade potreby – nasaďte všetky ochranné kryty.
- Vykonajte potrebné údržbárske práce.
- Zariadenie skladujte na suchom, uzamykateľnom mieste, mimo dosahu detí.
- Strunovú kosačku zaveste za držadlo. Takto sa rezacia hlavica nebude zbytočne zaťažovať.

Pred prerušením prevádzky na dobu viac ako 30 dní vykonajte nasledujúce práce:

- Prístroj dôkladne vyčistite a odložte na suché miesto.

10.1 Uskladnenie akumulátora a nabíjačky

UPOZORNENIE Podrobné informácie nájdete v samostatných návodoch na prevádzku akumulátora a nabíjačky.

11 PREPRAVA

Pred prepravou vykonajte nasledujúce opatrenia:

1. Zariadenie vypnite.
2. Akumulátor vyberte zo zariadenia.
3. Akumulátor zabaľte predpísaným spôsobom (pozri nižšie).

Akumulátor „B160.6 Li“ (obj. č. 114128)

UPOZORNENIE Menovitá energia akumulátora je viac ako 100 Wh! Preto dodržiavajte nasledovné prepravné pokyny!

Použitý lítium-iónový akumulátor podlieha právnym predpisom o nebezpečnom materiáli, môže sa ale pri zjednodušených podmienkach prepravovať:

- Súkromný používateľ môže akumulátor prepravovať po verejných komunikáciách bez nutnosti ďalších opatrení, pokiaľ je správne samostatne zabalený a preprava slúži súkromným účelom.
- Komerční používatelia, ktorí vykonávajú prepravu v spojení s ich hlavnou činnosťou (na-

pr. dodávky zo stavenísk a na staveniská alebo predvádzania), môžu toto zjednodušenie tiež uplatniť.

V oboch vyššie uvedených prípadoch je potrebné nutne uskutočniť opatrenia, aby sa zabránilo uvoľneniu obsahu. V iných prípadoch je potrebné nevyhnutne dodržiavať predpisy o nebezpečnom materiáli! V prípade nedodržania hrozia odosielateľovi a príp. dopravcovi značné pokuty.

Ďalšie pokyny pre dopravu a odoslanie

- Lítium-iónové akumulátory prepravujte, resp. odosielajte len v nepoškodenom stave!
- Na prepravu akumulátora používajte výlučne originálny kartón alebo vhodný kartón pre nebezpečný materiál (nie je potrebný u akumulátorov s menšou menovitou energiou ako 100 Wh).
- Otvorené kontakty akumulátora zalepte, aby sa zabránilo skratu.
- Akumulátor v rámci balenia zaistite pred pošmyknutím, aby sa zabránilo poškodeniu akumulátora.
- V priebehu prepravy, resp. odoslania zabezpečte správne označenie a dokumentáciu zásielky (napr. balíkovou službou alebo špedíciou).
- Dopredu sa informujte, či je možná preprava zvoleným poskytovateľom a informujte o zásielke.

Odporúčame vám privolať odborníka na nebezpečný materiál pre prípravu zásielky. Dodržiavajte a prípadné ďalšie národné predpisy.

12 LIKVIDÁCIA

Len pre krajiny EÚ:

Podľa európskej smernice 2012/19/EÚ odpade z elektrických a elektronických zariadení a jej transpozícii do národného právneho poriadku sa musia už nepoužiteľné zariadenia zbierať separovane a odovzdať na recykláciu v súlade s ochranou životného prostredia.

Pri nesprávnej likvidácii môžu mať staré elektrické a elektronické zariadenia kvôli možnej prítomnosti nebezpečných látok škodlivý vplyv na životné prostredie a ľudské zdravie.

Pokyny k zákonu o elektrických a elektronických zariadeniach



- Elektrické a elektronické staré zariadenia nepatria do domového odpadu, ale je potrebné ich likvidovať samostatne!
- Staré batérie alebo akumulátory, ktoré nie sú pevne zabudované v starom zariadení, sa musia pred odovzdaním na likvidáciu vybrať! Ich likvidácia je regulovaná zákonom o batériách.
- Majitelia, resp. používatelia elektrických a elektronických zariadení sú povinní po ich použití odovzdať ich na recykláciu.
- Koncový používateľ je sám zodpovedný za vymazanie údajov o svojej osobe z likvidovaného starého zariadenia!

Symbol prečiarknutého smetiska znamená, že elektrické a elektronické zariadenia sa nesmú likvidovať do domového odpadu.

Elektrické a elektronické zariadenia bezodplatne odovzdajte na nasledovných miestach:

- verejné miesta likvidácie, resp. zberu s oprávnením (napr. komunálne stavebné dvory)
- predajné miesta elektrických zariadení (statické a online), pokiaľ sú obchodníci povinní prevziať zariadenie alebo ho z vlastnej vôle ponúknuť.

Tieto nariadenia platia len pre zariadenia, ktoré boli inštalované a predané v krajinách Európske Únie a ktoré podliehajú Európskej smernici 2012/19/EÚ. V krajinách mimo Európskej únie môžu pre likvidáciu elektrických a elektronických starých zariadení platiť odlišné predpisy.

13 TECHNICKÉ ÚDAJE

Technické údaje: pozrite si tabuľku technických údajov na začiatku tohto návodu na obsluhu a použitie.

** Poznámky k hodnotám emisií vibrácií a emisií hluku:*

- *Uvedené hodnoty emisií vibrácií a hluku boli namerané podľa štandardizovanej skúšobnej metódy a možno ich použiť na porovnanie jedného stroja s druhým.*
- *Uvedené hodnoty emisií vibrácií a hluku sa môžu použiť aj na predbežné posúdenie vystavenia vibráciám (stupeň vystavenia vibráciám).*
- *Hodnoty emisií vibrácií a hluku sa môžu líšiť od uvedených hodnôt pri skutočnom používaní stroja v závislosti od spôsobu, akým sa stroja v používa.*
- *Dodržiavajte bezpečnostné opatrenia podľa kapitoly o bezpečnosti. Pokúste sa udržať zaťaženie vibráciami čo možno najmenšie. Príklad opatrení na zníženie zaťaženia vibráciami je nosenie rukavíc pri používaní stroja a obmedzenie pracovného času. Pritom nie je*

potrebné zohľadniť všetky časti cyklu prevádzky (napríklad časy, počas ktorých je stroj vypnutý a také, počas ktorých je síce zapnutý, ale nie je zaťažený).

14 ZÁKAZNÍCKY SERVIS

V prípade otázok k záruke, oprave alebo náhradným dielom sa obráťte, prosím, na najbližší servis spoločnosti AL-KO. Tento nájdete na internete na nasledujúcej adrese:
www.alko-garden.com/service-contacts

Ďalšie informácie k náhradným dielom nájdete pod:
www.alko-garden.com/spareparts

15 INFORMÁCIE K VYHLÁSENIU O ZHODE

Vyhlásenie o zhode pre každý výrobok je digitálne dostupné prostredníctvom QR kódu alebo odkazu, ktoré sú uvedené v tabuľke Vyhlásenie o zhode pre každý výrobok je technických údajov.

16 ZÁRUKA

Prípadné chyby materiálu alebo výrobné chyby na zariadení odstránime počas zákonnej premlčacej lehoty pre nárok na náhradu škody podľa nášho výberu opravou alebo výmenou. Premlčacia lehota sa určuje vždy podľa právnych predpisov krajiny, v ktorej bolo zariadenie zakúpené.

Nárok na uplatnenie záruky akceptujeme len pri:

- dodržiavate pokyny tohto návodu na použitie.
- odbornom zaobchádzaní so zariadením
- používaní originálnych náhradných dielov

Nárok na uplatnenie záruky zaniká ak:

- sa svojvoľne pokúšate o opravu
- svojvoľne vykonáte na zariadení technické zmeny
- používate zariadenie v rozpore s určením

Zo záruky sú vylúčené:

- poškodenia laku, ktoré vyplývajú z normálneho opotrebovania
- diely podliehajúce opotrebeniu, ktoré sú na karte náhradných dielov označené rámčekom xxxxxx (x)

Záručná doba začína plynúť odo dňa zakúpenia zariadenia prvým koncovým odberateľom. Rozhodujúci je dátum na doklade o zakúpení zariadenia. S týmto vyhlásením o záruke a s originálnym dokladom o zakúpení zariadenia sa obráťte na svojho predajcu alebo na najbližší autorizovaný zákaznícky servis. Zákonné nároky kupujúceho voči predávajúcemu vyplývajúce z chýb výrobku zostávajú týmto vyhlásením nedotknuté.

AZ EREDETI KEZELÉSI ÚTMUTATÓ FORDÍTÁSA

Tartalomjegyzék

1 Biztonsági utasítások 183
1.1 Általános biztonsági utasítások elektromos gépekhez 183
1.1.1 Munkahelyi biztonság 183
1.1.2 Elektromos biztonság 183
1.1.3 Személyek biztonsága 183
1.1.4 Az elektromos gép használata és kezelése 184
1.1.5 Akkumulátoros működésű gép használata és kezelése 184
1.1.6 Szerviz 185
1.2 Biztonsági utasítások fűnyírókhoz és fűszegélynyírókhoz 185
1.3 Rezgésterhelés 186
1.4 Zajterhelés 186
1.5 Biztonsági utasítások az akkumulátorhoz és a töltőkészülékhez 186
1.6 A kezelésre vonatkozó biztonsági útmutatások 187
2 Ehhez a kezelési útmutatóhoz 187
2.1 A címlapon található szimbólumok 187
2.2 Jelmagyarázatok és jelzőszavak 187
3 Termékleírás 188
3.1 Rendeltetésszerű használat 188
3.2 Lehetséges előre látható hibás használat 188
3.3 Maradék kockázatok 188
3.4 Biztonsági és védőberendezések 188
3.4.1 Kioldógomb 188
3.4.2 Védőpajzs 188
3.4.3 Védőkengyel 188
3.5 A készüléken szereplő szimbólumok 188
3.5.1 Biztonsági jelölések 188
3.5.2 Kezelési jelölések 189
3.6 Termékáttekintés (01) 189
3.6.1 Billenthető és dönthető vágófej 190
3.6.2 Biológiailag lebomló vágószál 190
3.7 A szállítmány tartalma 190
4 Összeszerelés 190
4.1 Osztható nyél összeállítása (02) 190
4.2 Védőpajzs és növényvédő kengyel felszerelése (03) 190
4.3 Vezetőfogantyú rögzítése (04) 190
5 Üzembe helyezés 190
5.1 A szállevágó szállításvédőjének eltávolítása 190
5.2 Akkumulátor feltöltése 190
5.3 Akkumulátor behelyezése és kivétele (05) 190
6 Kezelés 191
6.1 A készülék be- és kikapcsolása (06) 191
6.2 Vezetőfogantyú eltolása (07) 191
6.3 A vágószál hosszabbítása működés közben 191
6.4 Fű nyírása – Vágófej megdöntése (08) 191
6.5 Fűszegély nyírása – Vágófej billentése (09) 191
6.6 Az akkumulátor töltöttségi szintjének ellenőrzése 191
7 Munkamagatartás és munkatechnika (10 – 12) 192
8 Karbantartás és ápolás 192
8.1 A szálorsó cseréje (13) 192
9 Hibaelhárítás 192
10 Tárolás 193
10.1 Az akkumulátor és a töltőkészülék tárolása 194
11 Szállítás 194
12 Ártalmatlanítás 194
13 Műszaki adatok 195
14 Ügyfélszolgálat/Szerviz 195
15 Információk a megfelelőségi nyilatkozathoz 195
16 Garancia 195

1 BIZTONSÁGI UTASÍTÁSOK

1.1 Általános biztonsági utasítások elektromos gépekhez

⚠ FIGYELMEZTETÉS! Olvassa el az ehhez géphez tartozó összes biztonsági utasítást, útmutatót, illusztrációt és műszaki adatot. *A következő útmutatások és utasítások betartásánál elkövetett mulasztások elektromos áramütést, tüzet, illetve súlyos sérüléseket okozhatnak.*

- **Őrizzen meg a jövőre minden biztonsági útmutatást és utasítást.**

A biztonsági utasításokban alkalmazott „gép” fogalom hálózati üzemeltetésű (hálózati vezetékkel rendelkező) gépekre vagy akkumulátoros (hálózati vezeték nélküli) elektromos gépekre vonatkozik.

1.1.1 Munkahelyi biztonság

- **A munkaterületét tartsa tisztán és jól megvilágítva.** *A rendetlenség vagy a megvilágítatlan munkaterületek balesetekhez vezethetnek.*
- **Ne dolgozzon a géppel robbanásveszélyes környezetben, ahol gyúlékony folyadékok, gázok vagy porok találhatók.** *A gépek szikrákat keltenek, amelyek meggyújthatják a port vagy a gőzöket.*
- **A gép használata közben gyerekeket és más személyeket tartson távol.** *Mással való foglalkozás esetén elveszítheti a gép fölötti ellenőrzést.*

1.1.2 Elektromos biztonság

- **A gép hálózati dugójának illeszkednie kell a csatlakozóaljzatba. A hálózati dugót semmilyen módon sem szabad megváltoztatni. Védőföldeléses gépekhez ne használjon adapterdugót.** *A változtatás nélküli dugaszok és hozzáillő csatlakozóaljzatok csökkentik az áramütés kockázatát.*
- **Kerülje a testi érintkezést földelt felületekkel, mint például csövekkel, fűtőtestekkel, tűzhelyekkel és hűtőszekrényekkel.** *Fokozott az áramütés veszélye, ha a teste földelve van.*
- **A gépet védje az esőtől vagy nedvességtől.** *Ha a gépbe víz hatol be, ez fokozza az áramütés kockázatát.*
- **Ne használja a csatlakozóvezetéket a rendeltetésétől eltérően a gép szállításához, felakasztásához vagy a dugó csatlakozóaljzatból való kihúzásához. A csatlakozóvezetéket hőtől, olajtól, éles peremektől vagy mozgó alkatrészektől óvni kell.** *A sérült vagy összegabalyodott csatlakozóvezetékek növelik az áramütés kockázatát.*
- **Ha egy géppel a szabadban dolgozik, akkor csak szabadban is használható hosszabbítóvezetékeket használjon.** *A szabadban történő használatra alkalmas hosszabbítóvezeték csökkenti az áramütés kockázatát.*
- **Ha a gép nyirkos környezetben történő üzemeltetése nem kerülhető el, akkor használjon egy hibaáram-védőkapcsolót.** *A hibaáram-védőkapcsoló alkalmazása csökkenti az áramütés kockázatát.*

1.1.3 Személyek biztonsága

- **Legyen figyelmes, ügyeljen arra, amit csinál, és a géppel történő munkavégzés során használja a józan eszét. Ne használjon gépet, ha fáradt, vagy ha drogok, alkohol vagy gyógyszerek hatása alatt áll.** *A gép használata közben már egy pillanatnyi figyelmetlenség is a legsúlyosabb sérülésekhez vezethet.*
- **Viseljen személyi védőfelszerelést és mindenkor védőszemüveget.** *A személyi védőfelszerelés, például a pormaszk, a csúszásmentes biztonsági cipő, a védősisak vagy hallásvédő, az elektromos szerszám fejtájától és alkalmazásától függően csökkenti a sérülések kockázatát.*
- **Kerülje el az akaratlan üzembe helyezést. Győződjön meg arról, hogy a gépet kikapcsolta, mielőtt azt az áramellátáshoz és/vagy az akkumulátorhoz csatlakoztatja, felveszi vagy szállítja.** *Ha a gép szállítása közben az ujját a kapcsolón tartja, vagy a gépet bekapcsolva csatlakoztatja a hálózathoz, ez balesetekhez vezethet.*
- **A gép bekapcsolása előtt távolítsa el a beállító szerszámokat vagy a csavarkulcsokat.** *Egy szerszám vagy kulcs a gép egyik forgó készülékrészében sérülésekhez vezethet.*
- **Kerülje el a rendellenes testtartást. Gondoskodjon biztonságos állásról, és mindig legyen egyensúlyban.** *Így jobban tudja ellenőrizni a gépet váratlan helyzetekben.*
- **Viseljen megfelelő ruházatot. Ne hordjon bő ruházatot vagy ékszert. Tartsa távol a haját és a ruháját a mozgó alkatrészektől.** *A bő ruhát, ékszert vagy hosszú hajat elkaphatja a szerszám valamelyik mozgó része.*

- **Ha porelszívó és porgyűjtő berendezések felszerelése lehetséges, akkor azokat is használni kell a megfelelő módon.** *A porelszívás alkalmazása a por által okozott veszélyeket is csökkentheti.*
- **Ne ringassa magát a hamis biztonság képzetébe, és soha ne hagyja figyelmen kívül a gépek biztonsági szabályait még akkor sem, ha többszöri használat után kap megbízást a gép használatára.** *A figyelmetlen kezelés a másodperc tört része alatt okozhat súlyos sérüléseket.*

1.1.4 Az elektromos gép használata és kezelése

- **Ne terhelje túl a gépet. A munkájához az arra szolgáló gépet használja.** *Megfelelő géppel jobban és biztonságosabban végezheti a munkáját a megadott teljesítménytartományban.*
- **Ne használjon olyan gépet, amelynek hibás a kapcsolója.** *Az olyan gép, amelyet már nem lehet be- vagy kikapcsolni, veszélyes, és meg kell javítani.*
- **Húzza ki a dugót a csatlakozóaljzatból és/vagy távolítsa el a kivehető akkumulátort, mielőtt a készüléken beállításokat végez, kicseréli a behelyezhető szerszám alkatrészeit vagy elrakja a gépet.** *Ez az óvintézkedés megakadályozza a gép véletlenszerű elindítását.*
- **A használaton kívüli gépeket gyerekektől távol kell tárolni. Ne engedje, hogy a gépet olyan személyek használják, akik a készüléket nem ismerik, vagy a jelen útmutatásokat nem olvasták.** *A gépek veszélyesek, ha tapasztalatlan személyek használják.*
- **A gépeket és a behelyezhető szerszámot gondosan kezelje. Ellenőrizze, hogy a mozgó alkatrészek tökéletesen működnek-e, és nem szorulnak, hogy az alkatrészek töröttek vagy nem sérültek-e annyira, hogy a gép működését befolyásolja. A sérült részeket a gép használata előtt javíttassa meg.** *Sok baleset oka rejlik a rosszul karbantartott gépekben.*
- **A vágószerszámokat tartsa élesen és tisztán.** *A gondosan ápolt, éles vágóélű vágószerszámok kevésbé szorulnak, és könnyebben irányíthatók.*
- **A gépet, a behelyezhető szerszámot, a behelyezhető szerszámokat stb. a jelen útmutatásoknak megfelelően használja. Ennek során vegye figyelembe a munkafeltételeket és a végzendő tevékenységet.** *A gépnek az előírt alkalmazásoktól eltérő módon történő használata veszélyes helyzetekhez vezethet.*
- **A markolatok és a markolatfelületek mindig legyenek szárazak, tiszták, olaj- és zsírmentesek.** *A csúszós markolatok és markolatfelületek váratlan helyzetekben nem teszik lehetővé az elektromos eszköz biztonságos kezelését és irányítását.*

1.1.5 Akkumulátoros működésű gép használata és kezelése

- **Az akkumulátorokat csak a gyártó által ajánlott töltőkészülékekkel töltse fel.** *Tűzveszélyt okoz, ha egy adott akkumulátorfajtához alkalmas töltőkészüléket más akkumulátorokhoz használják.*
- **Csak az ajánlott akkumulátorokat használja a gépekben.** *Másfajta akkumulátorok alkalmazása sérülésekhez és tűzveszélyhez vezethet.*
- **A használaton kívüli akkumulátort tartsa távol az iratkapcsoktól, érméktől, kulcsoktól, tűktől, csavaroktól vagy más fémtárgyaktól, amelyek az érintkezők áthidalását okozhatják.** *Az akkumulátorok érintkezői közötti rövidzárlat égési sérülésekhez vagy tűzhöz vezethet.*
- **Hibás alkalmazás esetén az akkumulátorból folyadék távozhat. Kerülje a folyadékkal való érintkezést. Véletlen érintkezés esetén vízzel öblítse le. Ha a folyadék a szembe kerül, kérjen orvosi segítséget is.** *Az akkumulátorból kikerülő folyadék a bőr ingerléséhez vagy égési sérülésekhez is vezethet.*
- **Sérült vagy megváltoztatott akkumulátort, ill. sérült vagy megváltoztatott gépet ne használjon.** *A sérült vagy megváltoztatott akkumulátorok váratlanul viselkedhetnek és tüzet, robbanást vagy sérülésveszélyt okozhatnak.*
- **Az akkumulátort vagy egy gépet ne tegyen ki nyílt láng vagy magas hőmérsékletek hatásának.** *A tűz vagy a 130 °C feletti hőmérséklet robbanást okozhat.*
- **Kövesse a töltésre vonatkozó összes utasítást, és az akkumulátort vagy az akkumulátoros gépet soha ne töltse a kezelési útmutatóban megadott hőmérsékleti tartományon kívül.** *Nem megfelelő töltés vagy a megengedett hőmérsékleti tartományon kívül*

történő töltés károsíthatja az akkumulátort és fokozza a tűzveszélyt.

1.1.6 Szerviz

- **A gépet csak képzett szakemberrel és csak eredeti pótalkatrészek felhasználásával javíttassa.** *Ezzel biztosítható, hogy a gép biztonsága megmaradjon.*
- **Sérült akkumulátoron soha ne végezzen karbantartást.** *Az akkumulátor minden karbantartására csak a gyártó vagy az arra feljogosított ügyfélszolgálati helyek jogosultak.*

1.2 Biztonsági utasítások fűnyírókhoz és fűszegélynyírókhoz

(a) **Ne használja a gépet rossz időben, különösen zivatar idején.** Ezzel csökkentheti a villámcsapás kockázatát.

(b) **A munkaterületen gondosan ellenőrizze vadállatok jelenlétét.** A vadállatok a működő gép miatt megsérülhetnek.

(c) **Vizsgálja át a munkaterületet, és távolítson el minden követ, botot, drótot, csontokat és más idegen testeket.** A kirepülő darabok sérüléseket okozhatnak.

(d) **A gép használata előtt mindig ellenőrizze, hogy a vágószerszám és a vágóegység nem károsodott-e.** A sérült alkatrészek fokozzák a sérülések kockázatát.

(e) **Használat előtt ellenőrizze a hálózati vezetéket és az esetleges hosszabbítóvezetékeket, hogy nem láthatók-e rajtuk sérülések vagy elváltozások. Ha a hálózati vezeték működés közben megsérül vagy elhasználódik, kapcsolja ki a készüléket, és ne érintse meg a kábelt a hálózati dugasz kihúzása előtt.** Egy sérült hálózati vagy hosszabbítóvezeték áramütést, tüzet és/vagy súlyos sérüléseket okozhat.

(f) **A védőburkolatokat nem szabad eltávolítani vagy áthidalni. A védőburkolatok legyenek felszerelve és legyenek működőképesek!** Laza, sérült vagy nem működő védőburkolatok sérülésekhez vezethetnek.

(g) **Minden szellőzőnyílást tartson szennyeződésmentesen.** Az eltömődött szellőzőnyílások és szennyeződések túlmelegedést vagy tűzveszélyt okozhatnak.

(h) **Viseljen védőszemüveget és hallásvédőt.** A megfelelő személyi védőfelszerelés csökkenti a sérüléseket.

(i) **A gép működése közben mindig viseljen csúszásmentes, védelmet nyújtó lábbelit. Soha ne dolgozzon mezítláb vagy nyitott szandálban.** Így csökkentse a lábsérülések veszélyét, amelyeket a forgó vágószerszámmal való érintkezés okozhat.

(j) **Viseljen mindig olyan védőruházatot, pl. hosszú nadrágot, amely védi a kezelő lábát a gép működése közben.** A forgó vágószerszám vagy vágószálak megérintése sérülésekhez vezethet.

(k) **A közelben tartózkodókat a gép működése közben tartsa távol.** A kirepülő darabok súlyos sérüléseket okozhatnak.

(l) **Ne működtesse a gépet derékmagasság felett.** Ezzel megakadályozza a vágószálak véletlen megérintését, és lehetővé teszi a gép jobb ellenőrzését váratlan helyzetekben is.

(m) **Ne működtesse a gépet nedves pázsiton. Haladjon lassan, soha ne fusson.** Ezzel csökkentheti a kicsúszás és az elesés veszélyét, amelyek sérülésekkel járhatnak.

(n) **Ne működtesse a gépet túl meredek lejtőkön.** Ezáltal csökken a kockázata az ellenőrzés elvesztésének, az elcsúszásnak és az elesésnek, amelyek sérüléshez vezethetnek.

(o) **Lejtőkön végzett munka közben ügyeljen biztonságos testhelyzetre; mindig a lejtőre merőleges irányban dolgozzon, sohasem felfelé vagy lefelé haladva, és legyen nagyon óvatos a munkavégzés irányának megváltoztatásakor.** Ezáltal csökken a kockázata az ellenőrzés elvesztésének, az elcsúszásnak és az elesésnek, amelyek sérüléshez vezethetnek.

(p) **A hálózati kábeleket és vezetékeket tartsa távol a vágási területtől.** A sövényekben vagy bokrokban hálózati kábelek és vezetékek bújhatnak meg, és a vágószálak vagy a kések véletlenül elvághatják azokat.

(q) **Munka közben minden testrészét tartsa távol a forgó vágószerszámtól vagy a vágószáltól. Győződjön meg arról, hogy a beszorult anyag eltávolításakor a gép már nem csatlakozik az áramforráshoz.** A forgó vágószerszám vagy a vágószál a legsúlyosabb sérüléseket okozhatja.

(r) **Tartsa a gépet kikapcsolva és a testétől távol.** A gép szakszerű kezelése csökkenti a forgó vágószállal vagy a vágókéssel való véletlen érintkezés valószínűségét.

(s) **Csak a gyártó előírásainak megfelelő tartalék vágófejeket, műanyag vágószálakat és vágókéseket használjon.** Nem megfelelő pótalkatrészek az ellenőrzés elvesztését, törést és sérüléseket okozhatnak.

(t) **A műanyag vágószálakat vagy -késeket ne cserélje ki fém vágószálakra vagy -késekre.** Nem engedélyezett vágószerszámok használata sérüléseket eredményezhet.

1.3 Rezgésterhelés

- **Rezgés miatti veszély**
  A készülék használata közben a tényleges rezgéskibocsátási érték a gyártó által megadott értéktől eltérhet. Használat előtt, ill. közben vegye figyelembe a következő befolyásoló tényezőket:
  - A készüléket rendeltetésszerűen használják?
  - Az anyag vágása, ill. előkészítése a megfelelő módon és formában történik?
  - A készülék a szokásos üzemi állapotban található?
  - A vágószerszám megfelelően meg van élezve, ill. a megfelelő vágószerszám van beszerelve?
  - A tartófogantyú és az opcionális vibrációs fogantyú fel van szerelve és ezek szilárdan vannak a készülékre erősítve?
- A készüléket csak az adott munka elvégzéséhez szükséges fordulatszámmal működtesse. Kerülje a maximális fordulatszámot a zaj és a rezgések csökkentése érdekében.
- Szakszerűtlen használat és karbantartás miatt a készülék által kibocsátott zaj és a rezgés fokozódhat. Ez egészségkárosodást okoz. Ilyen esetben azonnal kapcsolja ki a készüléket, majd egy hivatalos szervizben javíttassa meg.
- A rezgés miatti terhelés mértéke az elvégzendő munkától, ill. a készülék használatától függ. Mérlegelje a helyzetet és iktasson be megfelelő munkaszüneteket. Ezzel jelentősen csökkenthető a teljes munkaidő alatt kapott rezgés miatti terhelés mértéke.
- A készülék tartós használata esetén a kezelő rezgéseknek van kitéve, ami vérkeringési problémákhoz (az ujjak elfehéredéséhez) vezethet. Ennek a kockázatnak az elkerüléséhez viseljen kesztyűt és tartsa melegen a kezét. Ha az ujjak elfehéredése tapasztalható, azonnal forduljon orvoshoz. A tünetekhez tartoznak: érzéketlenség, az érzékelőképesség elvesztése, bizsergés, viszketés, fájdalom, elgyengülés, a bőr színének vagy állapotának megváltozása. Normál esetben ezek a tünetek az ujjakat, a kezeket vagy a pulzust érintik. Alacsonyabb hőmérsékleten a veszély fokozódik.
- Iktasson be a munkanapba hosszabb szüneteket, hogy a zajtól és a rezgésektől való regenerálódás lehetséges legyen. A munkát úgy tervezze meg, hogy az erős rezgést keltő készülékek használata több napra legyen elosztva.
- Ha a készülék használata közben a kezeinél kellemetlen érzése lenne vagy a bőre elszíneződne, akkor azonnal szakítsa meg a munkavégzést. Iktasson be megfelelő pihenőket. Megfelelő hosszúságú pihenő nélkül kéz-karrezgésszindrómát tapasztalhat.
- Minimalizálja a rezgésekből adódó kockázatot. A készüléket a kezelési útmutatóban található utasítások szerint gondozza.
- Ha a készüléket gyakran használják, lépjen kapcsolatba a szakkereskedővel antivibrációs tartozékok (pl. fogantyúk) beszerzése érdekében.
- Kerülje el a készülékkel 10 °C alatti hőmérsékleteken történő munkavégzést. Egy munkatervben határozza meg, hogy hogyan korlátozható a rezgés okozta terhelés.

1.4 Zajterhelés

A készülék használata közben bizonyos mértékű zajterhelés elkerülhetetlen. Nagy zajjal járó munkákat csak az engedélyezett és erre a célra meghatározott időpontokban végezzen. Tartson zajmentes szüneteket és a munka időtartamát csak a legszükségesebb mértékre korlátozza. Saját személyes védelme és a közelben tartózkodók védelme érdekében megfelelő hallásvédőt kell viselni.

1.5 Biztonsági utasítások az akkumulátorhoz és a töltőkészülékhez

- Feltöltés előtt vegye ki az akkumulátort a készülékből.
- Az akkumulátort megfelelő polaritással helyezze be a készülékbe.
- Távolítsa el az akkumulátort a készülékből, ha hosszabb ideig tárolja.
- Ne zárja rövidre a készülék vagy az akkumulátorok csatlakozókapcsait.

Kezelési útmutatók

Vegye figyelembe az akkumulátor és a töltőkészülék biztonsági utasításait a külön kezelési útmutatókban:

- Kezelési útmutató 443998: akkumulátorok
- Kezelési útmutató 443999: töltőkészülékek

1.6 A kezelésre vonatkozó biztonsági útmutatások

⚠ FIGYELMEZTETÉS! Veszély elektromágneses mező miatt. Ez az elektromos szerszám a működés során elektromágneses mezőt gerjeszt. Ez a mező bizonyos körülmények esetén károsan hathat ki az aktív és passzív orvosi implantátumokra.

- A súlyos vagy halálos sérülések veszélyének csökkentése érdekében, az orvosi implantátumokkal rendelkező személyek számára azt javasoljuk, hogy az elektromos szerszám használata előtt kérdezze meg az orvosát és az orvosi implantátum gyártóját.

- A készüléket mindig kétkezesen működtesse.
- A kezét és lábát mindig, de különösen a motor bekapcsolása után tartsa távol a vágóberendezéstől.
- Várja meg, amíg a motor kikapcsolása után a vágóberendezés teljesen leáll.
- A vágási törmeléket csak akkor távolítsa el, ha a motor és a vágóberendezés teljesen leállt.
- A szálvágót a vágási sérülések veszélye miatt ne érintse meg csupasz kézzel.
- Új szál kihúzása után a készüléket mindig tartsa a szokásos munkahelyzetben, mielőtt bekapcsolja.
- Ne használjon fémes vágószálakat!
- A védőpajzsot, a vágóberendezés és a motort mindig tartsa tisztán a nyírási maradványoktól.
- Azok, akik a készülék használatában nem jártasak, a kezelését először kikapcsolt motorral gyakorolják.
- Emelkedőkön végzett munka során:
  - Sohase dolgozzon csúszós dombon vagy lejtőn.
  - Mindig nyírjon a lejtőnek keresztbe, soha ne le-föl.
  - Mindig a vágóberendezés alatt álljon.
- Idegen testtel való érintkezés után:
  - a motort kapcsolja ki,
  - a készüléket vizsgálja meg, hogy nem sérült-e meg.

2 EHHEZ A KEZELÉSI ÚTMUTATÓHOZ

- A német változat esetében az eredeti üzemeltetési útmutatóról van szó. Minden más nyelvi változat az eredeti üzemeltetési útmutató fordítása.
- Tárolja mindig úgy ezt a kezelési útmutatót, hogy bármikor beleolvashasson, ha a berendezéssel kapcsolatos információra van szüksége.
- Másik személynek csak ezzel a kezelési útmutatóval együtt adja tovább a készüléket.
- Olvassa el és tartsa be a jelen kezelési útmutató biztonsági tudnivalóit és figyelmeztetéseit.

2.1 A címlapon található szimbólumok

Szimbólum	Jelentés
	Üzembe helyezés előtt feltétlenül olvassa el gondosan ezt a kezelési útmutatót. Ez a zavarmentes munkavégzés és a hibamentes kezelés feltétele.
	Kezelési útmutató
	A Li-ion akkumulátorokat kezelje óvatosan! Különösen a jelen kezelési útmutató szállításra, tárolásra és ártalmatlanításra vonatkozó utasításait tartsa be!
	Ez a termék megfelel az alkalmazandó európai irányelveknek, és az ezekre az irányelvekre vonatkozó megfelelőségértékelési eljárást elvégezték.

2.2 Jelmagyarázatok és jelzőszavak

⚠ VESZÉLY! Olyan veszélyes helyzetet jelez, amely – ha nem kerülik el – halálos vagy súlyos sérüléseket eredményez.

⚠ FIGYELMEZTETÉS! Olyan potenciálisan veszélyes helyzetet jelez, amely – ha nem kerülik el – halálos vagy súlyos sérüléseket eredményezhet.

⚠ VIGYÁZAT! Olyan potenciálisan veszélyes helyzetet jelez, amely – ha nem kerülik el – kisebb vagy közepesen súlyos sérüléseket eredményezhet.

FIGYELEM! Olyan helyzetet jelez, amely – ha nem kerülik el – anyagi károkat eredményezhet.

TUDNIVALÓ Az érthetőséget és a használatot segítő, különleges tudnivalók.

3 TERMÉKLEÍRÁS

Ez az üzemeltetési útmutató a kézi akkumulátoros szegélynyírót ismerteti.

A TWIN 18V/36V DO MORE VOLT termékcsalád valamennyi akkumulátora (Bxxx Li) és töltőkészüléke (Cxxx Li) használható.

FIGYELEM! A készülék és az akkumulátor károsodásának veszélye. Ha a készüléket nem megfelelő akkumulátorral üzemeltetik, akkor a készülék és az akkumulátor is károsodhat.

- A készüléket csak az előírás szerinti akkumulátorral használja.

TUDNIVALÓ A TWIN 18V/36V DO MORE VOLT termékcsaládba tartozó akkumulátorok és töltőkészülékek üzemeltetési útmutatóban további információk találhatók.

3.1 Rendeltetésszerű használat

Ezzel a szegélynyíróval azt a füvet kell nyírni, amelyet egy fűnyíróval nem lehet elérni, pl. kis pázsitfelületeken, bokrok alatt, fákon, lejtőkön, gyepszegélynél vagy falaknál és épületek sarkainál.

Ez a gép magáncélú használatra készült. Bármely más felhasználás, valamint az illetéktelen módosítások vagy átépítések nem megfelelő használatnak minősülnek, és a garancia kizárását, valamint a megfelelőség elvesztését és a felhasználónak vagy harmadik feleknek okozott károkért való felelősség elutasítását eredményezik a gyártó részéről.

3.2 Lehetséges előre látható hibás használat

A készüléket nem motoros kaszaként történő használatra tervezték, vagyis nem alkalmas erősebb zöld növényzet, fiatal aljnövényzet és bozót vágásához.

A készülék nem alkalmas nyilvános parkokban és sportlétesítményekben történő iparszerű használatra, valamint mező- és erdőgazdaságokban való alkalmazásra sem.

3.3 Maradék kockázatok

Még a készülék rendeltetésszerű használata esetén is mindig marad valamennyi ésszerű kockázat, amely nem zárható ki. A készülék fajtájából és szerkezetéből adódóan alkalmazástól függően a következő potenciális veszélyeztetések fordulhatnak elő:

- a levágott növényrészek, föld és kisebb kövek kirepülése,
- vágási részecskék belélegzése légzőkészülék viselésének elmaradása esetén,
- Vágási sérülések a forgó vágóberendezésbe nyúlás esetén.

3.4 Biztonsági és védőberendezések

FIGYELMEZTETÉS! Sérülésveszély. A sérült és kiiktatott biztonsági és védőberendezések súlyos sérüléseket okozhatnak.

- A sérült biztonsági és védőberendezéseket javíttassa meg.
- A biztonsági és védőberendezéseket soha ne iktassa ki.

3.4.1 Kioldógomb

A kioldógomb szabaddá teszi a be/ki kapcsolót. Ezzel megakadályozható a készülék véletlen bekapcsolása egyedül a be/ki kapcsoló megnyomásával.

3.4.2 Védőpajzs

Védi a kezelőt a forgó vágószáltól és a szerteszét repülő tárgyaktól.

3.4.3 Védőkengyel

Védi a növényeket és más személyeket a forgó vágószáltól. Ezenkívül falaknál történő használat esetén a vágószálat kíméli a túlzott kopástól.

3.5 A készüléken szereplő szimbólumok

3.5.1 Biztonsági jelölések

Szimbólum	Jelentés
	Az üzembe helyezése előtt olvassa el a kezelési útmutatót!
	Viseljen védőkesztyűt!
	Viseljen biztonsági lábbelit!

Szimbólum	Jelentés
	Viseljen védőszemüveget és hallásvédőt!
	Ne használjon késpengéket és körfűrészlapokat, csak vágószálat használjon!
	A készüléket ne tegye ki eső hatásának!
	A kezelésnél legyen különösen óvatos!
	A kirepülő tárgyak okozta veszély!
	Más személyeket tartson távol a veszélyzónától!
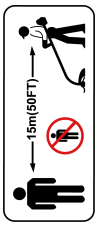	A készülék és illetéktelen személyek között a használó körüli biztonsági távolságnak legalább 15 m-nek kell lennie.
	Beállítási, tisztítási vagy karbantartási munkák előtt távolítsa el az akkumulátort.

3.5.2 Kezelési jelölések

Szimbólum	Jelentés
	A vágófejet a fűszegély nyírásához 90°-kal billentse meg: ■ Trimming: Fűnyírás ■ Edging: Fűszegélynyírás
	Nyíl a száron a vezetőfogantyú felett: A vezetőfogantyú eltolásának felső határa. Ha a nyelet ennél jobban tolják el felfelé, akkor a keze az akkumulátor eltávolításakor a vezetőfogantyúba ütközhet.
	Nyíl a száron a vezetőfogantyú alatt: A vezetőfogantyú eltolásának alsó határa. Az ezt meghaladó mértékű eltolás lefelé a készülék roszszabb kezelhetőségét eredményezi.

3.6 Termékáttekintés (01)

Sz.	Alkatrész
1	Felső fogantyú
2	Kioldógomb
3	Be/ki kapcsoló
4	Akkumulátortartó
5	Vezetőfogantyú
6	Forgatható gomb a vezetőfogantyún
7	Osztható nyél
8	Trimming/Edging átkapcsoló a vágófej megbillentéséhez (0–90°)
9	Kioldógomb a vágófej megdöntéséhez (0–45°, 5 fokozatú)
10	Vágófej motorral
11	Növényvédő kengyel
12	Szálorsó
13	Szálvágó
14	Védőpajzs
15*	Akkumulátor*
16*	Töltőkészülék*
17**	Fali függesztőhorog**

**: A komplett készletben (cikksz.: 114146)*

***: Opció (cikksz.: 114184)*

3.6.1 Billenthető és dönthető vágófej

A fűnyíró billenthető és dönthető vágófejjel rendelkezik:

- Billentés 0 és 90° között fűszegély nyírásához
- Dőlés 0 és 45° között (5 fokozatú) a testmagassághoz való beállításhoz és nehezen hozzáférhető helyeken történő nyíráshoz

3.6.2 Biológiailag lebomló vágószál

A vágószál biológiailag lebomló műanyagból készül, és az ISO 17556 „OK SOIL" szabvány szerinti TÜV-tanúsítvánnyal rendelkezik. Ez garantálja a természetes körülmények között 24 hónapon belül bekövetkező teljes biológiai lebomlást.

3.7 A szállítmány tartalma

A szállítási terjedelem az alább felsorolt tételeket tartalmazza. Ellenőrizze, hogy minden tétel megvan-e:

Sz.	Alkatrész
1	Fűnyíró
2	Védőpajzs 2 csavarral
3	Növényvédő kengyel
4	Vezetőfogantyú
5	Kezelési útmutató
6*	Akkumulátor*
7*	Töltőkészülék*

**: Önálló készülék esetén nem része a szállítmánynak, de a teljes készlet tartalmazza.*

4 ÖSSZESZERELÉS

⚠ FIGYELMEZTETÉS! Veszélyek nem teljes összeszerelés miatt! Egy nem teljesen összeszerelt gép üzemeltetése súlyos sérülésekhez vezethet.

- A gépet csak teljesen összeszerelt állapotban üzemeltesse!
- Az akkut csak akkor tegye be a készülékbe, ha az teljesen össze van szerelve!

4.1 Osztható nyél összeállítása (02)

1. Hajtsa szét az osztható nyelet.
2. Dugja egymásba szorosan az osztható nyelet a rugók bekattanásáig.

4.2 Védőpajzs és növényvédő kengyel felszerelése (03)

Védőpajzs felszerelése

1. A védőpajzsot (03/1) hátulról tolja rá (03/a) a vágófejre. Ügyeljen arra, hogy a vágószál szabadon legyen.
2. A két csavart (03/2) dugja be (03/b) és rögzítse szorosan csavarral.

Növényvédő kengyel felhelyezése

1. Hajtsa fel a növényvédő kengyelt (03/3).
2. Helyezze be (03/c) a növényvédő kengyelt a furatokba (03/4).

4.3 Vezetőfogantyú rögzítése (04)

1. A vezetőfogantyút (04/1) tegye fel (04/a) a nyélre (04/2).
2. Dugja be (04/b) a Anya csapot (04/3) a vezetőfogantyúba.
3. A csavart a forgatható gombbal (04/4) együtt dugja át (04/c) a vezetőfogantyún az anyacsavarba.
4. Szorítsa meg a csavart a vezetőfogantyú szoros rögzítéséhez.

5 ÜZEMBE HELYEZÉS

5.1 A szállevágó szállításvédőjének eltávolítása

A szálvágó szállításvédőjét az első használat előtt távolítsa el.

5.2 Akkumulátor feltöltése

Ügyeljen a töltési üzemmód hőmérsékleti tartományára, lásd a műszaki adatokat.

TUDNIVALÓ Részletes információért olvassa el az akkumulátor és a töltő külön kezelési útmutatóját:

- Kezelési útmutató 443998: akkumulátorok
- Kezelési útmutató 443999: töltőkészülékek

5.3 Akkumulátor behelyezése és kivétele (05)

FIGYELEM! Az akkumulátor károsodásának veszélye. Ha használat után az akku a gépben marad, akkor emiatt az akku károsodhat.

- Közvetlenül a használat után az akkut húzza ki a gépből és tárolja fagytól védett helyen.
- Az akkut közvetlenül csak a munka megkezdése előtt tegye be a gépbe.

Az akkumulátor behelyezése

1. Az akkumulátort (05/1) kattanásig (05/a) tolja be az akkumulátortartóba (05/2).

Az akkumulátor kihúzása

1. Az akkumulátoron lévő kioldógombot (05/3) nyomja meg és tartsa lenyomva.
2. Húzza ki az akkumulátort (05/b).

6 KEZELÉS

Fűszegélynyíró vagy motoros kasza használata közben mindig viseljen személyi védőfelszerelést:

- Fűszegélynyíró esetén: Hallásvédő, védőszemüveget, stabil lábbeli
- Motoros kasza esetén: Hallásvédő, védőszemüveg, stabil lábbeli, kesztyű, biztonsági cipő

⚠ FIGYELMEZTETÉS! Súlyos sérülések veszélye a készülék károsodása és szokatlan üzemállapotai miatt. A meglazuló alkatrészek súlyos sérüléseket okozhatnak. Azonnal állítsa le a készüléket/gépet és vegye ki az akkumulátort. Ezután ellenőrizze, hogy az összes mozgó alkatrész teljesen megállt:

- Kemény tárggyal való ütközés után: Ellenőrizze a készülék/gép sérüléseit, és javítsa ki azokat. A készüléket/gépet csak ezt követően kapcsolja be újra és kezdje üzemeltetni.
- Ha a készülék/gép szokatlanul rezeg: Azonnal ellenőrizze a készülék/gép sérüléseit. A sérült alkatrészeket cserélje ki vagy javítsa meg. Keresse meg és rögzítse újra a meglazult alkatrészeket.

- A készülék bekapcsolása előtt ellenőrizze, hogy az összes készülékrész csavarozása szoros-e.
- Úgy rögzítse a vágószerszámokat, hogy működés közben ne lazulhassanak meg.

6.1 A készülék be- és kikapcsolása (06)

1. Álljon biztosan.
2. A készüléket két kézzel tartsa. A vágófejet ne tegye le a földre.
3. Az egyik kezével fogja meg a felső fogantyút (06/1), a másik kezével pedig a vezetőfogantyút (06/2).
4. Nyomja meg a kioldógombot (06/3).
5. Nyomja meg és tartsa nyomva a be/ki kapcsolót (06/4). A készülék működik. A kioldógombot el lehet engedni.
6. A fűnyírót néhány pillanatig üresjáratban járassa. Eközben a gép a vágószálat a megfelelő hosszúságra vágja le.
7. A be/ki kapcsoló elengedésekor a készülék kikapcsol.

⚠ FIGYELMEZTETÉS! Vágási sérülések veszélye. A kikapcsolást követően a damilfej még néhány másodpercig forog. Benyúlás esetén vágási sérülések veszélye áll fenn.

- Várjon, amíg a damilfej teljesen meg nem áll.

6.2 Vezetőfogantyú eltolása (07)

1. Forgatással lazítsa meg a forgatható gombot (07/1).
2. Tolja a vezetőfogantyút (07/2) felfelé (07/a) vagy lefelé (07/b) a nyíl jelzésig (07/3).
3. Szorítsa meg a forgatható gombot.

6.3 A vágószál hosszabbítása működés közben

A vágószál minden indításkor automatikusan meghosszabbodik. Ezzel egy kis darab új vágószál csévélődik le a szálorsóról, és az elhasználódott szálvéget a szálvágó levágja.

6.4 Fű nyírása – Vágófej megdöntése (08)

A dőlésszög megváltoztatásával nehezen hozzáférhető helyeken is végezhet fűnyírást, pl. padok, kiszögellések stb. alatt.

1. A vágófejen (08/2) lévő kioldógombot (08/1) nyomja meg és tartsa nyomva (08/a).
2. A vágófejet döntse a kívánt állásba, majd kattintsa be (08/b).
3. A kioldógombot engedje el.

6.5 Fűszegély nyírása – Vágófej billentése (09)

Fűszegély nyírásához a vágófej függőleges helyzetbe billenthető.

1. Nyomja meg (09/a) a Trimming/Edging átkapcsolót (09/1).
2. A vágófejet (09/2) billentse (09/b) kattanásig függőleges helyzetbe.
3. Engedje el az átkapcsolót.

6.6 Az akkumulátor töltöttségi szintjének ellenőrzése

A töltöttségjelző az akkumulátoron található.

TUDNIVALÓ Részletes információért olvassa el az akkumulátor és a töltő külön kezelési útmutatóját:

- Kezelési útmutató 443998: akkumulátorok
- Kezelési útmutató 443999: töltőkészülékek

7 MUNKAMAGATARTÁS ÉS MUNKATECHNIKA (10 – 12)

- A készüléket kapcsolja be, mielőtt a vágandó főhöz közelíti, és csak ezután engedje le a túlterhelés elkerülése érdekében.
- A készüléket kissé döntse előre (kb. 30°), hogy a vágás a vágószál csúcsával történjen. Lassan haladjon előre (10/a).
- Vágás közben a készüléket egyenletesen mozgassa (10/b) jobbra és balra.
- Hosszú füvet rétegenként kell nyírni. Mindig fentről lefelé haladjon (11).
- A készülék nagyon nagy sebességgel működtetve végzi a vágást a legjobban. Ezért ne terhelje túl a készüléket magas fű nyírásával.
- A készülék magas fűben való túlterhelése esetén a szál megszorul. A készüléket azonnal emelje fel, hogy tehermentesítse. A motor tartósan károsodhat.
- A készülékkel ne nyírjon közvetlenül kemény akadályokkal (pl. falakkal) szemben, hanem oldalról közelítsen. Ezzel kíméli a vágószálat (12).
- A készüléket érzékeny növényektől tartsa távol. A növényvédő kengyelt hajtsa vízszintes pozícióba.

8 KARBANTARTÁS ÉS ÁPOLÁS

⚠ FIGYELMEZTETÉS! Vágási sérülések veszélye. Vágási sérülések veszélye az éles szélű és még mozgó készülék-alkatrészek közé, valamint a vágószerszámokba nyúlás esetén.

- Karbantartási, gondozási és tisztítási munkák előtt mindig kapcsolja ki a készüléket. Távolítsa el az akkumulátort.
- Karbantartási, ápolási és tisztítási munkák közben mindig viseljen védőkesztyűt.

TUDNIVALÓ Javítási munkákat csak kompetens szaküzemek vagy a mi szervizeink végezhetnek.

- A készüléket ne tegye ki nedvességnek vagy nyirkosságnak. Vízzel ne fröcskölje le.
- A burkolatot és a vágókést minden használat után kefével vagy kendővel megtisztítsa. Ne használjon vizet és/vagy agresszív tisztító-, ill. oldószert – korrózióveszély és a műanyag alkatrészek károsodása következhet be.
- A készülék valamennyi szellőzőnyílását szennyeződésektől mentesen kell tartani.
- Az akkumulátort minden használat után távolítsa el és ellenőrizze, hogy vannak-e sérülések a készüléken.
- A készüléket sohase használja, ha a szálvágó pengéje hiányzik vagy sérült.
- A védőpajzsot, a damilfejet és motort mindig tartsa tisztán a fűmaradványoktól.
- Ellenőrizze az összes csavar szilárd rögzítését.
- Ellenőrizze a készülék érintkezőnek korrózióját, esetleg egy finom drótkefével tisztítsa meg, majd kontaktspray-vel permetezze be.

8.1 A szálorsó cseréje (13)

Feltétel: A készüléket ki kell kapcsolni és az akkumulátort ki kell venni a készülékből.

Tartalék szálorsó: 2 db-os készletben. A cikkszámot lásd a műszaki adatok között.

1. A két kioldógombot (13/1) egyszerre nyomja meg (13/a) és a burkolatot (13/2) vegye le.
2. Az üres szálorsót (13/3) vegye ki.
3. Az új szálorsót (13/4) tegye be (13/b).
4. A vágószálat a damilfej nyílásán (13/5) keresztül húzza ki.
5. Helyezze vissza a burkolatot és nyomja le annyira, hogy bekattanjon.
6. Helyezze be az akkumulátort a készülékbe.

9 HIBAELHÁRÍTÁS

⚠ VIGYÁZAT! Sérülésveszély. Az éles szélű és mozgó készülékalkatrészek sérüléseket okozhatnak.

- Karbantartási, ápolási és tisztítási munkák közben mindig viseljen védőkesztyűt!

TUDNIVALÓ Olyan hibák esetében, amelyek nem szerepelnek ebben a táblázatban, vagy amelyeket saját maga nem tudja kijavítani vevőszolgálatunkhoz.

Zavar	Ok	Elhárítás
Vágószál utánpótlása akad.	A szálorsó üres.	Cserélje ki a szálorsót.
A motor nem jár.	Az akkumulátor lemerült.	Töltse fel az akkumulátort.
	Az akkumulátor hiányzik vagy rosszul van elhelyezve.	Helyezze be megfelelően az akkumulátort.
	Az áramellátás megszakadt.	1. Az akkumulátort vegye ki. 2. Tisztítsa meg a készülék dugaszérintkezőit.
	A motorvédő kapcsoló túlterhelés miatt kikapcsolta a motort.	Várjon, amíg a motorvédő kapcsoló ismét bekapcsolja a motort.
A motor szakadozottan működik.	Meghibásodás	Keresse fel a gyártó szervizállomását.
	A be/ki kapcsoló hibás.	Keresse fel a gyártó szervizállomását.
A motor jár, de a vágószál nem mozdul.	Meghibásodás	Keresse fel a gyártó szervizállomását.
A készülék szokatlanul rezeg.	A szálorsó elszennyeződött.	A szálorsót tisztítsa meg, szükség esetén cserélje ki.
	Meghibásodás	Keresse fel a gyártó szervizállomását.
Az akkumulátor üzemideje jelentősen csökken.	A fű túl magas vagy túl nedves.	■ A füvet nagyobb magasságban vágja le. ■ Hagyja megszáradni a füvet.
	A vágásmagasság túl alacsony.	A füvet nagyobb magasságban vágja le.
	Az akkumulátor élettartama végére ért.	Cserélje ki az akkumulátort. Csak a gyártó eredeti tartozékait használja.
Az akkumulátor nem töltődik.	Az akkumulátorérintkezők szennyezettek.	Keresse fel a gyártó szervizállomását.
	Az akkumulátor vagy a töltőkészülék hibás.	Rendeljen pótalkatrészeket. Keresse fel a gyártó szervizállomását.
	Az akkumulátor túl meleg.	Hagyja lehűlni az akkumulátort.

10 TÁROLÁS

- A készüléket minden használat után alaposan tisztítsa meg, és tegyen fel minden védőburkolatot – ha vannak.
- Végezze el a szükséges karbantartási munkákat.
- A készüléket száraz, zárható, gyermekek által nem elérhető helyen tárolja.
- A szegélynyírót a fogantyújánál fogva akassza fel. Ily módon a vágófejet nem terheli szükségtelenül.

30 napnál hosszabb üzemszünetek előtt a következő munkákat végezze el:

- A készüléket alaposan tisztítsa meg, és száraz helyiségben tárolja.

10.1 Az akkumulátor és a töltőkészülék tárolása

TUDNIVALÓ Részletes információkért olvassa el az akkuhoz és a töltőkészülékhez tartozó külön üzemeltetési útmutatókat.

11 SZÁLLÍTÁS

Szállítás előtt tegye meg a következő intézkedéseket:

1. Kapcsolja ki a készüléket.
2. Távolítsa el az akkumulátort a készülékből.
3. Az akkumulátort előírás szerint csomagolja be (lásd alább).

„B160.6 Li" akkumulátor (cikksz. 114128)

TUDNIVALÓ Az akkumulátor névleges fogyasztása több mint 100 Wh! Ezért tartsa be a következő szállítási utasításokat!

A készülékben használt Li-ion-akkumulátorra a veszélyes árukra vonatkozó törvény érvényes, azonban egyszerűbb feltételek mellett szállítható:

- Magánfelhasználó az akkumulátort további intézkedések nélkül az utcán szállíthatja, amennyiben az szakszerűen becsomagolt állapotban van és a szállítás személyes célokat szolgál.
- Közületi felhasználó, aki a szállítást fő tevékenységi köréhez kapcsolódva végzi (pl. alkalmazási helyre/helyről bemutatókra/bemutatókról történő szállítás esetén), akkor ez a könnyítés igénybe vehető.

Az előbb említett két esetben megfelelő előzetes intézkedéseket kell tenni annak megelőzésére, hogy a beltartalom a szabadba kerüljön. Egyéb esetekben a veszélyes árukra vonatkozó törvény betartása kötelező! Ennek elmulasztása esetén a feladót és adott esetben a szállítót büntetőjogi felelősség terheli.

További tudnivalók a szállításhoz és a kiküldéshez

- A lítium-ion akkumulátorokat csak sértetlen állapotban szállítsa vagy továbbítsa!
- Az akkumulátor szállításához kizárólag az eredeti kartoncsomagolást vagy egy veszélyes termékhez alkalmas kartoncsomagolást használjon (100 Wh-nál kisebb teljesítményű akkumulátorok esetén ez szükségtelen).
- A szabad akkumulátorérintkezőket a rövidzárlat megelőzéséhez ragassza le.
- Az akkumulátort a csomagoláson belül elcsúszás ellen biztosítani kell az akkumulátor sérüléseinek elkerülésére.
- Gondoskodjon a küldemény helyes megjelöléséről és dokumentációjáról szállítás, ill. kiküldés közben (pl. csomagküldő szolgálat vagy szállítmányozás igénybe vétele esetén).
- Előzőleg tájékozódjon, hogy a kiválasztott szolgáltatóval lehetséges-e a szállítás, és küldjön értesítést.

A kiküldés előkészítéséhez javasoljuk egy veszélyes áruk terén szakértőnek számító személy bevonását. Tartsa be az esetleges további nemzeti előírásokat is.

12 ÁRTALMATLANÍTÁS

Csak az EU-tagországok számára:

A használt villamos és elektronikus berendezésekre vonatkozó 2012/19/EU sz. Európai Irányelvnek és ennek a megfelelő országok jogharmonizációjának megfelelően a már használhatatlan töltőkészülékeket külön össze kell gyűjteni és a környezetvédelmi szempontból megfelelő újra felhasználásra le kell adni.

Szakszerűtlen ártalmatlanítás esetén a már használhatatlan elektromos és elektronikus készülékek a bennük esetleg található veszélyes anyagok következtében káros hatással lehetnek a környezetre és az emberek egészségére.

Tudnivalók az elektromos és elektronikus készülékekre vonatkozó törvényről



- A használt elektromos és elektronikus készülékek nem tartoznak a háztartási hulladékhoz, hanem válogatott begyűjtése, ill. ártalmatlanításuk szükséges!
- A régi elemeket vagy akkumulátorokat, amelyek nincsenek a régi készülékbe rögzítve, leadás előtt el kell távolítani! Ezek ártalmatlanítását az akkumulátorokra vonatkozó törvény szabályozza.
- Az elektromos és elektronikus készülékek tulajdonosai, ill. használói kötelesek a készülékeket használatuk befejeztével visszaszolgáltatni.
- A végfelhasználó kizárólagos felelőssége, hogy törölje az ártalmatlanítandó régi készüléken lévő személyes jellegű adatait!

Az áthúzott hulladéktároló edény szimbólum azt jelenti, hogy az elektromos és elektronikus készülékeket nem szabad a háztartási hulladékkal ártalmatlanítani.

Az elektromos és elektronikus készülékek a következő helyeken díjtalanul leadhatók:

- Nyilvános törvényes ártalmatlanító, ill. gyűjtőpontok (pl. kommunális hulladékudvarok)
- Elektromos készülékeket forgalmazó üzletek (helyhez kötött és online), valamint kereskedők kötelesek ezeket átvenni, ill. ezt. Önként felajánlani.

Ezek az állítások csak azokra a készülékekre érvényesek, amelyeket az Európai Unió országaiban telepítettek és vásároltak, és amelyek a 2012/19/EU sz. európai irányelv hatálya alá tartoznak. Az Európai Unión kívüli országokban ezektől eltérő rendelkezések lehetnek érvényben a használt elektromos és elektronikus készülékek ártalmatlanítására vonatkozóan.

13 MŰSZAKI ADATOK

Műszaki adatok: lásd a műszaki adatok táblázatát a jelen kezelési útmutató elején.

** Megjegyzések a rezgéskibocsátási és zajkibocsátási értékekhez:*

- *A megadott rezgéskibocsátási és zajkibocsátási értékek mérésére egy szabványos mérési eljárás keretében került sor, és az összehasonlításhoz egy másik gép került alkalmazásra.*
- *A megadott rezgéskibocsátási és zajkibocsátási értékek a kitettség (rezgésterhelési fokozat) kezdeti becsléséhez is használhatók.*
- *A rezgéskibocsátási és zajkibocsátási értékek a gép tényleges használata közben a gép használati módjától és jellegétől függően a megadott értékektől eltérhetnek.*
- *Tartsa be a biztonsági intézkedéseket a biztonsággal foglalkozó fejezet szerint. Próbálja meg a rezgés miatti terhelést a lehető legalacsonyabb szinten tartani. A rezgés okozta terhelés csökkentésére vonatkozó intézkedés lehet például kesztyű viselése a gép használata közben, valamint a munkaidő korlátozása. Eközben az üzemelési ciklus minden részére figyelni kell (pl. azokra az időkre, amikor a gép ki van kapcsolva, valamint azokra, amikor ugyan be van kapcsolva, de nincs terhelve).*

14 ÜGYFÉLSZOLGÁLAT/SZERVIZ

A garanciával, javítással vagy pótalkatrészekkel kapcsolatos kérdések esetén kérjük, forduljon a legközelebbi AL-KO szervizhez. Ezek megtalálhatók az interneten a következő címen:
www.alko-garden.com/service-contacts

A pótalkatrészekkel kapcsolatos további információk itt találhatók:
www.alko-garden.com/spareparts

15 INFORMÁCIÓK A MEGFELELŐSÉGI NYILATKOZATHOZ

Minden termék megfelelőségi nyilatkozata digitálisan elérhető QR-kód vagy link segítségével, amelyek a műszaki adatok táblázatában találhatók.

16 GARANCIA

A berendezés esetleges anyag- és gyártási hibáinak elhárítása javítással vagy alkatrészcserével történik a törvényben előírt jótállási időn belül. A jótállási határidőt azon ország jogrendszere határozza meg, ahol a berendezést vásárolták.

A garancia kizárólag akkor érvényes, ha:

- betartják ezt az üzemeltetési utasítást
- szakszerűen használják a berendezést
- csak eredeti pótalkatrészeket használnak

A garancia nem érvényes

- önhatalmú javítási próbálkozás
- önhatalmú műszaki módosítások
- nem rendeltetésszerű használat esetén

A garancia nem vonatkozik:

- a használatból eredő festékhibákra,
- a kopó alkatrészekre, amelyek a pótalkatrész-katalógusban be vannak keretezve xxxxxx (x)

A garancia az első végfelhasználó vásárlásától lép életbe. Az időpont meghatározásakor a fizetési bizonylaton szereplő dátum a mérvadó. A garanciajeggyel és az eredeti fizetési bizonylattal forduljon a szakkereskedéshez vagy a legközelebbi hivatalos ügyfélszolgálathoz. A vevő eladóval szembeni kellékszavatossági jogainak törvényes érvényesítési lehetőségeit a jelen nyilatkozat nem befolyásolja.

OVERSÆTTELSE AF DEN ORIGINALE BRUGSANVISNING

Indholdsfortegnelse

1 Sikkerhedsanvisninger ... 197
1.1 Generelle sikkerhedsanvisninger for elværktøjer ... 197
1.1.1 Arbejdspladssikkerhed ... 197
1.1.2 Elektrisk sikkerhed ... 197
1.1.3 Personsikkerhed ... 197
1.1.4 Brug og håndtering af den elektriske maskine ... 198
1.1.5 Brug og håndtering af den batteridrevne maskine ... 198
1.1.6 Service ... 198
1.2 Sikkerhedsanvisninger til plænetrimmer og plænekantstrimmer ... 199
1.3 Vibrationsbelastning ... 199
1.4 Støjbelastning ... 200
1.5 Sikkerhedsanvisninger om batteri og oplader ... 200
1.6 Sikkerhedsanvisninger vedr. betjening ... 200
2 Om denne brugsanvisning ... 201
2.1 Symboler på forsiden ... 201
2.2 Symboler og signalord ... 201
3 Produktbeskrivelse ... 201
3.1 Tilsigtet brug ... 201
3.2 Forudsigelig forkert brug ... 202
3.3 Restrisici ... 202
3.4 Sikkerheds- og beskyttelsesanordninger ... 202
3.4.1 Oplåsningsknap ... 202
3.4.2 Beskyttelsesskærm ... 202
3.4.3 Beskyttelsesbøjle ... 202
3.5 Symboler på apparatet ... 202
3.5.1 Sikkerhedssymboler ... 202
3.5.2 Betjeningssymbol ... 203
3.6 Produktoversigt (01) ... 203
3.6.1 Skærehoved, der kan vippes og justeres i hældning ... 203
3.6.2 Biologisk nedbrydelig skæretråd . 203
3.7 Leveringsomfang ... 203
4 Montering ... 204
4.1 Samling af flerdelt skaft (02) ... 204
4.2 Montering af beskyttelsesskærm og plantebeskyttelsesbøjle (03) ... 204
4.3 Fastgørelse af styrehåndtag (04) ... 204
5 Ibrugtagning ... 204
5.1 Afmontering af transportbeskyttelsen på trådafskæreren ... 204
5.2 Opladning af batteri ... 204
5.3 Isætning og udtagning af det genopladelige batteri (05) ... 204
6 Betjening ... 204
6.1 Tænding og slukning af apparatet (06) ... 205
6.2 Forskydning af styrehåndtag (07) ... 205
6.3 Forlængning af skæretråden under brug ... 205
6.4 Trimning af græs – Hældning af skærehoved (08) ... 205
6.5 Klipning af plænekanter – Vipning af skærehoved (09) ... 205
6.6 Kontrol af batteriets ladetilstand ... 205
7 Arbejdsmåde og arbejdsteknik (10 – 12) .. 205
8 Service og vedligeholdelse ... 205
8.1 Skift af trådspolen (13) ... 206
9 Hjælp ved fejl ... 206
10 Opbevaring ... 207
10.1 Opbevaring af batteri og oplader ... 207
11 Transport ... 207
12 Bortskaffelse ... 208
13 Tekniske data ... 208
14 Kundeservice/service ... 208
15 Information til overensstemmelseserklæringen ... 209
16 Garanti ... 209

1 SIKKERHEDSANVISNINGER

1.1 Generelle sikkerhedsanvisninger for elværktøjer

⚠ ADVARSEL! Læs alle sikkerhedsanvisninger, generelle anvisninger, illustrationer og tekniske data, som maskinen er udstyret med. *Manglende overholdelse af de efterfølgende anvisninger kan forårsage elektrisk stød, brand og/eller alvorlige personskader.*

- **Opbevar alle sikkerhedsanvisninger med henblik på fremtidig brug.**

Begrebet "maskine", der anvendes i sikkerhedsanvisningerne henviser til strømdrevne maskiner (med strømkabel) eller batteridrevne maskiner (uden strømkabel).

1.1.1 Arbejdspladssikkerhed

- **Sørg altid for, at arbejdsområdet er ryddeligt og ordentligt oplyst.** *Uorden og dårligt oplyste arbejdsområder kan forårsage ulykker.*
- **Arbejd ikke med maskinen i eksplosionsfarlige omgivelser, hvor der forekommer brandfarlige væsker, gasser eller støvpartikler.** *Maskiner danner gnister, der kan antænde støv og dampe.*
- **Hold børn og andre personer på afstand, mens maskinen benyttes.** *Hvis din opmærksomhed afledes, kan du miste kontrollen over maskinen.*

1.1.2 Elektrisk sikkerhed

- **Apparatets tilslutningsstik skal passe til stikdåsen. Stikket må ikke ændres på nogen måde. Brug ikke adapterstik sammen med et beskyttelsesjordet apparat.** *Stik uden adaptere og passende stikdåser forebygger i stor grad elektrisk stød.*
- **Undgå, at kroppen kommer i kontakt med jordede genstande såsom rør, radiatorer, komfurer og køleskabe.** *Hvis din krop har jordforbindelse, forebygger det i stor grad elektrisk stød.*
- **Apparater skal beskyttes mod regn og fugt.** *Hvis der trænger vand ind i apparatet, kan der lettere afgives elektrisk stød.*
- **Brug ikke tilslutningsledningen uhensigtsmæssigt, når du bærer apparatet, hænger det op eller trækker stikket ud af stikkontakten. Hold tilslutningsledningen på afstand af varme, olie, skarpe kanter eller bevægelige dele.** *Tilslutningsledninger, der er beskadigede eller viklet sammen, gør elektrisk stød mere sandsynligt.*
- **Når du arbejder med et apparat under åben himmel, må du kun bruge forlængerledninger, der er egnet til udendørs brug.** *Når der anvendes forlængerledninger, der er egnet til udendørs brug, forebygges elektrisk stød i større grad.*
- **Hvis anvendelse af apparatet i fugtige omgivelser ikke kan undgås, skal der anvendes et fejlstrømsrelæ.** *Brugen af et fejlstrømsrelæ forebygger i stor grad elektrisk stød.*

1.1.3 Personsikkerhed

- **Vær altid opmærksom, vær bevidst om, hvad du foretager dig, og brug din sunde fornuft, når du arbejder med maskinen. Brug ikke maskiner, hvis du er træt eller påvirket af narkotika, alkohol eller medicin.** *Et øjebliks uopmærksomhed under brugen af maskinen kan føre til alvorlig personskade.*
- **Bær personlige værnemidler og altid beskyttelsesbriller.** *Der skal afhængigt af maskinens type og anvendelsesområde bæres personlige værnemidler som f.eks. støvmaske, skridsikre sikkerhedssko, beskyttelseshjelm eller høreværn, hvorved risikoen for personskade mindskes.*
- **Forebyg, at maskinen sættes i gang utilsigtet. Forvis dig om, at der er slukket for maskinen, før du slutter den til strømforsyningen og/eller batteriet samt løfter eller bærer den.** *Der er fare for ulykker, hvis du bærer maskinen og samtidigt har fingeren på tænd/sluk-knappen, eller hvis maskinen er tændt, når den sluttes til strømforsyningen.*
- **Fjern indstillingsværktøj eller skruenøgler, før du tænder maskinen.** *Et værktøj eller en nøgle, der sidder i en roterende del af maskinen, kan medføre personskade.*
- **Undgå unormale kropsstillinger. Sørg for sikkert fodfæste, og hold altid balancen.** *På denne måde kan du bedre styre maskinen i uventede situationer.*
- **Bær egnet tøj. Bær ikke løstsiddende tøj eller smykker. Hold hår og tøj væk fra bevægelige dele.** *Løstsiddende tøj, smykker og langt hår kan komme til at sidde fast i bevægelige dele.*
- **Hvis der kan monteres støvudsugnings- og -opsamlingsanlæg, skal dette tilsluttes og bruges som tilsigtet.** *Faremomenter*

som følge af støv kan reduceres ved brug af en støvudsugningsanordning.

- **Vær ikke overmodig, og tilsidesæt ikke maskinens sikkerhedsforskrifter, heller ikke selv om du kender maskinen godt efter omfattende brug.** *Uagtsom håndtering kan lynhurtigt medføre alvorlig personskade.*

1.1.4 Brug og håndtering af den elektriske maskine

- **Pas på ikke at overbelaste maskinen. Brug kun den maskine, der er egnet til arbejdet.** *Du arbejder bedre og mere sikkert med den korrekte maskine i det angivne ydelsesområde.*
- **Brug ikke maskinen med defekte kontakter.** *En maskine, der ikke længere kan tændes og slukkes, er farlig og skal repareres.*
- **Træk stikket ud af stikdåsen, og/eller fjern et udtageligt batteri, før du indstiller på maskinen, skifter indsatsværktøjsdele eller rydder maskinen væk.** *Disse forsigtighedsregler forhindrer, at maskinen startes utilsigtet.*
- **Opbevar maskinen uden for børns rækkevidde, når den ikke er i brug. Lad ikke personer bruge maskinen, hvis de ikke har sat sig ind dens brug eller ikke har læst disse anvisninger.** *Maskiner udgør en fare, hvis de bruges af uerfarne personer.*
- **Plej maskinen og indsatsværktøjet omhyggeligt. Undersøg, om bevægelige dele fungerer som de skal og ikke binder, og om dele er i stykker eller beskadiget på en sådan måde, at maskinens funktion er nedsat. Få beskadigede dele repareret, før maskinen tages i brug.** *Ulykker skyldes ofte dårligt vedligeholdte maskiner.*
- **Hold skærende/klippende værktøjer skarpe og rene.** *Omhyggeligt plejede skærende/klippende værktøjer med skarpe skære-/klippekanter går ikke så let fast og er lettere at styre.*
- **Brug maskinen, tilbehør, indsatsværktøj osv. i overensstemmelse med anvisningerne. Tag højde for arbejdsforholdene og aktiviteten, der skal udføres.** *Der kan opstå farlige situationer, hvis maskiner bruges til andet end det, de er beregnet til.*
- **Sørg for at holde grebene og gribefladerne tørre, rene og frie for olie og fedt.** *Glatte greb og gribeflader hindrer sikker betjening og kontrol over maskinen i uforudsigelige situationer.*

1.1.5 Brug og håndtering af den batteridrevne maskine

- **Lad kun de genopladelige batterier op i opladere, der anbefales af producenten.** *Der er brandfare, hvis en oplader, der kun er egnet til en bestemt type genopladelige batterier, bruges sammen med andre genopladelige batterier.*
- **Brug kun de dertil beregnede genopladelige batterier i maskinen.** *Brug af andre batterier kan medføre personskade og brandfare.*
- **Hold batterier, der ikke bruges, på afstand af hæfteklammer, mønter, nøgler, søm, skruer og andre mindre metalgenstande, der kan forårsage en direkte forbindelse af polerne.** *Kortslutning mellem batterikontakterne kan forårsage forbrændinger og brand.*
- **Ved forkert anvendelse kan der sive væske ud af det genopladelige batteri. Undgå enhver kontakt med væsken. Ved utilsigtet kontakt skylles med vand. Søg læge, hvis væsken kommer i øjnene.** *Udsivende væske fra det genopladelige batteri kan medføre hudirritation og forbrændinger.*
- **Brug ikke beskadigede eller ombyggede batterier eller beskadigede eller ombyggede maskiner.** *Beskadigede eller ombyggede batterier kan forholde sig uforudsigeligt og medføre brand, eksplosion og personskaderisiko.*
- **Et batteri eller værktøj skal holdes væk fra ild og meget høje temperaturer.** *Ild og temperaturer over 130 °C kan forårsage en eksplosion.*
- **Overhold alle anvisninger om opladning, og oplad aldrig batteriet eller den batteridrevne maskine i andet end det temperaturområde, der er angivet i brugsanvisningen.** *Forkert opladning eller opladning, der ikke er i det tilladte temperaturområde, kan ødelægge batteriet og øger brandrisikoen.*

1.1.6 Service

- **Lad kun kvalificerede fagfolk reparere maskinen og kun med originale reservedele.** *På denne måde er der sikkerhed for, at maskinens sikkerhedsfunktioner opretholdes.*
- **Udfør aldrig service på beskadigede batterier.** *Service på batterier må udelukkende ud-*

føres af producenten eller et autoriseret kundeserviceværksted.

1.2 Sikkerhedsanvisninger til plænetrimmer og plænekantstrimmer

(a) **Brug ikke apparatet i dårligt vejr, især ikke i tordenvejr.** Dette reducerer risikoen i forbindelse med lynnedslag.

(b) **Undersøg, om der findes vildtlevende dyr i apparatets arbejdsområde.** Vildt kan blive kvæstet af det arbejdende apparat.

(c) **Undersøg omhyggeligt arbejdsområdet, og fjern alle sten, grene, tråde, knogler og andre fremmedlegemer.** Dele, der slynges ud, kan forårsage personskader.

(d) **Før brug af apparatet skal efterprøves, om skæreværktøjet og skæremodulet er ubeskadiget.** Beskadigede dele gør det lettere at pådrage sig personskader.

(e) **Efterprøv, om ledningen og eventuelle forlængerledninger udviser tegn på beskadigelse eller ældning før brug. Hvis kablet bliver beskadiget eller slidt under driften, skal apparatet slås fra. Berør ikke kablet, før stikket er trukket ud.** En beskadiget ledning eller forlængerledning kan forårsage elektrisk stød, brand og/eller alvorlig personskade.

(f) **Beskyttelsesafdækningerne må ikke afmonteres eller kortsluttes. Beskyttelsesafdækningerne skal være monteret og fungere korrekt!** En løs, beskadiget eller ikke korrekt fungerende beskyttelsesafdækning kan føre til personskade.

(g) **Hold alle ventilationsåbninger fri af snavs.** Tilstoppede ventilationsåbninger og snavs kan medføre overophedning eller brandfare.

(h) **Bær øjen- og høreværn.** Egnede personlige værnemidler reducerer personskader.

(i) **Bær altid skridsikre beskyttelsessko under brug af apparatet. Arbejd aldrig barfodet eller med åbne sandaler.** Dermed minimeres farer, der kan forårsage fodskader, hvis du kommer i berøring med det roterende skæreværktøj.

(j) **Bær altid beskyttelsestøj, såsom lange bukser, der beskytter operatørens ben under brug af apparatet.** Kontakt med det roterende skæreværktøj eller skæretråden fører til personskader.

(k) **Hold uvedkommende væk fra motorens arbejdsområde under driften.** Dele, der slynges ud, kan medføre alvorlige personskader.

(l) **Brug aldrig apparatet højere end til taljen.** Dette hjælper mod utilsigtet kontakt med skæretråden og gør det muligt at have bedre styr over apparatet i uventede situationer.

(m) **Apparatet må ikke anvendes i vådt græs. Gå, løb aldrig.** På den måde reduceres skrid- og faldfaren samt mulig personskade.

(n) **Apparatet må ikke anvendes på meget stejle skråninger.** Dermed er det mindre sandsynligt, at du mister balancen, skrider og falder, hvilket kan forårsage personskade.

(o) **Vær helt sikker på, at du står sikkert, når der arbejdes på skråninger. Arbejd altid på tværs af skråningen, aldrig op eller ned. Vær meget forsigtigt, hvis arbejdsretningen skal ændres.** Dermed er det mindre sandsynligt, at du mister balancen, skrider og falder, hvilket kan forårsage personskade.

(p) **Hold alle strømkabler og -ledninger væk fra skæreområdet.** Strømkabler eller -ledninger kan være skjult i hække eller buske og dermed utilsigtet blive skåret over eller beskadiget af skæretråden eller kniven.

(q) **Hold tilstrækkelig afstand til det roterende skæreværktøj eller skæretråden under arbejdet. Ved fjernelse af fastklemt materiale skal sikres, at apparatet ikke længere er tilsluttet strømkilden.** Det roterende skæreværktøj eller skæretråden kan forårsage alvorlig personskade.

(r) **Bær kun apparatet, når den er slukket, og hold den væk fra kroppen.** Hvis apparatet håndteres korrekt, bliver tilfældig kontakt med den roterende skæretråd eller kniv langt mindre sandsynlig.

(s) **Brug kun reserveskærehoveder, plastikreservetråde og -knive, som overholder fabrikantens specifikationer.** Forkerte reservedele kan medføre tab af styringen, brud og personskade.

(t) **Skift aldrig plastikskæretråde eller -kniv med metalskæretråd eller -kniv.** Brugen af ikke-godkendt skæreværktøj kan forårsage personskade.

1.3 Vibrationsbelastning

- **Fare pga. vibration**
  Den faktiske vibrationsemissionsværdi under brug af apparatet kan afvige fra den værdi, som producenten har angivet. Vær opmærksom på følgende indflydelsesfaktorer før og under brug:
  - Bruges apparatet som tilsigtet?
  - Skæres eller forarbejdes materialet korrekt?
  - Er apparatet i en ordentlig brugbar tilstand?

- Er skæreværktøjet slebet korrekt, og er det korrekte skæreværktøj monteret?
- Er der monteret holdegreb eller ekstra vibrationsgreb, og er de fast forbundet med apparatet?

- Brug kun apparatet med den hastighed, der er foreskrevet til det pågældende arbejde. Undgå maksimal hastighed, så larm og vibrationer minimeres.
- Apparatets larm og vibrationer kan blive forøget som følge af ukorrekt brug og service. Dette medfører sundhedsskader. Sluk apparatet i disse tilfælde med det samme, og få den repareret af et autoriseret serviceværksted.
- Belastningen som følge af vibrationer afhænger af det arbejde, der udføres eller af apparatets brug. Vurder belastningen, og sørg for tilstrækkelige arbejdspauser. Dermed reduceres belastningen som følge af vibrationer over hele arbejdstiden.
- Bruges apparatet i længere tid, udsættes brugeren for vibrationer, hvilket kan give kredsløbsforstyrrelser ("hvide fingre"). Bær handsker, og hold hænderne varme for at minimere denne risiko. Fastslås symptomer på "hvide fingre", skal en læge opsøges med det samme. Til disse symptomer hører: Følelsesløshed, snurren, kløen, smerter, ingen kraft, eller farven eller hudens tilstand ændrer sig. Disse symptomer angår normalt fingre, hænder eller pulsen. Er temperaturerne udendørs lave, er risikoen større.
- Hold længere pauser i løbet af arbejdsdagen, så du kan komme dig igen efter larm og vibrationer. Planlæg dit arbejde således, at apparater, der danner kraftige vibrationer, bruges fordelt over flere dage.
- Får du en ubehagelig fornemmelse, eller ændres hudens farve på hænderne under apparatets brug, skal arbejdet afbrydes med det samme. Hold nok pauser, før træthed melder sig. Uden tilstrækkelige pauser kan et hånd-arm-vibrationssyndrom opstå.
- Minimer risikoen for at blive udsat for vibrationer. Plej apparatet som angivet i brugsanvisningen.
- Skal apparatet bruges ofte, skal du henvende dig til din forhandler for at købe antivibrationstilbehør (f.eks. greb).
- Undgå at arbejde med apparatet ved temperaturer på under 10 °C. Fastlæg en arbejdsplan for, hvordan vibrationsbelastningen kan minimeres.

1.4 Støjbelastning

Støjbelastning kan ikke undgås helt med maskinen. Brug den støjende maskine på tilladte tidspunkter. Overhold hviletider, og begræns arbejdets varighed til det nødvendigste. For din egen personlige beskyttelse og for at beskytte personer i nærheden, skal der bruges høreværn.

1.5 Sikkerhedsanvisninger om batteri og oplader

- Tag det genopladelige batteri ud af apparatet før opladning.
- Sæt det genopladelige batteri i apparatet med den rigtige polaritet.
- Tag batteriet ud af apparatet, hvis det ikke skal bruges i nogen tid.
- Kortslut ikke apparatets eller batteriets tilslutningsklemmer.

Brugsanvisninger

Overhold sikkerhedsanvisningerne til batteri og oplader i de separate brugsanvisninger:

- Brugsanvisning 443998: genopladelige batterier
- Brugsanvisning 443999: opladere

1.6 Sikkerhedsanvisninger vedr. betjening

⚠ ADVARSEL! Fare ved elektromagnetisk felt. Dette elværktøj frembringer et elektromagnetisk felt, når det bruges. Dette felt kan under bestemte omstændigheder påvirke aktive eller passive medicinske implantater.

- For et nedsætte faren for alvorlige eller dødelige kvæstelser anbefaler vi, at personer med medicinske implantater konsulterer deres læge og producenten af det medicinske implantat, før elværktøjet betjenes.

- Betjen altid apparatet med begge hænder.
- Hold altid hænder og fødder væk fra skæreanordninger, først og fremmest når motoren startes.
- Afvent skæreværktøjets stilstand, efter at motoren er blevet slukket.
- Fjern kun afklippet materiale, når motoren og skæreværket står stille.
- Berør ikke trådafklipperen ubeskyttet pga. fare for snitsår.

- Når en ny tråd er trukket ud, skal apparatet sættes i den normale arbejdsposition igen, før det tændes.
- Brug ikke skæretråde af metal!
- Beskyttelsesskærm, skæreværktøj og motor skal altid holdes fri for klipperester.
- Personer, der ikke ved, hvordan apparatet betjenes, skal sætte sig ind i håndteringen, mens motoren er slukket.
- Når der arbejdes på en skråning:
  - Arbejd aldrig på en glat, fedtet skråning.
  - Klip altid på tværs af skråningen, aldrig opad eller nedad.
  - Stå altid under skæreapparatet.
- Gør som følger efter kontakt med fremmedlegeme:
  - Sluk for motoren.
  - Kontroller, om apparatet har taget skade.

2 OM DENNE BRUGSANVISNING

- Den tyske udgave er den originale driftsvejledning. Alle andre sprog er oversættelser af den originale driftsvejledning.
- Opbevar denne brugsanvisning, så du altid kan slå op i den, når du har brug for informationer om maskinen.
- Overdrag kun maskinen til andre personer sammen med denne brugsanvisning.
- Læs og overhold sikkerhedsanvisningerne og advarslerne i denne brugsanvisning.

2.1 Symboler på forsiden

Symbol	Betydning
	Læs denne brugsanvisning omhyggeligt, før du tager produktet i brug. Det er en forudsætning for, at du kan arbejde sikkert og håndtere produktet uden forstyrrelser.
	Brugsanvisning
	Håndter li-ion-batterier forsigtigt! Overhold især anvisningerne i nærværende brugsanvisning vedrørende transport, opbevaring og bortskaffelse!
CE	Dette produkt overholder de gældende europæiske direktiver, og der er udarbejdet en overensstemmelseserklæring vedr. disse direktiver.

2.2 Symboler og signalord

⚠ FARE! Indikerer en umiddelbar farlig situation, som, hvis den ikke undgås, er livsfarlig eller medfører alvorlige kvæstelser.

⚠ ADVARSEL! Indikerer en potentiel farlig situation, som, hvis den ikke undgås, kan være livsfarlig eller medføre alvorlige kvæstelser.

⚠ FORSIGTIG! Indikerer en potentiel farlig situation, som, hvis den ikke undgås, kan medføre mindre eller moderate kvæstelser.

OBS! Indikerer en situation, som, hvis den ikke undgås, kan medføre tingsskade.

BEMÆRK Specielle anvisninger, der gør dig i stand til at forstå og håndtere maskinen bedre.

3 PRODUKTBESKRIVELSE

Denne brugsanvisning beskriver en håndbetjent plænetrimmer med batteri.

Alle genopladelige batterier (Bxxx Li) og opladere (Cxxx Li) i TWIN DO MORE 18V/36V VOLT-sortimentet kan anvendes.

OBS! Risiko for skader på apparatet og batteriet. Hvis apparatet drives med uegnede batterier, kan det føre til skader på apparatet og batterierne.

- Driv kun apparatet med de foreskrevne batterier.

BEMÆRK Der findes flere oplysninger i brugsanvisningerne til batterierne og opladerne i TWIN DO MORE 18V/36V VOLT-sortimentet.

3.1 Tilsigtet brug

Med denne plænetrimmer kan du klippe græs, hvor en plæneklipper ikke kan komme til, f.eks. på små græsplæner, under buske, ved træer, på skråninger, langs græsplænens kanter eller ved mure og hjørner af bygninger.

Denne maskine er udelukkende beregnet til privat brug. Enhver anden brug samt ikke godkendte om- eller påbygninger er mod den tilsigtede brug og bevirker, at garantien bortfalder, at overensstemmelsen ikke opfyldes, og at fabrikantens

ansvar med henblik på skader, der påføres brugeren eller udenforstående, bortfalder.

3.2 Forudsigelig forkert brug

Maskinen er ikke konstrueret til brug som motortrimmer og dermed ikke egnet til klipning af kraftige grønne planter, unge skud og buske.

Maskinen er hverken beregnet til erhvervsmæssig brug i offentlige parker, på sportspladser eller i forbindelse med landbrug og skovdrift.

3.3 Restrisici

Der er altid en vis restrisiko mulig, som ikke kan udelukkes, selv ved korrekt brug. Maskinens art og udførelse kan medføre følgende mulige farer alt efter brugen:

- Afklippet materiale, jord og små sten kan blive slynget væk.
- Indånding af partikler fra de afskårne grene, når der ikke bæres åndedrætsværn.
- Snitsår, hvis der gribes ind i det roterende skæresystem.

3.4 Sikkerheds- og beskyttelsesanordninger

⚠ ADVARSEL! Fare for kvæstelser. Sikkerheds- og beskyttelsesanordninger, der er defekte eller deaktiverede, kan medføre alvorlige kvæstelser.

- Få defekte sikkerheds- og beskyttelsesanordninger repareret.
- Sikkerheds- og beskyttelsesanordningerne må aldrig sættes ud af kraft.

3.4.1 Oplåsningsknap

Oplåsningsknappen låser tænd/sluk-knappen op. Denne funktion forhindrer, at maskinen tændes utilsigtet ved bare at trykke på tænd/sluk-knappen.

3.4.2 Beskyttelsesskærm

Beskytter brugeren mod den roterende skæretråd og objekter, der slynges væk.

3.4.3 Beskyttelsesbøjle

Beskytter planter og andre personer mod den roterende skæretråd. Skæretråden skånes også mod for stort slid under trimningen langs mure.

3.5 Symboler på apparatet

3.5.1 Sikkerhedssymboler

Symbol	Betydning
	Læs brugsanvisningen før ibrugtagning!
	Bær beskyttelseshandsker!
	Bær sikkerhedssko!
	Bær øjen- og høreværn!
	Brug ikke kniv- og rundsavsklinger, men udelukkende skæretråde.
	Der må ikke komme regn på apparatet!
	Vær særligt forsigtig under håndteringen!
	Fare som følge af bortslyngede genstande!
	Hold uvedkommende personer væk fra fareområdet!

Symbol	Betydning
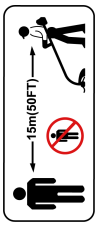	Afstanden mellem apparatet og uvedkommende personer skal mindst være 15 meter omkring brugeren.
	Tag det genopladelige batteri af før indstillings-, rengørings- eller vedligeholdelsesarbejde.

3.5.2 Betjeningssymbol

Symbol	Betydning
	Vip skærehovedet 90° til klipning af plænekanten: ■ Trimming: Trimning af græs ■ Edging: Klipning af plænekanter
	Pil på skaftet over styrehåndtaget: øverste grænse ved forskydning af styrehåndtaget. Hvis håndtaget skubbes længere opad, vil hånden støde mod ved afmontering af det genopladelige batteri på styrehåndtaget.
	Pil på skaftet under styrehåndtaget: Nederste grænse ved forskydning af styrehåndtaget. Yderligere forskydning nedad fører til ringere håndtering af apparatet.

3.6 Produktoversigt (01)

Nr.	Del
1	Øvre greb
2	Oplåsningsknap
3	Tænd/sluk-knap
4	Holder til genopladeligt batteri
5	Styrehåndtag
6	Drejeknap på styrehåndtag
7	Delbart skaft
8	Omskifter Trimming/Edging til vipning af skærehovedet (0 – 90°)
9	Oplåsningsknap til vipning af skærehovedet (0 – 45°, 5-trins)
10	Skærehoved med motor
11	Plantebeskyttelsesbøjle
12	Trådspole
13	Trådafskærer
14	Beskyttelsesskærm
15*	Genopladeligt batteri*
16*	Oplader*
17**	Vægophængskrog**

**: I kompletsættet (artikelnr. 114146)*

***: Ekstraudstyr (artikelnr. 114184)*

3.6.1 Skærehoved, der kan vippes og justeres i hældning

Plænetrimmeren er forsynet med et skærehoved, der kan vippes og justeres i hældning:

- Vipning mellem 0 og 90° til skæring af plænekanter
- Hældning mellem 0 og 45° (5-trins) til tilpasning efter kropsstørrelse og trimning af svært tilgængelige steder.

3.6.2 Biologisk nedbrydelig skæretråd

Skæretråden består af biologisk nedbrydelig kunststof og er TÜV-certificeret i henhold til ISO 17556 "OK SOIL"-standard. Dermed er en komplet biologisk nedbrydelighed under naturlige betingelser garanteret i løbet af 24 måneder.

3.7 Leveringsomfang

De her anførte komponenter følger med ved leveringen. Forvis dig om, at alle komponenter er vedlagt:

Nr.	Del
1	Plænetrimmer
2	Beskyttelsesskærm med 2 skruer
3	Plantebeskyttelsesbøjle
4	Styrehåndtag
5	Brugsanvisning
6*	Genopladeligt batteri*
7*	Oplader*

**: Ikke inkluderet i leveringen ved bestilling af apparatet som enkeltdel, men indgår dog i det komplette sæt.*

4 MONTERING

⚠ ADVARSEL! Fare ved ufuldstændig montering! Bruges et ufuldstændigt monteret apparat, kan det medføre alvorlige kvæstelser.

- Brug kun maskinen, når den er helt monteret!
- Sæt først batteriet i apparatet, når apparatet er helt monteret!

4.1 Samling af flerdelt skaft (02)

1. Udfoldeligt delbart skaft.
2. Sæt det delbare skaft fast sammen, indtil fjedrene går i indgreb.

4.2 Montering af beskyttelsesskærm og plantebeskyttelsesbøjle (03)

Montering af beskyttelsesskærm

1. Skub beskyttelsesskærmen (03/1) bagfra og på skærehovedet (03/a). Skæretråden skal ligge helt frit.
2. Sæt begge skruer (03/2) på (03/b), og skru dem fast.

Tilslutning af plantebeskyttelsesbøjle

1. Bøj plantebeskyttelsesbøjlen (03/3) op.
2. Sæt plantebeskyttelsesbøjlen i hullerne (03/4) (03/c).

4.3 Fastgørelse af styrehåndtag (04)

1. Sæt styrehåndtaget (04/1) på skaftet (04/2) (04/a).
2. Stik møtrikken (04/3) på styrehåndtaget (04/b).
3. Stik skruen med drejehoved (04/4) gennem styrehåndtaget og ind i møtrikken (04/c).
4. Skru skruen fast, så styrehåndtaget klemmes fast.

5 IBRUGTAGNING

5.1 Afmontering af transportbeskyttelsen på trådafskæreren

Fjern transportbeskyttelsen ved trådafskæreren før den første idrifttagning.

5.2 Opladning af batteri

Overhold temperaturområdet til opladningen, se de tekniske data.

BEMÆRK Der findes detaljerede oplysninger i de særskilte brugsanvisninger til genopladeligt batteri og oplader:

- Brugsanvisning 443998: genopladelige batterier
- Brugsanvisning 443999: opladere

5.3 Isætning og udtagning af det genopladelige batteri (05)

OBS! Fare for beskadigelse af batteriet. Forbliver batteriet i apparatet efter brug, kan dette ødelægge batteriet.

- Træk batteriet ud af apparatet lige efter brug, og opbevar batteriet beskyttet mod frost.
- Sæt først batteriet i apparatet lige inden brug.

Isætning af det genopladelige batteri

1. Skub batteriet (05/1) ind i batteriholderen (05/2), indtil det går i indgreb (05/a).

Udtagning af det genopladelige batteri

1. Tryk og hold på udløserknappen (05/3) på batteriet.
2. Tag det genopladelige batteri ud (05/b).

6 BETJENING

Under brug af plænetrimmeren eller buskrydderen skal der altid bæres personlige værnemidler.

- Til plænetrimmer: høreværn, beskyttelsesbriller, solidt fodtøj
- Til buskrydder: høreværn, beskyttelsesbriller, solidt fodtøj, handsker, sikkerhedssko

⚠ ADVARSEL! Ved beskadigelse og usædvanlige driftstilstande kan der opstå alvorlig personskade. Dele af apparatet, der løsner sig, kan forårsage alvorlige personskader. Sluk apparatet, og tag batteriet ud. Efterprøv derefter, om alle bevægelige dele står helt stille:

- Efter kollision med en hård genstand: Efterprøv, om apparatet er blevet beskadiget, og udfør eventuelt reparation. Slå først derefter apparatet til igen, og start driften.
- Når apparatet vibrerer usædvanligt: Efterprøv øjeblikkeligt, om apparatet er blevet beskadiget. Skift eller reparer beskadigede dele. Efterprøv, om der er løse dele, og fastgør dem igen.
- Efterprøv, om alle apparatdele er fast spændt, før apparatet tændes.
- Fastgør skæreværktøjerne, så de ikke kan løsne sig under driften.

6.1 Tænding og slukning af apparatet (06)

1. Vær sikker på, at du står stabilt.
2. Hold apparatet med begge hænder. Sæt ikke skærehovedet på jorden.
3. Hold fast i det øvre greb (06/1) med den ene hånd og styrehåndtaget (06/2) med den anden hånd.
4. Tryk på oplåsningsknappen (06/3).
5. Tryk på tænd/sluk-knappen (06/4), og hold fast. Apparatet kører. Nu kan oplåsningsknappen slippes.
6. Lad plænetrimmeren køre i tomgang et øjeblik. Klippetråden bliver så afskåret i den rigtige længde.
7. Hvis du slipper tænd/sluk-knappen, slukkes apparatet.

⚠ ADVARSEL! Fare for snitsår. Når apparatet er slukket, drejer trådhovedet stadig i nogle sekunder. Der er fare for snitsår, hvis der gribes ind i dets område.

- Vent, indtil trådhovedet står helt stille.

6.2 Forskydning af styrehåndtag (07)

1. Løsn drejeknappen (07/1).
2. Skub styrehåndtaget (07/2) opad (07/a) eller nedad (07/b) til pilemarkeringen (07/3).
3. Skru drejeknappen fast.

6.3 Forlængning af skæretråden under brug

Skæretråden forlænges automatisk ved hver start. Derved vikles et stykke ny skæretråd af trådspolen, og den brugte trådende skæres af med trådafskæreren.

6.4 Trimning af græs – Hældning af skærehoved (08)

Med ændret hældningsvinkel kan der også trimmes på utilgængelige steder, såsom under bænke, på fremspring osv.

1. Tryk på oplåsningsknappen (08/1) på skærehovedet (08/2), og hold den inde (08/a).
2. Vip skærehovedet til den ønskede stilling, og lad det gå i indgreb (08/b).
3. Slip oplåsningsknappen.

6.5 Klipning af plænekanter – Vipning af skærehoved (09)

Til klipning af plænekanter kan skærehovedet vippes til lodret stilling.

1. Tryk på omskifteren Trimming/Edging (09/1) (09/a).
2. Vip skærehovedet (09/2) til lodret stilling (09/b), indtil den går i indgreb.
3. Løsn omskifteren.

6.6 Kontrol af batteriets ladetilstand

Ladetilstanden vises på batteriet.

BEMÆRK Der findes detaljerede oplysninger i de særskilte brugsanvisninger til genopladeligt batteri og oplader:

- Brugsanvisning 443998: genopladelige batterier
- Brugsanvisning 443999: opladere

7 ARBEJDSMÅDE OG ARBEJDSTEKNIK (10 – 12)

- Tænd apparatet, inden du nærmer dig det græs, der skal klippes, og sænk den først da, så overbelastning undgås.
- Vip apparatet en smule fremefter (ca. 30°), så der skæres med skæretrådens spids. Gå langsomt frem (10/a).
- Sving apparatet ensartet fra side til side under klipningen (10/b).
- Langt græs skal slås i flere lag. Arbejd altid oppefra og nedefter (11).
- Apparatet klipper bedst ved høje hastigheder. Derfor bør apparatet ikke overbelastes af højt græs.
- Overbelastes apparatet i højt græs, blokeres tråden. Løft med det samme apparatet op, så den aflastes. Hvis du ikke gør det, kan der opstå varig beskadigelse af motoren.
- Før aldrig apparatet direkte ind mod hårde forhindringer (såsom mure), men klip på langs med forhindringer. Dette skåner skæretråden (12).
- Hold apparatet væk fra sarte planter. Vip plantebeskyttelsesbøjlen i en vandret position.

8 SERVICE OG VEDLIGEHOLDELSE

⚠ ADVARSEL! Fare for snitsår. Der er fare for snitsår, hvis de skarpe, bevægende dele samt skæreværktøjet berøres.

- Sluk altid for apparatet, før vedligeholdelse, pleje og rengøring udføres. Tag batteriet ud.
- Bær altid handsker under vedligeholdelse, pleje samt rengøring af apparatet.

BEMÆRK Reparationer må kun gennemføres af kompetente fagværksteder eller vores serviceafdelinger.

- Apparatet må ikke komme i kontakt med vand eller fugt. Sprøjt ikke med vand.
- Rengør altid huset og klippekniven med en børste eller en klud efter brug. Brug ikke vand og/eller aggressive rengørings- eller opløsningsmidler. Korrosion og beskadigelse af kunststofdele kan være en negativ virkning deraf.
- Hold alle ventilationsåbninger på apparatet fri af tilsmudsninger.
- Fjern batteriet efter brugen, og efterprøv, om maskinen er blevet beskadiget.
- Brug ikke apparatet, hvis trådafskærerens klinge mangler eller er beskadiget.
- Beskyttelsesskærm, trådhoved og motor skal altid holdes fri af klipperester.
- Efterprøv, om alle skruer sidder ordentligt fast.
- Efterprøv, om apparatets elektriske kontakter er korroderede, rens dem evt. med en fin stålpenselbørste. Påfør derefter kontaktspray.

8.1 Skift af trådspolen (13)

Forudsætning: Apparatet skal være slukket, og det genopladelige batteri skal være taget ud af apparatet.

Ekstra trådspole: 2 stk. pr. sæt. Artikelnr.; se tekniske data.

1. Tryk samtidigt på begge oplåsningsknapper (13/1) (13/a), og tag afdækningen (13/2) af.
2. Tag den tomme trådspole (13/3) ud.
3. Sæt den nye trådspole (13/4) i (13/b).
4. Før klippetråden ud gennem åbningen (13/5) på trådhovedet.
5. Monter afdækningen igen, og tryk på den, til den går i indgreb.
6. Sæt det genopladelige batteri i apparatet.

9 HJÆLP VED FEJL

FORSIGTIG! Fare for kvæstelser. Skarpe samt bevægelige maskindele kan medføre kvæstelser.

- Bær altid handsker under vedligeholdelse, pleje samt rengøring af maskinen!

BEMÆRK Henvend dig til vores kundeservice ved forstyrrelser, der ikke er anført i denne tabel, eller som du ikke selv kan afhjælpe.

Fejl	Årsag	Afhjælpning
Der tilføres ikke klippetråd.	Trådspolen er tom.	Skift trådspolen.
Motor kører ikke.	Det genopladelige batteri er tomt.	Lad batteriet op.
	Det genopladelige batteri mangler eller er ikke korrekt isat.	Sæt det genopladelige batteri korrekt i.
	Strømforsyningen er afbrudt.	1. Tag det genopladelige batteri ud. 2. Rens apparatets kontakter.
	Motorværnet har slået motoren fra som følge af overbelastning.	Vent, indtil motorværnet frigiver motoren igen.
Motoren arbejder med afbrydelser.	Fejl i apparatet	Opsøg producentens serviceværksted.
	Tænd/sluk-knappen er defekt.	Opsøg producentens serviceværksted.
Motor i gang, men skæretråden bevæger sig ikke.	Fejl i apparatet	Opsøg producentens serviceværksted.

Fejl	Årsag	Afhjælpning
Apparatet vibrerer usædvanligt.	Trådspolen er snavset.	Rengør trådspolen, og skift den om nødvendigt.
	Fejl i apparatet	Opsøg producentens serviceværksted.
Batteriets driftstid falder tydeligt.	Græsset er højere eller mere fugtigt end acceptabelt.	■ Klip græsset i en højere højde. ■ Lad græsset tørre.
	Klippehøjden er lavere end acceptabelt.	Klip græsset i en højere højde.
	Det genopladelige batteris levetid er udløbet.	Skift batteriet. Brug kun fabrikantens originale tilbehør.
Det genopladelige batteri kan ikke oplades.	Batteriets kontakter er snavsede.	Opsøg producentens serviceværksted.
	Batteriet eller opladeren er defekt.	Bestil reservedele. Opsøg producentens serviceværksted.
	Batteriet er uacceptabelt varmt.	Lad batteriet køle af.

10 OPBEVARING

- Redskabet skal gøres grundigt rent efter hver brug. Placér evt. også alle sikkerhedsafdækninger.
- Udfør nødvendige vedligeholdelsesarbejder.
- Opbevar redskabet i et tørt, aflåst rum og utilgængeligt for børn.
- Hæng plænetrimmeren i grebet. Dermed belastes skærehovedet ikke unødigt.

Udfør følgende arbejdstrin, hvis apparatet ikke bruges i over 30 dage:

- Rengør apparatet omhyggeligt, og opbevar det i et tørt rum.

10.1 Opbevaring af batteri og oplader

BEMÆRK Detaljerede informationer findes i de særskilte brugsanvisninger til batteri og oplader.

11 TRANSPORT

Udfør følgende foranstaltninger før transporten:

1. Sluk apparatet.
2. Tag det genopladelige batteri ud af apparatet.
3. Pak det genopladelige batteri ind, som foreskrevet (se nedenfor).

Genopladeligt batteri "B160.6 Li" (art.nr. 114128)

BEMÆRK Det genopladelige batteris mærkeenergi er højere end 100 Wh! Overhold derfor de efterfølgende transportanvisninger!

Det monterede li-ion batteri er underlagt loven om farligt gods, men kan dog transporteres under forenklede betingelser:

- Batteriet kan uden videre påbud transporteres af brugeren på veje, hvis batteriet er indpakket i den originale emballage og transporten er af privat art.
- Erhvervsmæssige brugere, der udfører transporten i forbindelse med arbejdet (såsom transport til eller fra byggepladser eller ved præsentationer), kan ligeledes følge de forenklede betingelser.

I begge af de ovenfor beskrevne tilfælde skal der ubetinget træffes forholdsregler, så batteriet ikke kan blive utæt. I alle andre tilfælde skal bestemmelserne i loven om farligt gods ubetinget overholdes! Ved tilsidesættelse kan afsenderen eller speditøren pålægges store bøder.

Flere anvisninger vedrørende transport og forsendelse

- Litium-ion batterier må kun transporteres eller sendes i ubeskadiget tilstand!

- Brug den originale kasse eller en egnet kasse til farligt gods til en transport (ikke nødvendigt ved batterier med en mærkeenergi på mindre end 100 Wh).
- Tildæk de åbne kontakter på batteriet, så kortslutning forebygges.
- Batteriet må ikke ligge løst i emballagen, da det derved kunne blive beskadiget.
- Forvis dig om, at forsendelsen markeres og dokumenteres korrekt under en transport eller forsendelse (såsom med en pakkeposttjeneste eller speditør).
- Informér dig på forhånd, om en transport kan udføres med den udvalgte tjenesteudbyder, og advisér forsendelsen.

Forberedelsen af forsendelsen bør overvåges af en ekspert i transport af farligt gods. Overhold også eventuelle supplerende nationale forskrifter.

12 BORTSKAFFELSE

Gælder kun i EU-lande:

Iht. det europæiske direktiv 2012/19/EU om affald af elektrisk og elektronisk udstyr skal kasserede ladeaggregater indsamles separat og genbruges iht. gældende miljøforskrifter.

Ved forkert bortskaffelse kan elektrisk og elektronisk affald have skadelige virkninger på miljøet og menneskers sundhed på grund af den mulige tilstedeværelse af farlige stoffer.

Henvisninger til loven om elektrisk og elektronisk udstyr



- Elektrisk og elektronisk udstyr må ikke smides ud med det almindelige husholdningsaffald, men skal bortskaffes særskilt!
- Udtjente batterier samt udtjente genopladelige batterier, som ikke er fast monteret i det brugte redskab, skal tages ud, før redskabet smides ud! Bortskaffelsen af batterier er reguleret af loven.
- Ejeren eller brugeren af elektrisk og elektronisk udstyr er forpligtet til at returnere udstyret efter brug iht. loven.
- Slutbrugeren er selv ansvarlig for at slette alle personlige oplysninger på det gamle udstyr!

Symbolet med en overstreget affaldsspand betyder, at elektrisk og elektronisk udstyr ikke må smides ud med det almindelige husholdningsaffald.

Elektrisk og elektronisk udstyr kan afleveres uden vederlag de følgende steder:

- Offentlige affaldsdeponier (f.eks. kommunale lossepladser)
- Forretninger, der sælger elektrisk udstyr (stationære og online), hvis forhandleren er forpligtet til at tage udstyret retur eller hvis forhandleren tilbyder dette selv.

Disse informationer gælder kun for udstyr, der er installeret og solgt i EU-lande, hvor EU-direktivet 2012/19/EU er gældende. I lande uden for den Europæiske Union kan der være andre bestemmelser for bortskaffelse af elektrisk og elektronisk udstyr.

13 TEKNISKE DATA

Tekniske data: Se tabellen med tekniske data i starten af denne brugsanvisning.

** Oplysninger om vibrationsemissions- og støjemissionsværdier:*

- *De anførte vibrationsemissions- og støjemissionsværdier er målt iht. en standardiseret afprøvningsmetode og kan bruges til at sammenligne en maskine med en anden.*
- *De anførte vibrationsemissions- og støjemissionsværdier kan også bruges til en indledningsvis vurdering af eksponeringen (graden af vibrationseksponering).*
- *Vibrationsemissions- og støjemissionsværdierne kan under den faktiske brug af maskinen være anderledes end den anførte værdi, hvilket afhænger af måden, som maskinen bruges på.*
- *Overhold sikkerhedsforholdsreglerne i henhold til sikkerhedskapitlet. Sørg for at forsøge at holde belastningen fra vibrationer så lav som muligt. Eksempler på reduktion af vibrationsbelastningen er brug af handsker under arbejdet med maskinen samt forkortelse af brugstiden. Der skal tages højde for alle aspekter af driftscyklussen (for eksempel tider, hvor maskinen er slukket, og tider, hvor den er tændt, men kører uden belastning).*

14 KUNDESERVICE/SERVICE

Henvend dig til nærmeste AL-KO serviceværksted ved spørgsmål til garanti, reparation eller reservedele. Serviceværksteder findes på følgende internetside:
www.alko-garden.com/service-contacts

Yderligere oplysninger om reservedele findes på:
www.alko-garden.com/spareparts

15 INFORMATION TIL OVERENSSTEMMELSESERKLÆRINGEN

Overensstemmelseserklæringen for hvert produkt kan tilgås digitalt via QR-kode eller link, som er inkluderet i tabellen over tekniske data.

16 GARANTI

Inden for den lovbestemte reklamationsperiode reparerer eller udskifter vi efter eget skøn eventuelle materiale- eller fabrikationsfejl på maskinen. Reklamationsperioden bestemmes af loven i det land, hvor maskinen er købt.

Vores garanti gælder kun, hvis:

- brugsanvisningen følges
- maskinen behandles korrekt
- der bruges originale reservedele

Garantien bortfalder ved:

- egenhændige forsøg på reparation
- egenhændige tekniske ændringer
- ukorrekt brug

Følgende er ikke omfattet af garantien:

- Lakskader, der skyldes normal slitage
- Sliddele, der er markeret med ramme xxxxxx (x) på reservedelslisten

Garantiperioden begynder med købet foretaget af den første slutforbruger. Datoen på købskvitteringen er gældende. Kontakt forhandleren, hvor maskinen er købt, eller den nærmeste autoriserede kundeservice. Medbring denne erklæring og den originale købskvittering. Denne erklæring berører ikke købers lovbestemte rettigheder over for sælger på grund af mangler.

ÖVERSÄTTNING AV ORIGINALBRUKSANVISNING

Innehållsförteckning

1 Säkerhetsanvisningar ... 211
1.1 Allmänna säkerhetsanvisningar för eldrivna maskiner/redskap ... 211
1.1.1 Säkerhet på arbetsplatsen ... 211
1.1.2 Elsäkerhet ... 211
1.1.3 Personsäkerhet ... 211
1.1.4 Användning och behandling av en eldriven maskin/ett eldrivet redskap ... 212
1.1.5 Användning och behandling av en batteridriven maskin ... 212
1.1.6 Service ... 212
1.2 Säkerhetsanvisningar för grästrimmer och gräskantstrimmer ... 212
1.3 Vibrationsbelastning ... 213
1.4 Buller ... 214
1.5 Säkerhetsanvisningar för batteri och laddare ... 214
1.6 Säkerhetsanvisningar för manövrering ... 214
2 Om denna bruksanvisning ... 215
2.1 Symbol på titelsida ... 215
2.2 Teckenförklaring och signalord ... 215
3 Produktbeskrivning ... 215
3.1 Avsedd användning ... 215
3.2 Förutsebar felanvändning ... 215
3.3 Resterande risker ... 215
3.4 Säkerhets- och skyddsanordningar ... 216
3.4.1 Låsknapp ... 216
3.4.2 Skyddsplåt ... 216
3.4.3 Skyddsbygel ... 216
3.5 Symboler på maskinen ... 216
3.5.1 Säkerhetsmärkning ... 216
3.5.2 Manövertecken ... 216
3.6 Produktöversikt (01) ... 217
3.6.1 Tipp- och lutningsbart skärhuvud 217
3.6.2 Biologiskt nedbrytbar trimmertråd 217
3.7 Leveransomfattning ... 217
4 Montering ... 217
4.1 Sätta ihop delbart skaft (02) ... 217
4.2 Montera skyddsplatta och växtskyddsbygel (03) ... 217
4.3 Montera styrhandtag (04) ... 217
5 Start ... 218
5.1 Ta bort transportskyddet från trådavskäraren ... 218
5.2 Ladda batteriet ... 218
5.3 Ansluta och dra bort batteri (05) ... 218
6 Användning ... 218
6.1 Starta och stänga av maskin (06) ... 218
6.2 Förskjuta styrhandtag (07) ... 218
6.3 Förlänga trimmertråden under pågående drift ... 219
6.4 Trimma gräs – luta skärhuvud (08) ... 219
6.5 Trimma gräskant – tippa skärhuvud (09) ... 219
6.6 Kontrollera batteriets laddningsstatus 219
7 Arbetsbeteende och arbetsteknik (10 – 12) ... 219
8 Underhåll och skötsel ... 219
8.1 Byta trådspole (13) ... 219
9 Felavhjälpning ... 220
10 Förvaring ... 221
10.1 Lagring av batteri och laddare ... 221
11 Transport ... 221
12 Återvinning ... 221
13 Tekniska specifikationer ... 222
14 Kundtjänst/service ... 222
15 Försäkran om överensstämmelse ... 222
16 Garanti ... 222

1 SÄKERHETSANVISNINGAR

1.1 Allmänna säkerhetsanvisningar för eldrivna maskiner/redskap

⚠ VARNING! Läs igenom alla säkerhetsanvisningar, anvisningar, bilder och tekniska data som gäller för denna maskin. *Risk för elstötar, brand och/eller allvarliga personskador föreligger om säkerhetsanvisningar och annan information inte beaktas.*

- **Förvara alla säkerhetsanvisningar och information för framtida bruk.**

Begreppet ”maskin” som används i säkerhetsanvisningarna avser eldrivna maskiner (med elkabel) och batteridrivna maskiner (utan elkabel).

1.1.1 Säkerhet på arbetsplatsen

- **Se till att arbetsområdet är städat och har god belysning.** *Risk för olyckor om arbetsområdet är ostädat eller dåligt belyst.*
- **Arbeta inte med maskinen i explosionsfarlig miljö där brandfarliga vätskor, gaser eller ångor finns.** *Maskiner genererar gnistor som kan antända damm eller ångor.*
- **Håll barn och andra personer på avstånd från maskinen när den används.** *Du kan förlora kontrollen över maskinen om du blir distraherad.*

1.1.2 Elsäkerhet

- **Maskinens anslutningskontakt måste passa i eluttaget. Kontakten får inte förändras på något sätt. Använd inte adapterkontakter tillsammans med jordade maskiner.** *Oförändrade kontakter och passande eluttag minskar risken för elstöt.*
- **Undvik kroppskontakt med jordade ytor, såsom rör, element, spisar och kylskåp.** *Risken för elstötar ökar när kroppen är jordad.*
- **Utsätt inte maskinen/redskapet för regn och väta.** *Risken för elstötar ökar om vatten tränger in i en maskin/ett redskap.*
- **Använd inte anslutningskabeln till annat än vad den är avsedd för, t.ex. för att bära eller hänga upp maskinen. Dra inte heller i själva kabeln när du drar ur kontakten ur uttaget. Håll anslutningskabeln på avstånd från hetta, olja, vassa kanter och rörliga delar.** *Risken för elstötar ökar med skadade eller tilltrasslade anslutningskablar.*
- **Använd endast förlängningskablar, avsedda för utomhusbruk vid arbete utomhus.** *Risken för elstötar minskar med förlängningskablar, avsedda för utomhusbruk.*
- **Använd en jordfelsbrytare om användning i fuktig miljö inte går att undvika.** *Jordfelsbrytare minskar risken för elstötar.*

1.1.3 Personsäkerhet

- **Var uppmärksam, vaksam och använd sunt förnuft vid arbete med en maskin. Använd inte en maskin när du är trött eller är påverkad av droger, alkohol eller läkemedel.** *Ett ögonblick av ouppmärksamhet kan leda till allvarliga personskador när du använder en maskin.*
- **Använd personlig skyddsutrustning och använd alltid skyddsglasögon.** *Personlig skyddsutrustning, t.ex. andningsskydd, halksäkra säkerhetsskor, skyddshjälm eller hörselskydd skall alltid, beroende på typ av maskin och arbetssituationen och för att minska risken för skador.*
- **Undvik oavsiktlig start. Försäkra dig om att maskinen är avstängd innan du ansluter den till strömförsörjningen och/eller batteriet eller lyfter och bär den.** *Risk för olyckor föreligger om du håller fingret på strömbrytaren när du bär maskinen eller om den är startad när den ansluts till strömförsörjningen.*
- **Ta bort inställningsverktyg och skruvnycklar innan maskinen startas.** *Ett verktyg eller en nyckel som sitter i en roterande maskindel kan leda till personskador.*
- **Undvik att arbeta i onormal kroppsställning. Se till att stå stadigt och alltid hålla balansen.** *Därmed har du bättre kontroll över maskinen i oväntade situationer.*
- **Bär lämpliga kläder. Bär inga löst sittande kläder eller smycken. Håll hår och kläder borta från rörliga delar.** *Löst sittande kläder, smycken eller långt hår kan fastna i de rörliga delarna.*
- **Om dammuppsugnings- och andra uppsamlingsanordningar kan monteras, skall dessa anslutas och användas på föreskrivet sätt.** *Användning av dammuppsugning kan minska risken för skador förorsakade av damm.*
- **Invagga dig inte i falsk säkerhet. Missakta inte gällande säkerhetsregler för maskinen även om du efter längre tids användning känner till hur den skall användas.**

Oaktsamt agerande kan inom bråkdelar av en sekund leda till allvarliga personskador.

1.1.4 Användning och behandling av en eldriven maskin/ett eldrivet redskap

- **Överbelasta inte maskinen. Använd en maskin som är avsedd för det arbete du utför.** *Du arbetar bättre och säkrare med en passande maskin inom det angivna arbetsområdet.*
- **Använd inte maskiner med defekta strömbrytare.** *En maskinsom inte längre kan startas eller stängas av är farligt och måste repareras.*
- **Dra ut kontakten ur eluttaget och/eller ta ut batteriet innan du gör inställningar, byter insatsverktygsdelar eller lägger undan maskinen.** *Dessa försiktighetsåtgärder förhindrar att maskinen startar oavsiktligt.*
- **Förvara oanvända maskiner utom räckhåll för barn. Låt inte personer utan kunskaper eller inte har läst dessa anvisningar använda maskinen.** *Maskiner är farliga om de används av oerfarna personer.*
- **Var noga med underhållet av maskiner och insatsverktyg. Kontrollera att rörliga delar fungerar felfritt och inte kläms fast. Kontrollera även att inga andra delar är skadade och påverkar maskinens funktion. Lämna in maskinen för reparation av skadade delar innan den används.** *Många olyckor orsakas av dåligt underhållna maskiner.*
- **Se till att skär/klippverktyg är vassa och rena.** *Ordentligt skötta skär/klippverktyg med vassa kanter fastnar inte lika lätt och är lättare att manövrera.*
- **Använd maskin, insatsverktyg osv. enligt dessa anvisningar. Ta hänsyn till arbetssituationen och det arbete som ska utföras.** *Farliga situationer kan uppstå om maskinen används till andra syften än avsedd användning.*
- **Håll handtagen torra, rena och fria från olja och fett.** *Maskinen kan inte hållas under kontroll i oförutsedda situationer om handtagen är halkiga.*

1.1.5 Användning och behandling av en batteridriven maskin

- **Ladda endast batterierna i laddare, rekommenderad av tillverkaren.** *Brandrisk föreligger om ett batteri laddas i en laddare som inte är avsedd för denna typ av batterier.*
- **Använd endast batterier, avsedda för maskinen.** *Risk för personskador och brandrisk föreligger om andra batterier används.*
- **Förvara oanvända batterier används på tillräckligt avstånd från gem, mynt, nycklar, spik, skruv och andra metallföremål som kan orsaka en elektrisk överbryggning mellan kontakterna.** *En kortslutning mellan batterikontakterna kan leda till brännskador eller brand.*
- **Vätska kan läcka ut ur batteriet vid felaktig användning. Undvik kontakt. Skölj med vatten vid eventuell kontakt. Uppsök läkare om vätskan har kommit in i ögonen.** *Läckande batterivätska kan leda till hudirritationer eller brännskador.*
- **Använd inga skadade eller förändrade batterier resp. skadad eller förändrad maskin.** *Skadade eller förändrade batterier kan bete sig på oväntat sätt och orsaka brand, explosion eller risk för personskador.*
- **Utsätt inte ett batteri eller maskin för öppen eld eller för höga temperaturer.** *Eld eller temperaturer över 130 °C kan orsaka explosioner.*
- **Följ alla anvisningar för laddning. Ladda aldrig batteriet eller den batteridrivna maskinen utanför angivet temperaturområde i bruksanvisningen.** *En felaktig laddning eller laddning utanför tillåtet temperaturområde kan förstöra batteriet och öka brandrisken.*

1.1.6 Service

- **Låt endast behörig personal reparera maskinen och endast använda originalreservdelar.** *Det säkerställer maskinens säkerhet.*
- **Underhåll aldrig skadade batterier.** *Batterierna får endast underhållas av tillverkaren eller behörig kundtjänst.*

1.2 Säkerhetsanvisningar för grästrimmer och gräskantstrimmer

(a) **Använd inte maskinen i dåligt väder, speciellt inte vid risk för åska.** Det minskar risken att träffas av en blixt.

(b) **Undersök arbetsområdet noga och sök efter vilda djur.** Vilda djur kan skadas av aktiv maskin.

(c) **Undersök arbetsområdet noga och ta bort stenar, pinnar, trådar, ben och andra främmande föremål.** Utslungade delar kan medföra personskador.

(d) **Kontrollera alltid maskinerna före användning så att skär/klippverktyg och klippaggregat inte är skadade.** Skadade komponenter ökar skaderisken.

(e) **Kontrollera elkablar och eventuella förlängningskablar före användningen efter tecken på skador eller slitage. Stäng av maskinen och rör inte kabeln innan elkontakten är utdragen om elkabeln skadas eller slits under användningen.** En skadad el- eller förlängningskabel kan medföra elstötar, brand och/eller allvarliga personskador.

(f) **Skyddskåpor får inte demonteras eller sättas ur funktion. Skyddskåpor måste vara monterade och funktionsdugliga!** En lös, skadad eller inte funktionsduglig skyddskåpa kan medföra personskador.

(g) **Håll alla ventilationsöppningar fria från smuts.** Blockerade ventilationsöppningar och föroreningar kan medföra överhettning eller brandrisk.

(h) **Använd alltid skyddsglasögon och hörselskydd.** Lämplig personlig skyddsutrustning minskar personskador.

(i) **Använd alltid halkfria säkerhetsskor när maskinen används. Arbeta aldrig barfota eller med öppna sandaler.** Risken för skadade fötter minskar vid eventuell kontakt med skär/klippverktyg.

(j) **Använd alltid skyddskläder, t.ex. långbyxor som skyddar användarens ben när maskinen används.** Kontakt med roterande skär/klippverktyg eller trimmertråd medför personskador.

(k) **Håll personer och djur på avstånd när maskinen används.** Utslungade delar kan medföra allvarliga personskador.

(l) **Använd inte maskinen ovanför midjehöjd.** Det undviker oavsiktlig kontakt med trimmertråden och ger bättre kontroll av maskinen i oväntade situationer.

(m) **Använd aldrig maskinen i vått gräs. Gå som vanligt, spring aldrig.** Det minskar risken att halka eller falla omkull vilket kan medföra personskador.

(n) **Använd inte maskinen i mycket branta sluttningar.** Risken för att förlora kontrollen, halka eller falla minskar vilket kan medföra personskador.

(o) **Se till att stå stadigt vid arbete i sluttningar, arbeta alltid tvärs mot sluttningen, aldrig uppåt eller neråt och var mycket försiktig när arbetsriktningen ändras.** Risken för att förlora kontrollen, halka eller falla minskar vilket kan medföra personskador.

(p) **Håll alla elkablar och -ledningar på avstånd från arbetsområdet.** Elkablar eller -ledningar kan vara dolda i häckar eller buskar, trimmertråden eller kniven kan kapa av dem och skada dem av misstag.

(q) **Håll alla kroppsdelar på avstånd från skär/klippverktyg eller trimmertråd under arbetet. Säkerställ att maskinen inte längre är ansluten till strömkällan när inklämt material tas bort.** Roterande skär/klippverktyg eller trimmertråd kan medföra allvarliga personskador.

(r) **Bär alltid en avstängd maskin och håll den vänd bort från kroppen.** Korrekt hantering av maskinen minskar sannolikheten för tillfällig kontakt med roterande trimmertråd eller kniv.

(s) **Använd endast reservskärhuvuden, plastreservtråd och klippkniv enligt tillverkarens anvisningar.** Felaktiga reservdelar kan medföra kontrollförlust, brott och personskador.

(t) **Byt inte trimmertråd eller kniv av plast mot trimmertråd eller kniv i metall.** Användning av icke godkända skär/klippverktyg kan medföra personskador.

1.3 Vibrationsbelastning

- **Fara p.g.a. vibration**
  Det faktiska vibrationsemissionsvärdet när redskapet används kan avvika från tillverkarens angivna värde. Beakta följande inverkande faktorer före resp. under användningen:
  - Används maskinen för avsett ändamål?
  - Skärs eller bearbetas materialet på rätt sätt?
  - Är maskinen i gott skick?
  - Är skärverktyget tillräckligt vasst och är rätt verktyg monterat?
  - Är handtag och i förekommande fall vibrationshandtag monterade och fast angjorda vid maskinen?
- Använd endast redskapet med det motorvarvtal som rekommenderas för arbetet. Undvik att använda maximalt varvtal för att på så sätt förebygga buller och vibrationer.
- Felaktigt underhåll samt felaktig hantering av redskapet kan leda till högre buller och allvarligare vibrationer. Detta kan leda till hälsoproblem. Stäng i sådana fall omedelbart av redskapet och lämna in den till en auktoriserad serviceverkstad för reparation.

- Belastningen av vibration är beroende av arbetsuppgifterna och hur redskapet används. Gör en uppskattning av belastningsgraden och ta raster därefter. Därigenom minskas vibrationsbelastningen över hela arbetstiden avsevärt.
- Längre tids arbete med redskapet kan leda till cirkulationsbesvär för användaren, s k ”vita fingrar”. Till förebyggande av sådana besvär bör man alltid bära arbetshandskar och hålla händerna varma. Skulle man upptäcka symptom på ”vita fingrar” ska man omgående uppsöka läkare. Till symptomen hör: känslolöshet, reducerad känsel, ilningar, klåda, smärtor, förminskad muskelstyrka, förändring av hudens färg och tillstånd. Normalt uppträder dessa symptom först på fingrar, händer och märks på pulsen. Faran är särskilt stor vid lägre utomhustemperaturer.
- Ta längre pauser under arbetsdagen för få vila från buller och vibrationer. Planera arbetet så att användning av redskapet som ger särskilt kraftiga vibrationer fördelas över flera arbetsdagar.
- Om du känner obehag eller noterar färgförändringar i huden ska du genast avbryta arbetet med redskapet. Lägg in regelbundna vilopauser under arbetet. Utan tillräckliga pauser under arbetet kan lätt hand-arm-vibrationssyndrom uppstå.
- Sök alltid minimera riskerna med att utsätta sig för vibrationer. Sköt redskapet i enlighet med anvisningarna i bruksanvisningen.
- Om redskapet används ofta ska du kontakta din återförsäljare om antivibrationstillbehör (t.ex. handtag).
- Undvik allt arbete med maskinen vid temperaturer under 10°C. Skapa en arbetsplan som begränsar exponeringen för vibrationer.

1.4 Buller

Ett visst buller från redskapet kan inte undvikas. Förlägg alltid bullriga arbeten på tillåtna tider. Respektera vilotiderna och inskränk arbetstiden till den absolut nödvändiga. Bär alltid hörselskydd under arbetet och se även till att personer i närheten bär hörselskydd.

1.5 Säkerhetsanvisningar för batteri och laddare

- Ta ut batteriet ur redskapet innan laddning.
- Lägg in batterier i redskapet med korrekt polriktning.
- Ta ur batterierna om redskapet skall förvaras under längre tid.
- Kortslut inte redskapets anslutningskontakter eller batterier.

Bruksanvisningar

Beakta säkerhetsanvisningarna för batteri och laddare i de separata bruksanvisningarna:

- Bruksanvisning 443998: batterier
- Bruksanvisning 443999: laddare

1.6 Säkerhetsanvisningar för manövrering

⚠ VARNING! Risk för elektromagnetiskt fält. Elverktyget genererar ett elektromagnetiskt fält under drift. Detta fält kan i vissa situationer påverka aktiva och passiva medicinska implantat.

- För att undvika allvarliga eller dödliga skador rekommenderar vi att personer med medicinska implantat tar kontakt med sin läkare och tillverkaren av implantatet innan elverktyget används.

- Manövrera alltid maskinen med båda händerna.
- Håll händer och fötter borta från skärhuvudet, framför allt vid start av motorn.
- Vänta alltid tills skäranordningen stannat efter det att motorn stängts av.
- Avlägsna endast gräsklipp när motorn är avstängd och skäranordningen står still.
- Rör aldrig vid trådavskäraren med oskyddade händer eftersom det annars finns risk för skärskador.
- Håll alltid maskinen i normal arbetsposition innan du startar den efter att en ny tråd har dragits ut.
- Använd aldrig skärtråd av metall!
- Håll skyddsplåt, trådhuvud och motor fria från röjningsrester.
- Personer som inte är vana vid maskinen ska först träna med avslagen motor.
- Vid arbete i sluttningar:
  - Arbeta aldrig i hala eller ostabila sluttningar.
  - Klipp alltid på tvären mot sluttningen, inte uppåt och nedåt.
  - Stå alltid nedanför skäranordningen.
- Efter kontakt med ett främmande föremål:
  - Stäng av motorn.
  - Kontrollera att maskinen inte har skadats.

2 OM DENNA BRUKSANVISNING

- Den tyska versionen utgör bruksanvisningen i original. Alla andra språkversioner är översättningar av bruksanvisningen i original.
- Förvara alltid bruksanvisningen så att du alltid kan slå upp i den när du behöver information om maskinen/redskapet.
- Lämna endast vidare maskinen/redskapet till andra personer tillsammans med denna bruksanvisning.
- Läs och beakta säkerhets- och varningsanvisningar i denna bruksanvisning.

2.1 Symbol på titelsida

Symbol	Innebörd
	Det är viktigt att läsa igenom denna bruksanvisning noga före idrifttagningen. Det är förutsättning för säkert arbete och hantering utan störningar.
	Bruksanvisning
	Hantera litiumjonbatterier försiktigt! Beakta i synnerhet anvisningarna om transport, förvaring och avfallshantering i denna bruksanvisning!
	Denna produkt stämmer överens med tillämpliga europeiska direktiv och en process för försäkran om överensstämmelse för dessa direktiv är genomförd.

2.2 Teckenförklaring och signalord

⚠ FARA! Anger en omedelbart farlig situation, som om den inte undviks, kan leda till dödsfall eller svåra personskador.

⚠ VARNING! Anger en potentiellt farlig situation, som om den inte undviks, kan leda till dödsfall eller svåra personskador.

⚠ OBSERVERA! Anger en potentiellt farlig situation, som om den inte undviks, kan leda till mindre eller medelsvåra personskador.

OBS! Anger en situation, som om den inte undviks, kan leda till materiella skador.

ANMÄRKNING Speciella anvisningar för bättre förståelse och handhavande.

3 PRODUKTBESKRIVNING

Denna bruksanvisning beskriver en handhållen batteridriven grästrimmer.

Alla batterier (Bxxx Li) och laddare (Cxxx Li) för sortimentet TWIN DO MORE 18V/36V VOLT kan användas.

OBS! Risk för skador på maskin och batteri.
Om maskinen drivs med ett olämpligt batteri finns det risk för att maskinen eller batteriet skadas.

- Använd endast maskinen med föreskrivet batteri.

ANMÄRKNING Mer information finns i bruksanvisningarna för batterier och laddare för sortimentet TWIN DO MORE 18V/36V VOLT.

3.1 Avsedd användning

Grästrimmern används för att klippa gräs där en gräsklippare inte kommer åt, t.ex. på små gräsmattor, under buskar, runt träd, på slänter, vid gräskanter. vid murar och hushörn.

Denna maskin är endast avsedd för användning på privat område. Varje annan användning samt otillåtna om- och tillbyggnader betraktas som stridande mot ändamålet och har till följd att garantin upphävs, överensstämmelsen går förlorad och varje ansvar för skador på användaren eller tredje part avvisas av tillverkaren.

3.2 Förutsebar felanvändning

Maskinen är inte avsedd som röjsåg, dvs. inte lämplig att klippa kraftigare plantor, ung undervegetation och buskar.

Maskinen är inte konstruerad för yrkesmässig användning, t.ex. i allmänna parker, sportanläggningar eller jord- och skogsbruk.

3.3 Resterande risker

Även vid korrekt användning av maskinen finns det alltid kvarvarande risker som inte helt kan elimineras. Beroende på hur maskinen används kan man av dess typ och konstruktion förutse följande risker:

- Avskuret gräs, jord och småsten slungas iväg.
- Inandning av klippningspartiklar om man inte bär andningsskydd.
- Skärskador vid beröring av roterande skäranordning.

3.4 Säkerhets- och skyddsanordningar

⚠ VARNING! Risk för personskador. Defekta eller funktionslösa säkerhets- och skyddsanordningar kan medföra allvarliga personskador.

- Reparera defekta säkerhets- och skyddsanordningar omedelbart.
- Sätt aldrig säkerhets- och skyddsanordningar ur funktion!.

3.4.1 Låsknapp

Låsknappen friger strömbrytaren. Därmed förhindras oavsiktlig start av maskinen genom att strömbrytaren trycks av misstag.

3.4.2 Skyddsplåt

Skyddar användaren från den roterande trimmertråden och ivägslungade föremål.

3.4.3 Skyddsbygel

Skyddar plantor och andra personer för den roterande trimmertråden. Dessutom förebygger den onödig förslitning av trimmertråden vid trimning intill väggar.

3.5 Symboler på maskinen

3.5.1 Säkerhetsmärkning

Symbol	Innebörd
	Läs bruksanvisningen före användning!
	Använd skyddshandskar!
	Använd säkerhetsskor!
	Använd skyddsglasögon- och hörselskydd!
	Använd inte knivblad eller cirkelsågsblad utan endast trimmertråd!
	Utsätt inte maskinen för regn!
	Var särskilt försiktig vid hantering!
	Risk för utslungade föremål!
	Håll utomstående borta från riskområdet!
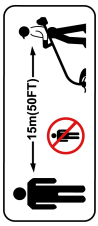	Avståndet mellan maskinen och andra personer måste vara minst 15 m runt om användarens omkrets.
	Ta bort batteriet innan inställnings-, rengöring-, eller underhållsarbeten utförs.

3.5.2 Manövertecken

Symbol	Innebörd
	Tippa skärhuvudet 90° för att trimma gräskanten: ■ Trimming: Trimma gräs ■ Edging: Trimma gräskanten
	Pil på skaftet över styrhandtaget: Övre gräns för styrhandtagets förskjutning. Handen stöter emot styrhandtaget när batteriet tas bort om handtaget skjuts för långt uppåt.
	Pil på skaftet under styrhandtaget: Undre gräns för styrhandtagets förskjutning. En förskjutning längre ner innebär sämre hantering av maskinen.

3.6 Produktöversikt (01)

Nr.	Komponent
1	Övre handtag
2	Upplåsningsknapp
3	Strömbrytare
4	Batterihållare
5	Styrhandtag
6	Vred på styrhandtag
7	Delbart skaft
8	Omställare Trimming/Edging för att tippa skärhuvudet (0 – 90°)
9	Upplåsningsknapp för att luta skärhuvudet (0 – 45°, 5-lägen)
10	Skärhuvud med motor
11	Växtskyddsbygel
12	Trådspole
13	Trådavskärare
14	Skyddsplatta
15*	Batteri*
16*	Laddare*
17**	Väggupphängningskrokar**

**: I komplettset (artikelnr. 114146)*

***: Alternativ (artikelnr. 114184)*

3.6.1 Tipp- och lutningsbart skärhuvud

Grästrimmern är utrustad med ett tipp- och lutningsbart skärhuvud:

- Tippa mellan 0 och 90° för att trimma gräskanter
- Luta mellan 0 och 45° (5-lägen) för att anpassa kroppsstorleken och trimning i svårt åtkomliga platser

3.6.2 Biologiskt nedbrytbar trimmertråd

Trimmertråden består av biologiskt nedbrytbar plast och är TÜV-certifierad enligt ISO 17556 „OK SOIL"-standard. En komplett biologisk nedbrytbarhet under naturliga villkor garanteras inom 24 månader.

3.7 Leveransomfattning

Leveransomfattningen innehåller alla positioner i listan. Kontrollera att alla positioner finns med:

Nr.	Komponent
1	Grästrimmer
2	Skyddsplatta med 2 skruvar
3	Växtskyddsbygel
4	Styrhandtag
5	Bruksanvisning
6*	Batteri*
7*	Laddare*

**: Ingår inte i leveransen för separat redskap men ingår i komplettsetet.*

4 MONTERING

⚠ VARNING! Risker till följd av ofullständig montering! Drift av ofullständigt monterad redskap kan leda till allvarliga personskador.

- Använd enbart redskapet när det är komplett monterat!
- Sätt först i batteriet när redskapet i övrigt är färdigmonterat!

4.1 Sätta ihop delbart skaft (02)

1. Fäll ut delbart skaft.
2. Sätt ihop delbart skaft tills fjädringen klickar på plats.

4.2 Montera skyddsplatta och växtskyddsbygel (03)

Montera skyddsplatta

1. Skjut på (03/a) skyddsplattan (03/1) bakifrån på skärhuvudet. Se till att trimmertråden ligger fritt.
2. Stick in (03/b) och skruva fast båda skruvar (03/2).

Skjuta på växtskyddsbygel

1. Böj upp växtskyddsbygeln (03/3).
2. Sätt in (03/c) växtskyddsbygeln i hålen (03/4).

4.3 Montera styrhandtag (04)

1. Skjut på (04/a) styrhandtaget (04/1) på skaftet (04/2).
2. Sätt (04/b) muttern (04/3) i styrhandtaget.

3. Stick in (04/c) skruven med vredet (04/4) genom styrhandtag i muttern.
4. Skruva fast skruven och kläm fast styrhandtaget.

5 START

5.1 Ta bort transportskyddet från trådavskäraren

Ta bort skyddet från trådavskäraren före första användningen.

5.2 Ladda batteriet

Beakta temperaturen för laddning av batteri, se Tekniska data.

ANMÄRKNING Se detaljerade information i de separata bruksanvisningarna för batteri och laddare:

- Bruksanvisning 443998: batterier
- Bruksanvisning 443999: laddare

5.3 Ansluta och dra bort batteri (05)

OBS! Fara kan föreligga för skador på batteriet. Om batteriet blir kvar i redskapet efter användningen kan det uppkomma skador på batteriet.

- Ta direkt ut batteriet ur redskapet efter avslutad användning och placera det i frostsäker förvaring.
- Sätt först tillbaka batteriet omedelbart före nästa användning av redskapet.

Ansluta batteri

1. Skjut in batteriet (05/1) i batterihållaren (05/2) tills det klickar på plats (05/a).

Dra bort batteri

1. Tryck upplåsningsknappen (05/3) vid batteriet och håll tryckt.
2. Dra bort (05/b) batteriet.

6 ANVÄNDNING

Använd alltid personlig skyddsutrustning när grästrimmern eller röjsågen används:

- För grästrimmer: Hörselskydd, skyddsglasögon, fasta skor
- För röjsågar: Hörselskydd, skyddsglasögon, fasta skor, handskar, säkerhetsskor

⚠ VARNING! Risk för allvarliga personskador vid föreliggande skador och onormala driftsförhållanden. Komponenter på maskinen som lossnar kan orsaka allvarliga personskador. Stäng av redskapet/maskinen omedelbart och ta ur batteriet. Kontrollera att alla rörliga delar står helt stilla:

- Efter kollision med ett hårt föremål: Kontrollera redskapet/maskinen vad gäller skador och utför en reparation. Starta inte och använd inte redskapet/maskinen innan reparationen är utförd.
- När redskapet/maskinen vibrerar på ett ovanligt sätt: Kontrollera redskapet/maskinen omedelbart vad gäller skador. Byt eller reparera skadade komponenter. Kontrollera om det finns lösa komponenter och sätt fast dem igen.
- Kontrollera innan maskinen slås på att alla maskinkomponenter har skruvats fast.
- Montera skärverktygen så att de inte kan lossna under arbetet.

6.1 Starta och stänga av maskin (06)

1. Ställ dig stadigt.
2. Håll maskinen med båda händerna. Sätt inte ned skärhuvudet på marken.
3. Håll i det övre handtaget (06/1) med den ena handen och fatta tag i styrhandtaget (06/2) med den andra handen.
4. Tryck upplåsningsknappen (06/3).
5. Tryck strömbrytaren (06/4) och håll den intryckt. Maskinen startar. Släpp upplåsningsknappen.
6. Låt grästrimmern gå på tomgång en kort stund. Trimmertråden kortas av till korrekt längd.
7. Maskinen stänger av om man släpper strömbrytaren.

⚠ VARNING! Risk för skärskador! Efter att du har kopplat ifrån grästrimmern fortsätter trådhuvudet att rotera ytterligare ett par sekunder. Risk för skärskador om man griper in i tråden.

- Vänta tills trådhuvudet har stannat.

6.2 Förskjuta styrhandtag (07)

1. Lossa vredet (07/1) en aning.
2. Skjut styrhandtaget (07/2) uppåt (07/a) eller neråt (07/b) till pilmarkeringen (07/3).
3. Dra åt vredet.

6.3 Förlänga trimmertråden under pågående drift

Trimmertråden förlängs automatiskt vid varje start. Ny trimmertråd matas fram från trådspolen och trådavskäraren skär av den förbrukade tråden.

6.4 Trimma gräs – luta skärhuvud (08)

Ändra lutningsvinkeln för att kunna trimma på svåråtkomliga ställen t.ex. under bänkar, avsatser osv.

1. Tryck upplåsningsknappen (08/1) på skärhuvudet (08/2) och håll den intryckt (08/a).
2. Luta (08/b) skärhuvudet till önskat läge tills det klickar på plats.
3. Släpp upplåsningsknappen.

6.5 Trimma gräskant – tippa skärhuvud (09)

Skärhuvudet kan tippas vertikalt för att trimma gräskanter.

1. Tryck (09/a) omställaren Trimming/Edging (09/1).
2. Tippa (09/b) skärhuvudet (09/2) vertikalt tills det klickar på plats.
3. Släpp omställaren.

6.6 Kontrollera batteriets laddningsstatus

Laddningsindikeringen finns på batteriet.

ANMÄRKNING Se detaljerade information i de separata bruksanvisningarna för batteri och laddare:

- Bruksanvisning 443998: batterier
- Bruksanvisning 443999: laddare

7 ARBETSBETEENDE OCH ARBETSTEKNIK (10 – 12)

- Starta maskinen innan du närmar dig gräset och sänk den därefter för att undvika överbelastning.
- Luta maskinen lätt framåt (ca 30°) och trimma gräset med spetsen av trimmertråden. Arbeta långsamt (10/a).
- För (10/b) maskinen jämnt åt höger och vänster.
- Långt gräs måste trimmas i flera etapper. Börja alltid uppifrån och arbeta nedåt (11).
- Maskinen arbetar som bäst när det går med mycket hög hastighet. Överbelasta inte maskinen genom att trimma i högt gräs.
- Tråden blockeras om maskinen överbelastas i mycket högt gräs. Lyft maskinen omedelbart så att den avlastas. Detta kan annars leda till permanenta skador i motorn.
- Arbeta aldrig med maskinen direkt mot hårda hinder (t.ex. murar) utan trimma istället längs med dem. Trimmertråden skonas (12).
- Håll maskinen på avstånd från ömtåliga växter. Fäll ned växtskyddsbygeln i vågrät position.

8 UNDERHÅLL OCH SKÖTSEL

VARNING! Risk för skärskador. Fara för skärskador vid beröring av vassa maskindelar i rörelse liksom knivar.

- Stäng alltid av maskinen före underhåll, skötsel och rengöring. Ta ut batteriet.
- Bär alltid skyddshandskar under underhåll, skötsel och rengöring.

ANMÄRKNING Reparationsarbeten får endast genomföras av kompetent fackhandel eller servicecenter.

- Utsätt inte maskinen för väta eller fukt. Spruta inte vatten på maskinen.
- Rengör klippknivar och hölje med en borste eller trasa efter varje användning. Använd inte vatten eller aggressiva rengörings- eller lösningsmedel – Risk för korrosion och skador på plastdelarna.
- Håll alla ventilationsöppningarna på maskinen är fria från smuts.
- Ta ut batteriet efter varje användning och kontrollera om maskinen har skadats.
- Använd inte maskinen om klingan på trådavskäraren saknas eller är skadad.
- Håll skyddsplatta, trådhuvud och motor fria från klipprester.
- Kontrollera att alla skruvar sitter fast.
- Kontrollera korrosion i elkontakterna och rengör vid behov med trådborste och kontaktspray.

8.1 Byta trådspole (13)

Förutsättning: Maskinen är avstängd och batteriet uttaget.

Reservtrådspole: i dubbelpack. Artikelnr. se Tekniska data.

1. Tryck (13/a) båda upplåsningsknappar (13/1) samtidigt och ta av kåpan (13/2).
2. Ta ut den tomma trådspolen (13/3).
3. Sätt i (13/b) en ny trådspole (13/4).

4. För in trimmertråden genom öppningen (13/5) på trådhuvudet och dra ut den.
5. Sätt tillbaka kåpan och tryck till så att den klickar på plats.
6. Sätt in batteriet i maskinen.

9 FELAVHJÄLPNING

⚠ OBSERVERA! Risk för personskador.
Vassa maskindelar och delar i rörelse kan orsaka personskador.

- Bär alltid skyddshandskar under underhåll, skötsel och rengöring!

ANMÄRKNING Vänd dig till vår kundtjänst vid fel som inte finns med i den här tabellen eller vid fel som du inte själv kan åtgärda.

Störning	Orsak	Åtgärd
Trimmertråden matas inte fram.	Trådspolen är tom.	Byt trådspolen.
Motorn går inte.	Batteriet är tomt.	Ladda batteriet.
	Batteri saknas eller är felplacerat.	Sätt i batteriet korrekt.
	Ingen strömförsörjning.	1. Ta ur batteriet. 2. Rengör maskinens instickskontakter.
	Motorskyddsbrytaren har stängt av motorn pga. överbelastning.	Vänta tills motorskyddsbrytaren aktiverar motorn igen.
Motorn kör med avbrott.	Maskinfel	Kontakta tillverkarens kundtjänst.
	Strömbrytaren är defekt.	Kontakta tillverkarens kundtjänst.
Motorn går men trimmertråden rör sig inte.	Maskinfel	Kontakta tillverkarens kundtjänst.
Maskinen vibrerar ovanligt mycket.	Trådspolen är smutsig.	Rengör trådspolen och byt vid behov.
	Maskinfel	Kontakta tillverkarens kundtjänst.
Batteritiden minskar väsentligt.	Gräset är för högt eller för fuktigt.	■ Skär gräset högre upp. ■ Låt gräset torka.
	För låg klipphöjd.	Skär gräset högre upp.
	Batteriets användningstid är slut.	Byt batteri. Använd endast originaltillbehör från tillverkaren.
Batteriet går inte att ladda.	Batterikontakterna är smutsiga.	Kontakta tillverkarens kundtjänst.
	Batteriet eller laddaren är defekt.	Beställ reservdelar. Kontakta tillverkarens kundtjänst.
	Batteriet är för varmt.	Låt batteriet svalna.

10 FÖRVARING

- Rengör redskapet noggrant efter varje användning och sätt på eventuella skyddskåpor.
- Genomför nödvändiga underhållsarbeten.
- Förvara redskapet i ett torrt, låsbart utrymme utom räckhåll för barn.
- Häng upp grästrimmern i handtaget. På så sätt belastas inte skärhuvudet i onödan.

Vid uppehåll som varar mer än 30 dagar ska följande arbeten genomföras:

- Rengör maskinen grundligt och förvara den i ett torrt utrymme.

10.1 Lagring av batteri och laddare

ANMÄRKNING Se de separata bruksanvisningarna för batteri och laddare för närmare information.

11 TRANSPORT

Vidta följande åtgärder före transport:

1. Stäng av maskinen.
2. Ta ut batteriet ur maskinen.
3. Förpacka batteriet enligt föreskrift (se nedan).

Batteri "B160.6 Li" (art.-nr. 114128)

ANMÄRKNING Batteriets märkeffekt är över 100 Wh! Beakta därför följande transportanvisningar!

Litiumjonbatteriet omfattas av bestämmelserna för transport av farligt gods och får endast transporteras under vissa förutsättningar:

- Batteriet kan utan problem transporteras av användaren i gatutrafik förutsatt att batteriet är förpackat i handelsemballage och transporten inte är yrkesmässig.
- Yrkesanvändare som genomför transporten som del av sin verksamhet, (t.ex. med leverans till byggplatser eller demonstrationer), bör även följa anvisningarna.

I både ovan angivna fall måste man i alla händelser vidta åtgärder som gör att innehållet inte kan läcka ut. I andra fall ska föreskrifterna för transport av farligt gods följas till punkt och pricka! Underlåtenhet att följa gällande föreskrifter kan leda till rättslig påföljd både för avsändare och transportör.

Ytterligare anvisningar om transport och frakt

- Litiumjonbatterier får endast transporteras eller skickas om de är oskadade!
- Vid transport av batterier ska endast originallådan användas alternativt annan lämplig fraktlåda (inte ett krav om batteriets märkeffekt understiger 100 Wh).
- Tejpa över exponerade batterikontakter för att förebygga kortslutningar.
- Säkra batteriet i förpackningen så att det inte kan fara runt och eventuellt skadas.
- Markera förpackningen på korrekt sätt och bifoga erforderlig dokumentation för transporten eller frakten (t.ex. paketservice eller spedition).
- Ta i förväg reda på huruvida transport är möjlig med din utvalda transportör och förevisa förpackningen.

Vi rekommenderar att man tar kontakt med specialist på farligt gods vid fraktförberedelsen. Beakta även eventuella vidaregående nationella föreskrifter.

12 ÅTERVINNING

Endast för EU-länder:

Enligt EU-direktivet 2012/19/EU om avfall som utgörs av eller innehåller elektrisk och elektronisk utrustning och dess tillämpning i nationell lag ska förbrukade laddare sorteras och återvinnas separat.

Vid felaktig avfallshantering kan elektriska och elektroniska apparater orsaka skador på hälsa och miljö på grund av potentiellt farliga ämnen.

Information om tyska el- och elektroniklagen



- Elektrisk och elektronisk utrustning ska inte läggas i soporna utan hanteras med särskild återvinning!
- Uttjänta batterier som inte är fast inbyggda måste avlägsnas före återvinning! Återvinningen regleras i den särskilda batteriförordningen.
- Ägare resp. brukare av elektrisk och elektronisk utrustning är skyldiga att lämna uttjänt utrustning till återvinning.
- Slutanvändaren är själv ansvarig för att ta bort eventuella personuppgifter på den utrustning som ska återvinnas!

Symbolen med överkorsad soptunna betyder att elektrisk och elektronisk utrustning inte kan slängas i hushållssoporna.

Uttjänt elektrisk och elektronisk utrustning kan lämnas till följande insamlingsställen:

- Offentliga inrättningar för omhändertagande och återvinning (t.ex. miljöstationer)
- Försäljningsställen för elutrustning (fysisk butik och online) i den mån handlaren är förpliktigad till återtagande av varan eller erbjuder återtagande.

Utsagorna gäller bara maskiner som installerats och sålts inom Europeiska Unionen där EU-direktiv 2012/19/EC gäller. I länder utanför den Europeiska Unionen kan avvikande bestämmelser gälla för avfallshanteringen av elektriska och elektroniska apparater.

13 TEKNISKA SPECIFIKATIONER

Tekniska data: se tabell i tekniska data i början av denna bruksanvisning.

** Anmärkningar om vibrations- och bullervärden:*

- *Angivna vibrations- och bullervärden har uppmätts i provförfarande i enlighet med gällande normer och kan användas för jämförelse av en maskin med andra.*
- *Angivna vibrations- och bullervärden kan även användas för inledande uppskattning av exponering (vibrationsexponering).*
- *Vibrations- och bullervärden kan avvika från angivet värde under faktisk användning av maskinen beroende på hur maskinen används och för vilket ändamål.*
- *Följ säkerhetsåtgärder enligt säkerhetskapitlen. Försök att reducera vibrationsbelastningen. Exempel på åtgärder som reducerar vibrationsbelastning är användning av handskar när maskinen används och begränsad arbetstid. Ta hänsyn till alla delar i användningen (t.ex. perioder när maskinen är avstängd eller är startad men utan belastning).*

14 KUNDTJÄNST/SERVICE

Kontakta närmaste AL-KO kundtjänst för frågor om garanti, reparationer och reservdelar. Dessa finns på internet med följande adress:
www.alko-garden.com/service-contacts

Ytterligare information om reservdelar finns på:
www.alko-garden.com/spareparts

15 FÖRSÄKRAN OM ÖVERENSSTÄMMELSE

Försäkran om överensstämmelse för varje produkt kan nås digitalt via QR-kod eller länk, som finns i tabellen med tekniska data.

16 GARANTI

Eventuella material- eller tillverkningsfel på redskapet åtgärdas av oss under den lagstadgade garantitiden genom reparation eller ersättningsprodukt, efter vårt gottfinnande. Garantitiden bestäms av gällande lag i det land där redskapet köptes.

Vår garantiförsäkran gäller enbart om:

- Beakta denna bruksanvisning
- redskapet har hanterats korrekt
- originalreservdelar har använts

Garantin upphör att gälla vid:

- egenmäktiga reparationsförsök
- egenmäktiga tekniska förändringar
- ej avsedd användning

Garantin gäller inte för:

- lackskador som beror på normalt slitage
- Förslitningsdelar, som på reservdelsbladet är inramade xxxxxx (x)

Garantitiden inleds i och med den första slutkundens köp av produkten. Datum på inköpskvittot gäller. Vänd er med detta garantidokument och kvittot till en återförsäljare eller närmaste auktoriserade kundtjänst. Köparens lagstadgade anspråk gentemot försäljaren berörs inte av denna förklaring.

OVERSETTELSE AV DEN ORIGINALE BRUKSANVISNINGEN

Innhold

1 Sikkerhetshenvisninger 224
1.1 Generelle sikkerhetsanvisninger for elektriske maskiner 224
1.1.1 Sikkerhet på arbeidsplassen 224
1.1.2 El-sikkerhet 224
1.1.3 Personsikkerhet 224
1.1.4 Bruk og håndtering av den elektriske maskinen 225
1.1.5 Bruk og håndtering av den batteridrevne maskinen 225
1.1.6 Service 225
1.2 Sikkerhetsanvisninger for gresstrimmer og plenkanttrimmer 225
1.3 Vibrasjonsbelastning 226
1.4 Støybelastning 227
1.5 Sikkerhetsinstruksjoner for batteri og lader 227
1.6 Sikkerhetsanvisninger for betjening ... 227
2 Om denne bruksanvisningen 228
2.1 Symboler på tittelsiden 228
2.2 Tegnforklaringer og signalord 228
3 Produktbeskrivelse 228
3.1 Tiltenkt bruk 228
3.2 Mulig og påregnelig feil bruk 228
3.3 Restrisiko 228
3.4 Sikkerhets- og beskyttelsesanordninger 229
3.4.1 Utløserknapp 229
3.4.2 Skjold 229
3.4.3 Vernebøyle 229
3.5 Symboler på maskinen 229
3.5.1 Sikkerhetsmerker 229
3.5.2 Betjeningsmerker 229
3.6 Produktoversikt (01) 230
3.6.1 Vipp- og hellbart skjærehode 230
3.6.2 Biologisk nedbrytbar klippetråd ... 230
3.7 Leveransens omfang 230
4 Montering 230
4.1 Sette sammen delbart skaft (02) 230
4.2 Montere skjold og plantebeskyttelsesbøylen (03) 230
4.3 Feste styrehåndtak (04) 230
5 Igangsetting 231
5.1 Ta bort transportbeskyttelsen på trådskjæreren 231
5.2 Lade batteriet 231
5.3 Sette inn og ta ut batteriet (05) 231
6 Betjening 231
6.1 Slå apparatet av og på (06) 231
6.2 Forskyve styrehåndtak (07) 231
6.3 Forlenge klippetråden under drift 231
6.4 Trimme gress – vippe klippehodet (08) 232
6.5 Klippe plenkanter – vippe skjærehodet (09) 232
6.6 Sjekk batteriets ladenivå 232
7 Arbeidsmåte og arbeidsteknikk (10 – 12) . 232
8 Vedlikehold og pleie 232
8.1 Skifte trådspole (13) 232
9 Feilsøking 233
10 Oppbevaring 234
10.1 Oppbevaring av batteri og lader 234
11 Transport 234
12 Avfallshåndtering 234
13 Tekniske data 235
14 Kundeservice/service 235
15 Informasjon om samsvarserklæringen 235
16 Garanti 235

1 SIKKERHETSHENVISNINGER

1.1 Generelle sikkerhetsanvisninger for elektriske maskiner

⚠ ADVARSEL! Les alle sikkerhetsanvisninger, anvisninger, bildeanvisninger og tekniske data som denne maskinen utstyrt med. *Hvis de etterfølgende anvisningene ikke overholdes, kan det føre til strømstøt, brann og/eller alvorlige personskader.*

- **Ta vare på alle sikkerhetsanvisningene og anvisningene for fremtidig bruk.**

Begrepet "Maskin" som brukes i sikkerhetsanvisningene handler om nettdrevne maskiner (med nettledning) eller batteridrevne maskiner (uten nettledning).

1.1.1 Sikkerhet på arbeidsplassen

- **Hold arbeidsområdet rent og godt luftet.** *Rotete og ubelyste arbeidsområder kan føre til ulykker.*
- **Du må ikke arbeide med maskinen i eksplosjonsfarlige områder hvor det er brennbare væsker, gasser eller støv.** *Maskinen avgir gnister som kan antenne støvet eller dampen.*
- **Hold barn og andre unna mens maskinen er i bruk.** *Hvis du blir forstyrret, kan du miste kontrollen over maskinen.*

1.1.2 El-sikkerhet

- **Støpselet til maskinen må passe inn i stikkontakten. Støpselet må ikke forandres på noen som helst måte. Ikke bruk adapterplugger sammen med maskiner som er jordet.** *Støpsler som ikke er forandret og stikkontakter som passer, reduserer faren for elektrisk støt.*
- **Unngå kroppskontakt med jordete overflater som f.eks. fra rør, varmeovner, komfyrer eller kjøleskap.** *Det er økt fare for strømstøt når kroppen din er jordet.*
- **Hold maskinene unna regn og fuktighet.** *Hvis det trenger vann inn i en maskin, øker det faren for strømstøt.*
- **Ikke bruk tilkoblingsledningen til å bære maskinen, til å henge den opp eller til å trekke pluggen ut av stikkontakten. Hold tilkoblingsledningen unna varme, olje, skarpe kanter eller bevegelige deler.** *Skadde eller sammenviklede tilkoblingsledninger øker faren for strømstøt.*
- **Hvis du arbeider utendørs med en maskin, må du kun bruke skjøteledninger som er egnet for utendørs bruk.** *Når du bruker en skjøteledning som er beregnet for utendørs bruk, reduserer det faren for å få strømstøt.*
- **Hvis du må bruke maskinen på fuktige steder, må du bruke en jordfeilbryter.** *Bruk av jordfeilbryter reduserer faren for å få strømstøt.*

1.1.3 Personsikkerhet

- **Vær oppmerksom og pass på hva du gjør, og bruk sunn fornuft når du arbeider med en maskin. Ikke bruk maskinen hvis du er trøtt eller er påvirket av narkotika, alkohol eller medisiner.** *Et øyeblikks uoppmerksomhet ved bruk av maskinen kan føre til alvorlige personskader.*
- **Bruk personlig verneutstyr og alltid vernebriller.** *Bruk av personlig verneutstyr, som støvmaske, sklisikre vernesko, beskyttelseshjelm eller hørselvern, avhengig av maskinen og bruken av den, reduserer faren for personskader.*
- **Unngå utilsiktet igangsetting. Forsikre deg om at maskinen er slått av før du kobler den til strømtilførselen og/eller batteriet, og før du tar den opp eller bærer den.** *Hvis du har fingeren på maskinen eller hvis maskinen er slått på når du kobler den til strømtilførselen, kan det føre til ulykker.*
- **Fjern innstillingsverktøy eller skrunøkler før du slår på maskinen.** *Et verktøy eller en nøkkel som befinner seg i en del av maskinen som går rundt, kan føre til personskader.*
- **Unngå unormale kroppsstillinger. Sørg for å stå støtt og pass alltid på å ha likevekt.** *På den måten kan du kontrollere maskinen bedre i uventede situasjoner.*
- **Bruk egnede klær. Ikke bruk løstsittende klær eller smykker. Hold hår og klær unna bevegelige deler.** *Bevegelige deler kan ta tak i løstsittende klær, smykker eller langt hår.*
- **Når støvavsugs- og -oppsamlingsinnretninger kan monteres, skal disse kobles til og brukes riktig.** *Bruk av støvavsug kan redusere farer på grunn av støv.*
- **Ikke føl deg for sikker slik at du unnlater å bruke sikkerhetsreglene for maskinen, selv om du er godt vant med bruk av maskinen.** *Uaktsom håndtering kan føre til alvorlige skader innen en brøkdel av et sekund.*

1.1.4 Bruk og håndtering av den elektriske maskinen

- **Ikke overbelast maskinen. Bruk maskinen som er beregnet til arbeidet du skal utføre.** *Du arbeider bedre og sikrere i det angitte effektområdet med en maskin som passer.*
- **Ikke bruk maskinen hvis bryteren er defekt.** *En maskin som ikke lenger kan slås på eller av, er farlig og må repareres.*
- **Trekk støpslet ut av stikkontakten og/eller ta ut det uttakbare batteriet før du foretar innstillinger på apparatet, før du bytter reservedeler eller setter bort maskinen.** *Disse forholdsreglene hindrer at maskinen starter utilsiktet.*
- **Oppbevar maskiner som ikke er i bruk utilgjengelig for barn. Personer som ikke er kjent med maskinen eller som ikke har lest anvisningene, må ikke bruke maskinen.** *Maskiner er farlige når de brukes av uerfarne personer.*
- **Stell maskinen og arbeidsverktøy med omhu. Kontroller at bevegelige deler fungerer feilfritt og ikke er i klem, og om deler er brukket eller skadet slik at det påvirker maskinen. Sørg for at skadde deler blir reparert før maskinen tas i bruk.** *Mange ulykker skyldes dårlig vedlikehold av maskinen.*
- **Sørg for at skjæreverktøy holdes skarpe og rene.** *Vedlikeholdte skjæreverktøy med skarpe egger kommer ikke så lett i klem og er lettere å føre.*
- **Bruk maskinen, arbeidsverktøy osv. i henhold til disse anvisningene. Ta hensyn til arbeidsbetingelsene og arbeidet som skal utføres.** *Hvis maskinen brukes til andre ting enn det den er beregnet for, kan det føre til farlige situasjoner.*
- **Hold håndtakene og håndtaksflatene tørre og fri for olje og fett.** *Håndtak og håndtaksflater som glipper, gjør sikker betjening og kontroll av maskinen umulig i uforutsebare situasjoner.*

1.1.5 Bruk og håndtering av den batteridrevne maskinen

- **Batteripakkene skal kun lades med ladere som produsenten har anbefalt.** *Det er forbundet med brannfare å bruke en lader som er beregnet på en bestemt type batteripakker hvis den brukes til andre batteripakker.*
- **Bruk kun batterier som er beregnet til dette i maskinen.** *Bruk av andre batterier kan føre til personskader og brannfare.*
- **Hold batteriet som ikke er i bruk, unna binders, mynter, nøkler, spiker, skruer eller andre små metallgjenstander som kan føre til at kontaktene blir forbikoblet.** *En kortslutning mellom batterikontaktene kan føre til brannskader eller brann.*
- **Ved feil bruk kan det komme væske ut av batteripakken. Unngå kontakt med disse. Skyll med vann ved tilfeldig kontakt. Hvis du får væske i øynene, må du i tillegg kontakte lege.** *Batterivæske som renner ut, kan føre til irritert hud eller brannskader.*
- **Bruk ikke skadde eller modifiserte batterier hhv. ikke skadet eller modifisert maskin.** *Skadde eller modifiserte batterier kan føre til uforutsigbare forhold og til brann, eksplosjon eller fare for personskader.*
- **Utsett ikke batterier eller maskin for brann eller høye temperaturer.** *Brann eller temperaturer over 130 °C kan forårsake en eksplosjon.*
- **Følg alle anvisningene for lading, og lad aldri batteriet eller den batteridrevne maskinen utenfor temperaturområdet angitt i bruksanvisningen.** *Feil lading eller lading utenfor det tillatte temperaturområdet kan ødelegge batteriet og øke brannfaren.*

1.1.6 Service

- **Sørg for at maskinen kun repareres av kvalifisert fagpersonell og bare med originale reservedeler.** *På den måten kan du være sikker på at sikkerheten til maskinen blir opprettholdt.*
- **Skadde batterier må aldri vedlikeholdes.** *Alt vedlikehold av batterier skal bare foretas av produsenten eller autoriserte kundeservicesteder.*

1.2 Sikkerhetsanvisninger for gresstrimmer og plenkanttrimmer

(a) **Ikke bruk hekksaksen i dårlig vær, spesielt hvis det er fare for tordenvær.** Dette reduserer risikoen for å bli truffet av lyn.

(b) **Undersøk om det er vilt i arbeidsområdet.** Vilt kan bli skadet av maskinen når den går.

(c) **Undersøk arbeidsområdet grundig og fjern alle steiner, stokker, tråder, bein og andre fremmedlegemer.** Deler som slynges ut, kan føre til personskader.

(d) **Kontroller alltid før du bruker maskinene, at skjæreverktøyet og klippeenheten ikke er skadet.** Skadde deler øker risikoen for personskader.

(e) **Kontroller strømledningen og skjøteledninger om de viser tegn på skader eller aldring. Hvis strømledningen blir skadet eller slitt under drift, slå av maskinen og ikke ta på kabelen før du har tatt ut støpselet.** Skadde strøm- og skjøteledninger kan føre til strømstøt, brann og alvorlige personskader.

(f) **Beskyttelsesdekslene må ikke demonteres eller forbikobles. Beskyttelsesdekslene må være monterte og fungerende!** Et løst, skadd eller defekt beskyttelsesdeksel kan føre til personskader.

(g) **Hold alle ventilasjonsslissene fri for tilsmussinger.** Tilstoppede ventilasjonsslisser og forurensninger kan føre til overoppheting eller brannfare.

(h) **Bruk vernebriller og hørselvern.** Egnet personlig verneutstyr reduserer skader.

(i) **Bruk alltid sklisikre, beskyttende sko når du bruker maskinen. Arbeid aldri barfot eller med åpne sandaler.** Dette reduserer faren for fotskader ved kontakt med det roterende skjæreverktøyet.

(j) **Bruk alltid verneklær, slik som f.eks. lange bukser, som beskytter beina til brukeren under driften av maskinen.** Kontakt med det roterende skjæreverktøyet eller klippetråder fører til skader.

(k) **Hold andre unna når du bruker maskinen.** Deler som slynges ut, kan føre til alvorlige personskader.

(l) **Ikke bruk maskinen høyere enn beltehøyden.** Slik unngår du ufrivillig kontakt med klippetråden og beholder bedre kontroll over maskinen i uventede situasjoner.

(m) **Bruk ikke maskinen i vått gress. Du må gå, ikke løpe.** Dermed reduserer du risikoen for å skli ut og falle, noe som kan føre til personskader.

(n) **Ikke bruk maskinen i altfor bratte skråninger.** Det reduser risikoen for å miste kontrollen, skli ut og falle, som kan føre til personskader.

(o) **Når du jobber i skråninger, må du sørge for å stå stødig; jobb alltid på tvers av skråningen, aldri opp- eller nedover, og vær ekstra forsiktig når du endrer arbeidsretning.** Det reduser risikoen for å miste kontrollen, skli ut og falle, som kan føre til personskader.

(p) **Hold alle nettkabelen og strømførende ledninger unna klippeområdet.** Nettkabelen eller strømledninger kan være skjult i hekker eller busker, og de kan utilsiktet bli kuttet av klippetråden eller av kniven eller påføres skader.

(q) **Hold alle kroppsdeler unna skjæreverktøyet eller -tråd når du jobber. Kontroller at strømkilden er frakoblet før du fjerner fastklemt materiale.** Det roterende klippeverktøyet eller klippetråden kan føre til alvorlige personskader.

(r) **Transporter maskinen når den er slått av og vender bort fra kroppen.** Riktig håndtering av maskinen reduserer sannsynligheten for tilfeldig kontakt med det roterende klippetråden eller skjærekniven.

(s) **Bruk kun reserveklippehoder, reservetråd av plast og skjærekniv spesifisert av produsenten.** Feil reservedeler kan fremkalle tap av kontroll, brudd og skader.

(t) **Ikke skift ut skjæretråden av plast eller skjærekniven.** Bruk av ikke-tillatte skjæreverktøy kan føre til skader.

1.3 Vibrasjonsbelastning

- **Fare pga. vibrasjon**
  Den faktiske vibrasjonsemisjonsverdien ved bruk av apparatet kan avvike fra produsentens angitte verdi. Ta hensyn til følgende faktorer som kan påvirke denne før og under bruken:
  - Brukes apparatet forskriftsmessig?
  - Kuttes eller bearbeides materialet på riktig måte?
  - Befinner apparatet seg i en god stand for bruk?
  - Er skjæreverktøyet riktig slipt, eller det riktige skjæreverktøyet montert?
  - Er håndtakene og ev. vibrasjonshåndtakene montert, og er disse godt festet til apparatet?
- Driver du apparatet kun med nødvendig motorturtall i henhold til arbeidet som utføres. Unngå maksimalt turtall for å redusere støy og vibrasjon.
- På grunn av feil bruk og vedlikehold kan støy og vibrasjon på apparatet øke. Dette fører til helseskader. Slå apparatet i dette tilfellet straks av, og få det reparert av et autorisert serviceverksted.
- Belastningsgraden pga. vibrasjon er avhengig av arbeidet som skal utføres eller bruken

av apparatet. Slå det av, og legg inn tilsvarende arbeidspauser. Dermed reduseres vibrasjonsbelastningen over hele arbeidstiden vesentlig.

- Lengre bruk av apparatet utsetter brukeren for vibrasjoner, og kan forårsake kretsløpsproblemer ("hvite fingre"). For å redusere risikoen for dette bruk hansker og hold hendene varme. Hvis et symptom på "hvite fingre" oppdages, oppsøk lege umiddelbart. Til disse symptomene hører: følelsesløshet, tap av sensibilitet, kribling, kløe, smerte, tap av kraft, endring av farge eller tilstand på huden. Normalt rammer disse symptomene fingrene, hendene eller pulsen. Ved lave temperaturer øker faren.
- Legg inn lengre pauser i løpet av arbeidsdagen, slik at du kan komme deg igjen etter støy og vibrasjon. Planlegg arbeidet slik at bruk av apparater som lager sterke vibrasjoner, fordeler over flere dager.
- Hvis det fastslås ubehagelig følelse eller misfarging av hud under bruk av apparatet, avbryt straks arbeidet. Legg inn tilstrekkelige arbeidspauser. Uten tilstrekkelige arbeidspauser kan det oppstå et hånd-arm-vibrasjonssyndrom.
- Minimer risikoen for å bli utsatt for vibrasjoner. Stell apparatet i henhold til anvisningene i bruksanvisningen.
- Hvis apparatet brukes hyppig, kontakt forhandler for å anskaffe deg antivibrasjonstilbehør (f.eks. håndtak).
- Unngå å arbeide med apparatet ved temperaturer under 10 °C. Sett opp en arbeidsplan slik at vibrasjonsbelastningen kan begrenses.

1.4 Støybelastning

En viss støybelastning fra dette apparatet er uunngåelig. Legg støyintensive arbeider til tillatte og bestemte tider for dette. Overhold hviletider, og begrens arbeidets varighet til det nødvendige. Bruk egnet hørselsvern til personlig beskyttelse og til beskyttelse i nærheten av personer.

1.5 Sikkerhetsinstruksjoner for batteri og lader

- Fjern batteripakken for apparatet før du lader den.
- Pass på polariteten når du setter batteripakken i apparatet.
- Fjern batteripakken fra apparatet når du lagrer apparatet i lengre tid.
- Ikke kortslutt tilkoblingsklemmene på apparatet eller på batteriet.

Bruksanvisninger

Følg sikkerhetsanvisningene for batteri og lader i de separate bruksanvisningene:

- Bruksanvisning 443998: batterier
- Bruksanvisning 443999: ladere

1.6 Sikkerhetsanvisninger for betjening

⚠ ADVARSEL! Fare pga. elektromagnetisk felt. Dette elektroverktøyet genererer et elektromagnetisk felt under drift. Dette feltet kan under visse omstendigheter påvirke aktive eller passive medisinske implantater.

- For å redusere faren for alvorlige eller dødelige skader, anbefaler vi at personer med medisinske implantater oppsøker legen sin og produsenten av det medisinske implantatet før elektroverktøyet brukes.

- Apparatet må alltid betjenes med begge hender.
- Hold alltid hender og føtter unna klippeinnretningen, spesielt når du slår på motoren.
- Vent til kutteinnretningen står stille etter motoren er slått av.
- Fjern oppskåret materiale bare når motoren og kutteinnretningen står stille.
- Trådskjæreren må ikke berøres med bare hender på grunn av fare for kuttskader.
- Hold apparatet alltid i normal arbeidsposisjon før du slår det på etter å ha trukket ut en ny tråd.
- Bruk ikke klippetråder av metall!
- Hold skjold, kutteinnretning og motor alltid fri for gressrester.
- Personer som ikke er fortrolige med apparatet, må først øve seg i bruken mens motoren er avslått.
- Arbeide i skråninger:
  - Arbeid aldri i glatt bakke eller skråning.
  - Klipp på tvers av bakken, aldri opp- eller nedover.
  - Stå alltid under kutteinnretningen.
- Etter kontakt med fremmedlegeme:
  - Slå av motoren.
  - Kontroller apparatet for skader.

2 OM DENNE BRUKSANVISNINGEN

- Den tyske versjonen er den originale bruksanvisningen. Alle andre språkutgaver er oversettelse av den originale bruksanvisningen.
- Oppbevar bruksanvisningen alltid slik at du kan slå opp i den når du trenger informasjon om maskinen.
- Gi maskinen bare videre til andre personer sammen med denne bruksanvisningen.
- Les og følg sikkerhets- og varselhenvisningene i denne bruksanvisningen.

2.1 Symboler på tittelsiden

Symbol	Betydning
	Les grundig gjennom bruksanvisningen før oppstart. Dette er forutsetningen for sikkert arbeid og feilfri håndtering.
	Bruksanvisning
	Håndter li-ion-batterier forsiktig! Spesielt overhold merknadene for transport, lagring og avhending i denne bruksanvisningen!
	Dette dokumentet samsvarer med de gjeldende europeiske direktiver, og en samsvarsprosedyre for disse direktivene er utført.

2.2 Tegnforklaringer og signalord

⚠ FARE! Viser til en umiddelbart farlig situasjon som fører til død eller alvorlige personskader hvis den ikke unngås.

⚠ ADVARSEL! Viser til en potensielt farlig situasjon som kan føre til død eller alvorlige personskader hvis den ikke unngås.

⚠ FORSIKTIG! Viser til en potensielt farlig situasjon som kan føre til mindre eller moderate personskader hvis den ikke unngås.

ADVARSEL! Viser til en potensielt farlig situasjon som kan føre til materielle skader hvis den ikke unngås.

MERK Spesiell informasjon for bedre forståelighet og håndtering.

3 PRODUKTBESKRIVELSE

Denne bruksanvisningen beskriver en håndstyrt batteridrevet gresstrimmer.

Alle batterier (Bxxx Li) og ladere (Cxxx Li) i sortimentet TWIN DO MORE 18V/36V VOLT kan brukes.

ADVARSEL! Fare for apparat- og batteriskader. Hvis apparatet drives med uegnede batterier, kan apparatet og batteriene skades.

- Driv apparatet bare med de angitte batteriene.

MERK I bruksanvisningene for batteriene og laderne i sortimentet TWIN DO MORE 18V/36V VOLT finner du mer.

3.1 Tiltenkt bruk

Med denne gresstrimmeren kan du kutte gress som gressklipperen ikke kommer til, f.eks. på små planflater, under busker, rundt trær, i skråninger, på plenkanten, langs murer og hushjørner.

Dette apparatet er utelukkende beregnet for bruk på privat område. Enhver annen anvendelse, så vel som ikke godkjent om- og påbygging, anses som upassende og har til følge at garantien blir ugyldig, at samsvaret går tapt, samt at produsenten fraskriver seg ethvert ansvar for skader som påføres brukeren eller tredjepart.

3.2 Mulig og påregnelig feil bruk

Apparatet er ikke dimensjonert for, dvs. ikke egnet som ryddesag for å kutte kraftigere planter, underskog og buskas.

Maskinen er verken konsipert for profesjonell anvendelse i offentlige parker og idrettsarenaer eller til bruk innen jord- og skogbruk.

3.3 Restrisiko

Også ved forskriftsmessig bruk av maskinen finnes det en viss restfare som ikke kan utelukkes. Som følge av maskinens type og konstruksjon kan følgende potensielle farer avledes alt etter bruk:

- Utslyngning av kuttmaterialer, jord og små steiner.
- Innånding av kuttmaterialpartikler når det ikke brukes åndedrettsvern.
- Kuttskader ved inngripen i den roterende skjæreinnretningen.

3.4 Sikkerhets- og beskyttelsesanordninger

⚠ ADVARSEL! Fare for personskader. Defekte sikkerhets- og beskyttelsesanordninger som er satt ut av kraft kan forårsake alvorlige skader.

- Sørg for å få reparert defekte sikkerhets- og beskyttelsesanordninger.
- Aldri sett sikkerhets- og beskyttelsesanordninger ut av funksjon.

3.4.1 Utløserknapp

Utløserknappen frigir av-/på-bryteren. Det forhindrer at du slår på apparatet ved forseelse bare ved å trykke på av-/på-bryteren.

3.4.2 Skjold

Beskytter brukeren mot den roterende klippetråden og gjenstander som slynges bort.

3.4.3 Vernebøyle

Beskytter planter og andre personer mot den roterende klippetråden. I tillegg skånes klippetråden mot for stor slitasje ved trimming langs murer.

3.5 Symboler på maskinen

3.5.1 Sikkerhetsmerker

Symbol	Betydning
	Les bruksanvisningen før driften settes i gang!
	Bruk vernehansker!
	Bruk vernesko!
	Bruk vernebriller og hørselsvern!
	Ikke bruk kniv- eller sirkelsagblader, men bare kuttetråder!
	Ikke utsett apparatet for regn!
	Vær spesielt forsiktig ved håndtering!
	Fare pga. gjenstander som kastes ut!
	Hold tredjepersoner unna fareområdet!
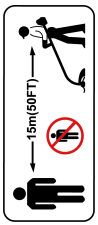	Avstanden mellom apparat og tilskuere må være minst 15 m i hele omkretsen rundt brukeren.
	Ta ut batteriet før du foretar innstillings-, rengjørings- eller vedlikeholdsarbeid.

3.5.2 Betjeningsmerker

Symbol	Betydning
	Vipp skjærehodet for å klippe plenkanten 90°: ■ Trimming: Trimme gress ■ Edging: Klippe plenkanter
	Pil på skaftet over styrehåndtaket: Øvre grense for å forskyve styrehåndtaket. Når håndtaket forskyves opp, støter hånden mot styrehåndtaket ved fjerning av batteriet.
	Pil på skaftet under styrehåndtaket: Nedre grense for å forskyve styrehåndtaket. Videre forskyvning nedover fører til en dårligere håndtering av apparatet.

3.6 Produktoversikt (01)

Nr.	Komponent
1	Øvre håndtak
2	Utløserknapp
3	På-/av-bryter
4	Batteripakkeholder
5	Styrehåndtak
6	Dreieknapp på styrehåndtaket
7	Delbart skaft
8	Vekslebryter Trimming/Edging for å vippe skjærehodet (0–90°)
9	Opplåsingsknapp for å vippe skjærehodet (0 – 45°, 5-trinns)
10	Klippehode med motor
11	Plantebeskyttelsesbøyle
12	Trådspole
13	Trådkutter
14	Skjold
15*	Batteri*
16*	Lader*
17**	Vegghengekroker**

**: I komplett sett (artikkelnr. 114146)*

***: Tilbehør (artikkelnr. 114184)*

3.6.1 Vipp- og hellbart skjærehode

Gresstrimmeren er utstyrt med et vippe- og hellbare skjærehode:

- Vipp mellom 0 og 90° til å klippe plenkanter
- Vipp mellom 0 og 45° (5-trinns) til tilpasning til kroppsstørrelse og vanskelig tilgjengelige steder for trimming

3.6.2 Biologisk nedbrytbar klippetråd

Klippetråden består av biologisk nedbrytbar plast og er TÜV-sertifisert iht. ISO 17556 "OK SOIL"-standarden. Dermed er en fullstendig biologisk nedbrytbarhet under naturlige betingelser garantert innen 24 måneder.

3.7 Leveransens omfang

Leveransen omfatter posisjonene som er listet opp her. Sjekk om alle posisjonene er omfattet:

Nr.	Komponent
1	Gresstrimmer
2	Skjold med 2 skruer
3	Plantebeskyttelsesbøyle
4	Styrehåndtak
5	Bruksanvisning
6*	Batteri*
7*	Lader*

**: Ikke inkludert i leveringsomfanget for et enkelt-tapparat, men fås i det komplette settet.*

4 MONTERING

⚠ ADVARSEL! Fare på grunn av ufullstendig montering! Å drive en ufullstendig montert maskin kan føre til alvorlige personskader.

- Bruk maskinen kun når den er fullstendig montert!
- Batteriet skal først settes i maskinen når den er fullstendig montert!

4.1 Sette sammen delbart skaft (02)

1. Ta det delbare skaftet fra hverandre.
2. Sett det delbare skaftet sammen til fjærene spretter på plass.

4.2 Montere skjold og plantebeskyttelsesbøylen (03)

Montere skjold

1. Skyv skjold (03/1) på bakfra på klippehodet (03/a). Vær obs på at skjæretråden ligger fri.
2. Sett inn begge skruene (03/2) (03/b) og skru fast.

Sette på plantebeskyttelsesbøylen

1. Bøy på plantebeskyttelsesbøylen (03/3).
2. Sett plantebeskyttelsesbøylen inn i hullene (03/4) (03/c).

4.3 Feste styrehåndtak (04)

1. Sett styrehåndtaket (04/1) på skaftet (04/2) (04/a).
2. Stikk mutrene (04/3) på styrehåndtaket (04/b).
3. Sett skruen med dreieknappen (04/4) gjennom styrehåndtaket og inn i mutteren (04/c).

4. Trekk til skruen for å klemme fast styrehåndtaket.

5 IGANGSETTING

5.1 Ta bort transportbeskyttelsen på trådskjæreren

Ta bort transportbeskyttelsen på trådskjæreren før første idriftsetting.

5.2 Lade batteriet

Hold deg innenfor temperaturområdet for lading, se tekniske data.

MERK Følg den detaljerte informasjonen i de separate bruksanvisningene til batteriet og laderen:

- Bruksanvisning 443998: batterier
- Bruksanvisning 443999: ladere

5.3 Sette inn og ta ut batteriet (05)

ADVARSEL! Skadefare hos batteriet. Dersom batteriet forblir i maskinen etter bruk, kan dette føre til en skade på batteriet.

- Like etter bruk trekkes batteriet ut av maskinen og lagres frostfritt.
- Sett inn batteriet i maskinen først like før arbeidet påbegynnes.

Sette inn batteri

1. Skyv batteriet (05/1) inn i batteriholderen (05/2) til det går i lås (05/a).

Trekk ut batteriet

1. Trykk og hold utløsertasten (05/3) på batteriet.
2. Ta ut batteriet (05/b).

6 BETJENING

Bruk alltid personlig verneutstyr ved bruk av plentrimmeren:

- For plentrimmere: hørselsvern, vernebriller, solide sko
- For buskryddere: hørselsvern, vernebriller, solide sko, hansker, vernesko

ADVARSEL! Fare for alvorlige personskader ved skader og unormale driftstilstander. Apparatdeler som løsner, kan føre til alvorlige personskader. Slå straks av apparatet/maskinen og ta ut batteriet. Kontroller deretter om alle bevegelige deler står helt stille:

- Etter å ha kollidert med en hard gjenstand: Kontroller apparatet/maskinen for skader. Reparer eventuelle feil. Slå deretter apparatet/maskinen på igjen og start arbeidet.
- Når apparatet/maskinen vibrerer uvanlig: Kontroller apparatet/maskinen straks for skader. Skift ut eller reparer skadde deler. Let etter løse deler og fest de på nytt.

- Kontroller før apparatet slås på om alle apparatdeler er fast påskrudd.
- Fest skjæreverktøy slik at det ikke kan løsne under drift.

6.1 Slå apparatet av og på (06)

1. Innta en sikker posisjon.
2. Hold apparatet med begge hender. Sett ikke klippehodet på bakken.
3. Ta tak i det øvre håndtaket (06/1) med den ene hånden og i styrehåndtaket (06/2) med den andre.
4. Trykk utløserknappen (06/3).
5. Trykk og hold på/av-knappen (06/4). Apparatet kjører. Nå kan du slippe utløserknappen.
6. Behold gresstrimmeren et par øyeblikk i tomgang. Klippetråden blir da skåret av til rett lengde.
7. Hvis du slipper på/av-knappen, slås apparatet av.

ADVARSEL! Fare for kuttskader. Etter at du har slått av, fortsetter trådhodet å gå rundt et par sekunder til. Det er fare for kuttskader ved berøring.

- Vent til trådhodet står stille.

6.2 Forskyve styrehåndtak (07)

1. Skru på dreieknappen (07/1) løst.
2. Forskyv styrehåndtaket (07/2) opp (07/a) eller ned (07/b) til pilmerket (07/3).
3. Skru dreieknappen fast.

6.3 Forlenge klippetråden under drift

Klippetråden forlenger seg automatisk ved hver start. Dermed vikles et stykke av den nye klippetråden av trådspolen, og den brukte trådenden kuttes med trådkutteren.

6.4 Trimme gress – vippe klippehodet (08)

Ved forandret hellevinkel kan du også trimme på steder som er vanskelig å nå, f.eks. under benker, utstikk etc.

1. Trykk og hold utløserknappen (08/1) på skjærehodet (08/2) (08/a).
2. Vipp klippehodet til ønsket helling og lås det (08/b).
3. Slipp utløserknappen.

6.5 Klippe plenkanter – vippe skjærehodet (09)

For å skjære plenkanter kan skjærehodet vippes i loddrett posisjon.

1. Trykk på vekslebryteren Trimming/Edging (09/1) (09/a).
2. Vipp klippehodet (09/2) loddrett (09/b) til det går i lås.
3. Slipp vekslebryteren.

6.6 Sjekk batteriets ladenivå

Ladetilstandsvisningen befinner seg på batteriet.

MERK Følg den detaljerte informasjonen i de separate bruksanvisningene til batteriet og laderen:

- Bruksanvisning 443998: batterier
- Bruksanvisning 443999: ladere

7 ARBEIDSMÅTE OG ARBEIDSTEKNIKK (10 – 12)

- Slå på apparatet før du nærmer deg gresset som skal kuttes, og senk det deretter ned for å unngå overbelastning.
- Hell apparatet lett forover (ca. 30°) for å klippe med spissen av klippetråden. Gå frem langsomt (10/a).
- Sving apparatet jevnt mot høyre og venstre under klipping (10/b).
- Høyt gress må klippes lagvis. Gå alltid fram fra toppen og ned (11).
- Apparatet klipper best ved svært høy hastighet. Derfor må apparatet ikke over overbelastes med for høyt gress.
- Ved overbelastning av apparatet i høyt gress blir tråden blokkert. Løft apparatet straks opp for å avlaste det. Ellers kan det føre til permanente skader på motoren.
- Ikke før apparatet direkte mot harde hindringer (f.eks. murer), men klipp sideveis. Dermed skånes klippetråden (12).
- Hold apparatet på avstand fra følsomme planter. Vipp plantevernebøylen i vannrett posisjon.

8 VEDLIKEHOLD OG PLEIE

⚠ ADVARSEL! Fare for kuttskader. Fare for kuttskader ved inngripen i skarpe og bevegelige apparatdeler samt i skjæreverktøyet.

- Slå alltid av apparatet før vedlikeholds-, pleie- og rengjøringsarbeider. Ta ut batteriet.
- Bruk alltid vernehansker ved vedlikeholds-, stelle- og rengjøringsarbeider.

MERK Reparasjonsarbeid må kun utføres av serviceverksteder eller autoriserte fagbedrifter.

- Ikke utsett apparatet for fukt. Ikke spyl apparatet med vann.
- Etter bruk skal kapslingen og skjærekniven rengjøres med en børste eller klut. Bruk ikke vann og/eller aggressive rengjørings- eller løsningsmidler – korrosjonsfare og skader på plastdeler.
- Hold alle ventilasjonsåpningene på apparatet fri for tilsmussinger.
- Etter bruk skal batteriet tas ut, og apparatet kontrolleres for skader.
- Bruk ikke apparatet når bladet til trådskjæreren mangler eller er skadet.
- Hold skjold, trådhode og motor alltid fri for gressrester.
- Kontroller at alle skruer sitter godt.
- Kontroller elektriske kontakter på apparatet for korrosjon, ev. rengjør dem med en fin pensel og deretter spray inn med kontaktspray.

8.1 Skifte trådspole (13)

Forutsetning: Apparatet må være slått av og batteriet må være fjernet fra apparatet.

Reservetrådspole: i sett med 2 stk. Art.-nr.: Se tekniske data.

1. Trykk samtidig på begge utløserknappene (13/1) (13/a), og ta av dekslet (13/2).
2. Ta ut tom trådspole (13/3).
3. Sett inn (13/4) ny trådspole (13/b).
4. Klippetråden tredes gjennom åpningen (13/5) i trådhodet og ut.
5. Sett på dekslet på igjen og trykk på til det går i lås.
6. Sett batteriet i apparatet.

9 FEILSØKING

⚠ FORSIKTIG! Fare for personskader. Apparatdeler med skarpe kanter og bevegelige apparatdeler kan føre til skader.

- Bruk alltid vernehansker ved vedlikeholds-, stelle- og rengjøringsarbeider!

MERK Ved feil som ikke er oppført i denne tabellen, eller som du ikke selv kan utbedre, henvend deg til vår kundeservice.

Feil	Årsak	Utbedring
Klippetråden ettermates ikke.	Trådspolen er tom.	Skift trådspole.
Motor går ikke.	Batteri er tomt.	Lad opp batteriet.
	Batteriet mangler eller sitter ikke korrekt.	Sett inn batteriet korrekt.
	Strømforsyningen er brutt.	1. Ta ut batteriet. 2. Rengjør stikkontaktene til apparatet.
	Motorvernbryteren har slått av motoren pga. overbelastning.	Vent til motorvernbryteren frikobler motoren igjen.
Motoren går ikke jevnt.	Apparatfeil	Oppsøk serviceverkstedet til produsenten.
	Av/på-bryter defekt.	Oppsøk serviceverkstedet til produsenten.
Motoren går, men klippetråden beveger seg ikke.	Apparatfeil	Oppsøk serviceverkstedet til produsenten.
Apparatet vibrerer unormalt.	Trådspolen er tilsmusset.	Rengjør trådspole, skift om nødvendig.
	Apparatfeil	Oppsøk serviceverkstedet til produsenten.
Batteriets driftstid er betydelig redusert.	Gresset er for høyt eller for fuktig.	■ Kutt gresset til en høyere høyde. ■ La gresset tørke.
	Klippehøyden er for lav.	Kutt gresset til en høyere høyde.
	Batteripakkepakkens levetid er utløpt.	Bytt batteripakke. Bruk kun originaltilbehør fra produsenten.
Batteriet lades ikke opp.	Batterikontaktene er tilsmusset.	Oppsøk serviceverkstedet til produsenten.
	Defekt batteri eller lader.	Bestill reservedeler. Oppsøk serviceverkstedet til produsenten.
	Batteriet er for varmt.	La batteriet kjøle seg ned.

10 OPPBEVARING

- Etter bruk skal maskinen rengjøres grundig, og – hvis montert – sett på alle beskyttelsesdekslene igjen.
- Utfør nødvendige vedlikeholdsarbeider.
- Oppbevar redskapet på et tørt sted som kan låses og som er utenfor rekkevidden til barn.
- Heng opp gresstrimmeren etter håndtaket. Dermed slipper du å belaste klippehodet unødvendig.

Gjennomfør følgende arbeider før driftspauser som varer lenger enn 30 dager:

- Rengjør apparatet grundig og oppbevar det i et tørt rom.

10.1 Oppbevaring av batteri og lader

MERK Følg den detaljerte informasjonen i de separate bruksanvisningene til batteri og lader.

11 TRANSPORT

Utfør følgende tiltak før transport:

1. Slå av apparatet.
2. Ta ut batteripakken ut av apparatet.
3. Pakk batteripakken forskriftsmessig (se nedenfor).

Batteripakke "B160.6 Li" (art.-nr. 114128)

MERK Den nominelle effekten til batteriet er mer enn 100 Wh! Følg derfor de etterfølgende transportmerknadene!

Det medfølgende li-ion-batteriet er underlagt forskriftene til transport av farlig gods, kan dog transporteres under forenklede betingelser:

- Batteriet kan transporteres av den private brukeren på veien uten ytterligere krav når det er riktig pakket inn i originalpakningen og transporten er i privat øyemed.
- Kommersielle brukere som utfører transporten i sammenheng med hovedbeskjeftigelsen (f.eks. leveranser av og til byggeplasser og demonstrasjoner), kan også gjøre denne forenklingen gjeldende.

I begge tilfellene må tiltak treffes for å forhindre frigjøring av innholdet. I andre tilfeller skal forskriftene til transport av farlig gods overholdes strengt! Ved manglende overholdelse kan senderen og transportøren stå overfor betydelige straffer.

Flere merknader om transport og forsendelse

- Transporter eller send litium-ion-batterier bare i uskadd tilstand!
- Bruk utelukkende den originale esken til transport av batteriet, eventuelt en egnet eske for farefullt gods (ikke påkrevd hos batterier med mindre enn 100 Wh nominell energi).
- Lim over åpne batterikontakter for å hindre en kortslutning.
- Sikre batteriet mot å skli på innsiden av forpakningen, for slik å hindre at batteriet skades.
- Sørg for riktig merking og dokumentasjon av sendingen ved transport eller forsendelse (f.eks. med budservice eller spedisjon).
- Informer deg på forhånd om det er mulig med en transport med tjenesteyteren du ønsker, og vis forsendelsen.

Vi anbefaler deg å bruke en fagmann på farefullt gods til klargjøring av forsendelsen. Følg også eventuelle mer detaljerte, nasjonale forskrifter.

12 AVFALLSHÅNDTERING

Bare for land i EU:

I henhold til det europeiske direktivet 2012/19/EU om brukt elektrisk og elektronisk utstyr og tilpasningen til nasjonale lover må ladere som ikke lenger kan brukes, samles sortert og leveres til miljøvennlig gjenvinning.

Ikke-forskriftsmessig håndtering av elektrisk og elektronisk avfall kan føre til miljø- og helseskader på grunn av eventuelle farlige stoffer.

Merknad om WEEE-direktivet



- Elektro- og elektronikkapparater hører ikke til i husholdningsavfallet, men skal tilføres atskilt for avfallshåndtering eller deponering.
- Gamle batterier eller batteripakker som ikke er montert fast på det gamle apparatet, må tas av før overlevering. Avfallshåndteringen av disse reguleres av batteridirektivet.
- Eiere eller brukere av elektro- og elektronikkapparater er forpliktet av lov til retur etter avsluttet bruk av apparatene.
- Sluttbrukeren bærer egenansvar for sletting av personopplysninger på det gamle apparatet som deponeres.

Symbolet med søppelspann med strek over betyr at elektro- og elektronikkapparater ikke kan kastes i husholdningsavfallet.

Elektro- og elektronikkapparater kan leveres gratis inn på følgende steder.

- offentlige avfallshåndterings- eller innsamlingssteder (f.eks. kommunale renovasjonsstasjoner)
- butikker for elektroapparater (fysiske og virtuelle) såfremt butikken er forpliktet til retur eller tilbyr dette frivillig.

Dette gjelder bare for apparater som er installert og solgt i EU-landene og som underligger kravene i EU-direktivet 2012/19/EU. I landene utenfor Den europeiske union kan avvikende bestemmelser for avfallsbehandling av elektro- og elektronikkapparater gjelde.

13 TEKNISKE DATA

Tekniske data: Se tabellen med tekniske data i begynnelsen av denne bruksanvisningen.

** Merknader om vibrasjons- og støyverdier:*

- *De angitte vibrasjons- og støyverdiene er målt etter en standardisert testmetode og kan brukes til å sammenligne en maskin med en annen.*
- *De angitte vibrasjons- og støyverdiene kan også brukes til en innledende vurdering av belastningen (vibrasjonsbelastningsgrad).*
- *Vibrasjons- og støyverdiene kan skille seg fra den angitte verdien under den faktiske bruken av maskinen avhengig av hvordan maskinen brukes.*
- *Overhold sikkerhetstiltakene fra sikkerhetskapitlet. Forsøk å holde belastning fra vibrasjoner så lav som mulig. Eksempler på tiltak for å redusere vibrasjonsbelastningen er bruk av hansker ved bruk av maskinen på og begrenset arbeidstid. Her må alle deler av driftssyklusen tas med i beregningen (f.eks. tidspunkter da maskinen må være slått av og tidspunkter da den er slått på, men går uten belastning).*

14 KUNDESERVICE/SERVICE

Ved spørsmål om garanti, reparasjon eller reservedeler henvend deg til det nærmeste AL-KO-serviceverkstedet. Dette finner du på Internett på følgende adresse:
www.alko-garden.com/service-contacts

Flere opplysninger om reservedeler finner du på:
www.alko-garden.com/spareparts

15 INFORMASJON OM SAMSVARSERKLÆRINGEN

Samsvarserklæringen for hvert produkt kan nås digitalt via QR-kode eller lenke, som er inkludert i tabellen over tekniske data.

16 GARANTI

Vi utbedrer eventuelle material- eller produksjonsfeil på maskinen innenfor den lovmessige foreldelsesfristen for mangelskrav ved at vi velger å foreta en reparasjon eller levere et nytt produkt. Foreldelsesfristen fastlegges ut fra gjeldende lovgivning i landet hvor maskinen ble kjøpt.

Vår garanti gjelder kun ved:

- overholdelse av bruksanvisningen
- Sakkyndig behandling
- Bruk av originale reservedeler

Garantien gjelder ikke ved:

- Egenutførte reparasjonsforsøk
- Egenutførte tekniske endringer
- Ikke tiltenkt bruk

Følgende omfattes ikke av garantien:

- Lakkskader som skyldes normal slitasje
- Slitasjedeler som på reservedelskortet er merket med xxxxxx (x) ramme

Garantitiden begynner å løpe med kjøpet til den første sluttbrukeren. Fakturadatoen er utslagsgivende. Ved garantikrav henvender du deg til din forhandler eller til nærmeste autoriserte kundeservice med denne garantierklæringen og den originale kvitteringen. De lovbestemte mangelfordringene fra kjøper overfor selger forblir uberørt gjennom denne erklæringen.

KÄÄNNÖS ALKUPERÄISESTÄ KÄYTTÖOHJEESTA

Sisällysluettelo

1 Turvallisuusohjeet 237
1.1 Sähkökoneiden yleiset turvallisuusohjeet 237
1.1.1 Turvalliset työolosuhteet 237
1.1.2 Sähköturvallisuus 237
1.1.3 Henkilöturvallisuus 237
1.1.4 Sähkökoneen käyttö ja käsittely 238
1.1.5 Akkukäyttöisen koneen käyttö ja käsittely 238
1.1.6 Huolto 238
1.2 Ruohotrimmerin ja reunatrimmerin turvallisuusohjeet 238
1.3 Tärinäkuormitus 239
1.4 Melukuormitus 240
1.5 Akun ja laturin turvallisuusohjeet 240
1.6 Käyttöä koskevia turvallisuusohjeita 240
2 Tietoa käyttöohjeesta 241
2.1 Kansilehden symbolit 241
2.2 Merkkien selitykset ja huomiosanat 241
3 Tuotekuvaus 241
3.1 Käyttötarkoituksen mukainen käyttö 241
3.2 Mahdollinen ennakoitavissa oleva väärä käyttö 241
3.3 Jäännösriskit 241
3.4 Turva- ja suojalaitteet 242
3.4.1 Vapautusnuppi 242
3.4.2 Suojakilpi 242
3.4.3 Suojakaari 242
3.5 Laitteessa käytettävät merkinnät 242
3.5.1 Turvamerkinnät 242
3.5.2 Käyttömerkinnät 242
3.6 Tuotteen yleiskuva (01) 243
3.6.1 Käännettävä ja kallistettava leikkuupää 243
3.6.2 Biologisesti hajoava siima 243
3.7 Toimitussisältö 243
4 Asennus 243
4.1 Jaettavan varren yhdistäminen (02) 243
4.2 Suojakilven ja kasvien suojatangon asennus (03) 243
4.3 Ohjauskahvan kiinnitys (04) 243
5 Käyttöönotto 244
5.1 Siiman katkaisimen kuljetussuojuksen poistaminen 244
5.2 Akun lataaminen 244
5.3 Akun laittaminen paikalleen ja poistaminen (05) 244
6 Käyttö 244
6.1 Laitteen kytkeminen päälle ja pois päältä (06) 244
6.2 Ohjauskahvan siirtäminen (07) 244
6.3 Siiman pidentäminen leikkaamisen aikana 245
6.4 Nurmikon trimmaus – leikkuupään kallistaminen (08) 245
6.5 Nurmikon reunan leikkaaminen – leikkuupään kääntäminen (09) 245
6.6 Akun varaustason tarkistaminen 245
7 Työskentelytapa ja -tekniikka (10 – 12) 245
8 Huolto ja hoito 245
8.1 Siimakelan vaihtaminen (13) 245
9 Ohjeet häiriötilanteissa 246
10 Säilytys 247
10.1 Akun ja laturin säilytys 247
11 Kuljetus 247
12 Hävittäminen 247
13 Tekniset tiedot 248
14 Asiakaspalvelu ja huolto 248
15 Vaatimustenmukaisuusvakuutukseen liittyviä tietoja 248
16 Takuu ja tuotevastuu 248

1 TURVALLISUUSOHJEET

1.1 Sähkökoneiden yleiset turvallisuusohjeet

⚠ VAROITUS! Lue kaikki turvallisuusohjeet, ohjeet, kuvaukset ja tekniset tiedot, joita tähän koneeseen liittyy. *Seuraavien ohjeiden noudattamatta jättäminen voi aiheuttaa sähköiskun, tulipalon ja/tai vakavia vammoja.*

- **Säilytä kaikki turvaohjeet ja ohjeet tulevaa tarvetta varten.**

Turvallisuusohjeissa käytettävä koneen käsite viittaa verkkovirralla toimiviin koneisiin (verkkojohto) tai akkukäyttöisiin koneisiin (ei verkkojohtoa).

1.1.1 Turvalliset työolosuhteet

- **Pidä työskentelyalue puhtaana ja huolehdi hyvästä valaistuksesta.** *Epäjärjestys ja työskentelyalueen heikko valaistus voivat aiheuttaa tapaturmia.*
- **Älä käytä konetta räjähdysvaarallisessa ympäristössä, jossa on syttyviä nesteitä, kaasuja tai pölyjä.** *Koneet synnyttävät kipinöitä, jotka voivat sytyttää pölyn tai höyryt.*
- **Älä päästä lapsia tai muita ulkopuolisia lähistölle koneen käytön aikana.** *Jos huomiosi kiinnittyy toisaalle, voit menettää koneen hallinnan.*

1.1.2 Sähköturvallisuus

- **Koneen liitäntäpistokkeen on sovittava pistorasiaan. Pistoketta ei saa muuttaa millään tavalla. Pistokesovittimien käyttö suojamaadoitettujen koneiden yhteydessä on kielletty.** *Muuttamattomat pistokkeet ja sopivat pistorasiat vähentävät sähköiskun vaaraa.*
- **Vältä koskettamasta maadoitettuja pintoja, kuten putkia, lämpöpattereita, liesiä ja jääkaappeja.** *Niiden koskettaminen lisää sähköiskun vaaraa.*
- **Älä altista konetta sateelle tai vedelle.** *Veden pääseminen koneen sisälle lisää sähköiskun vaaraa.*
- **Älä käytä liitäntäjohtoa koneen kantamiseen, ripustamiseen tai pistokkeen irrottamiseen pistorasiasta. Pidä liitäntäjohto loitolla kuumuudesta, öljystä, terävistä reunoista ja liikkuvista osista.** *Viallinen tai kiertynyt liitäntäjohto lisää sähköiskun vaaraa.*
- **Jos konetta käytetään ulkona, käytä ainoastaan ulkokäyttöön soveltuvia jatkojohtoja.** *Ulkokäyttöön soveltuvan jatkojohdon käyttäminen vähentää sähköiskun vaaraa.*
- **Käytä vikavirtasuojakytkintä, jos konetta joudutaan käyttämään kosteassa ympäristössä.** *Vikavirtasuojakytkimen käyttö vähentää sähköiskun vaaraa.*

1.1.3 Henkilöturvallisuus

- **Ole konetta käyttäessäsi aina valppaana, katso mitä teet ja työskentele huolellisesti. Älä käytä konetta ollessasi väsynyt tai huumeiden, alkoholin tai lääkityksen alaisena.** *Pienikin tarkkaavaisuuden herpaantuminen konetta käytettäessä saattaa aiheuttaa vakavia vammoja.*
- **Käytä henkilönsuojaimia. Käytä aina suojalaseja.** *Henkilönsuojainten käyttö (kuten hengityssuojain, luistamattomat turvakengät, suojakypärä tai kuulosuojain koneen tyypistä ja käyttötavasta riippuen) pienentää loukkaantumisen vaaraa.*
- **Estä laitteen käynnistyminen vahingossa. Varmista, että kone on kytketty pois päältä ennen koneen liittämistä verkkovirtaan, akun laittamista paikalleen tai koneen nostamista tai kantamista.** *Jos pidät sormeasi virtakytkimellä konetta kantaessasi tai liität koneen verkkovirtaan sen ollessa kytketty päälle, seurauksena voi olla tapaturmia.*
- **Poista säätötyökalut tai avaimet ennen koneen kytkemistä päälle.** *Koneen pyörivään osaan jäänyt työkalu tai avain voi aiheuttaa vammoja.*
- **Vältä epänormaaleja asentoja. Seiso tukevassa asennossa ja säilytä aina tasapaino.** *Siten pystyt hallitsemaan konetta myös odottamattomissa tilanteissa.*
- **Käytä asianmukaista vaatetusta. Älä käytä väljiä vaatteita tai koruja. Pidä hiukset ja vaatteet etäällä liikkuvista osista.** *Väljät vaatteet, korut tai pitkät hiukset voivat jäädä kiinni liikkuviin osiin.*
- **Jos työkaluun voi liittää pölynpoisto- tai pölynkeruulaitteita, niitä on käytettävä aina ja asianmukaisesti.** *Pölynpoistolaitteen käyttö voi vähentää pölystä aiheutuvia vaaroja.*
- **Älä tuudittaudu virheelliseen turvallisuuden tunteeseen ja lakkaa noudattamasta konetta koskevia turvallisuusohjeita, vaikka koneen käyttö olisi sinulle perin juurin**

tuttua. *Huolimattomuus voi aiheuttaa vakavia vammoja jo sekunnin murto-osassa.*

1.1.4 Sähkökoneen käyttö ja käsittely

- **Älä kuormita konetta liikaa. Käytä aina kuhunkin työhön tarkoitettua konetta.** *Sopiva kone on tehokas ja turvallinen valinta ilmoitetulla tehoalueella.*
- **Älä käytä konetta, jonka virtakytkin on viallinen.** *Jos koneen kytkeminen päälle tai pois päältä ei ole mahdollista, kone on vaarallinen ja se on korjattava.*
- **Irrota pistoke pistorasiasta ja/tai poista irrotettava akku ennen laitteen säätämistä, työvälineiden vaihtamista tai koneen varastoimista.** *Tämä estää koneen käynnistymisen vahingossa.*
- **Kun kone ei ole käytössä, säilytä sitä lasten ulottumattomissa. Älä anna sellaisten henkilöiden käyttää konetta, jotka eivät tunne sitä tai eivät ole lukeneet tätä käyttöohjetta.** *Koneet ovat vaarallisia kokemattomien käyttäjien käsissä.*
- **Huolla koneita ja muita välineitä huolellisesti. Tarkista, että liikkuvat osat toimivat moitteettomasti eivätkä ole jumissa. Tarkista myös, että mikään osa ei ole rikkoutunut tai vioittunut siten, että se vaikuttaa koneen toimintaan. Korjauta vialliset osat ennen koneen käyttöä.** *Tapaturmat johtuvat yleensä siitä, että konetta ei ole huollettu oikein.*
- **Pidä leikkuuterät terävinä ja puhtaina.** *Huolellisesti hoidetut ja terävät leikkuuterät eivät juutu helposti kiinni, ja niitä on helpompi ohjata.*
- **Käytä koneita, välineitä, työkaluja ym. näiden käyttöohjeiden mukaisesti. Ota huomioon työolosuhteet ja suoritettava työ.** *Koneiden käyttö muussa kuin niiden käyttötarkoituksessa voi aiheuttaa vaaratilanteita.*
- **Pidä kahvat ja tartuntapinnat kuivina, puhtaina sekä öljyttöminä ja rasvattomina.** *Jos kahvat tai tartuntapinnat ovat liukkaita, konetta on vaikea käyttää ja hallita odottamattomissa tilanteissa.*

1.1.5 Akkukäyttöisen koneen käyttö ja käsittely

- **Lataa akku vain valmistajan suosittelemassa latauslaitteessa.** *Latauslaite, joka soveltuu määrätyntyyppisille akuille, saattaa muodostaa tulipalovaaran erilaisia akkuja ladattaessa.*
- **Käytä koneissa vain niihin tarkoitettuja akkuja.** *Muiden akkujen käyttö voi aiheuttaa loukkaantumisia ja palovaaran.*
- **Älä säilytä laitteesta irrotettua akkua paperiliittimien, kolikoiden, avainten, naulojen, ruuvien tai muiden pienten metalliesineiden lähellä, sillä ne saattavat yhdistää akun navat vahingossa.** *Akun napojen välinen oikosulku voi aiheuttaa palovammoja tai tulipalon.*
- **Väärästä käytöstä johtuen akusta saattaa vuotaa nestettä. Vältä koskettamasta nestettä. Jos nestettä pääsee vahingossa iholle, huuhtele kosketuskohta vedellä. Jos nestettä pääsee silmiin, huuhtele vedellä ja hakeudu lääkäriin.** *Akusta vuotava neste saattaa aiheuttaa ärsytystä ja palovammoja.*
- **Älä käytä vaurioitunutta tai muuttunutta akkua tai vaurioitunutta tai muuttunutta laitetta.** *Vaurioituneet ja muuttuneet akut voivat toimia ennakoimattomasti sekä aiheuttaa tulipalon, räjähdyksen tai loukkaantumisvaaran.*
- **Älä altista akkua tai konetta tulelle tai korkeille lämpötiloille.** *Tuli tai yli 130 °C:n lämpötila voi aiheuttaa räjähdyksen.*
- **Noudata kaikkia latausohjeita. Älä koskaan lataa akkua tai akkukäyttöistä konetta käyttöohjeessa ilmoitetun lämpötila-alueen ulkopuolella.** *Virheellinen lataaminen tai lataaminen sallitun lämpötila-alueen ulkopuolella voi tuhota akun ja lisätä tulipalovaaraa.*

1.1.6 Huolto

- **Vain pätevä ammattihenkilö saa korjata koneen ainoastaan alkuperäisvaraosia käyttäen.** *Tämä takaa koneen turvallisuuden.*
- **Vaurioituneita akkuja ei saa huoltaa.** *Muut kuin valmistaja tai valmistajan valtuuttamat huoltoliikkeet eivät saa huoltaa akkuja.*

1.2 Ruohotrimmerin ja reunatrimmerin turvallisuusohjeet

(a) **Älä käytä konetta huonolla säällä, erityisesti ukkosella.** Näin vähennät vaaraa saada salamanisku.

(b) **Tutki huolellisesti, ettei työskentelyalueella ole luonnonvaraisia eläimiä.** Käynnissä oleva kone voi aiheuttaa luonnonvaraisten eläinten loukkaantumisen.

(c) **Tutki työskentelyalue huolellisesti ja poista kaikki kivet, kepit, narut, luut ja muut esi-**

neet. Sinkoilevat esineet voi aiheuttaa loukkaantumisia.

(d) **Tarkista aina ennen koneiden käyttöä, että leikkuuterä ja leikkuuyksikkö eivät ole vaurioituneet.** Vaurioituneet osat lisäävät loukkaantumisen vaaraa.

(e) **Tarkista ennen käyttöä, onko verkkojohdossa ja mahdollisissa jatkojohdoissa merkkejä vaurioista tai kulumisesta. Jos verkkojohto vaurioituu tai kuluu käytön aikana, kytke kone pois päältä äläkä koske johtoon, ennen kuin olet irrottanut pistokkeen pistorasiasta.** Vaurioitunut verkko- tai jatkojohto voi aiheuttaa sähköiskun, tulipalon ja/tai vakavia vammoja.

(f) **Suojuksia ei saa irrottaa tai ohittaa. Suojusten on oltava asennettuina ja toimintakunnossa!** Löystynyt, vaurioitunut tai väärin toimiva suojus voi johtaa loukkaantumisiin.

(g) **Huolehdi aina siitä, että tuuletusaukoissa ei ole likaa.** Tukkeutuneet tuuletusaukot ja lika voivat aiheuttaa ylikuumenemisen ja palovaaran.

(h) **Käytä silmä- ja kuulosuojaimia.** Sopivat henkilönsuojaimet vähentävät loukkaantumisia.

(i) **Käytä koneen käytön aikana aina liukumattomia turvakenkiä. Älä koskaan työskentele avojaloin tai sandaalit jalassa.** Näin vähennät pyöriviin leikkuutyökaluihin osumisesta aiheutuvien jalkavammojen vaaraa.

(j) **Käytä aina suojavaatteita, kuten pitkiä housuja, jotka suojaavat käyttäjän jalkoja koneen käytön aikana.** Pyörivään leikkuutyökaluun tai siimaan koskeminen aiheuttaa vammojen vaaran.

(k) **Älä päästä muita henkilöitä koneen lähistölle käytön aikana.** Sinkoilevat kappaleet voivat aiheuttaa vakavia loukkaantumisia.

(l) **Älä käytä konetta vyötärön korkeutta ylempänä.** Näin voit välttää siiman tahattoman koskетuksen ja säilyttää koneen paremman hallinnan odottamattomissa tilanteissa.

(m) **Älä käytä konetta märällä nurmikolla. Kävele. Älä juokse koskaan.** Se vähentää liukastumisen ja kaatumisen riskiä ja niistä johtuvaa loukkaantumisvaaraa.

(n) **Älä käytä konetta hyvin jyrkissä rinteissä.** Näin vähennät riskiä hallinnan menettämisestä, liukastumisesta ja kaatumisesta, mikä voisi johtaa loukkaantumisiin.

(o) **Varmista rinteissä työskennellessäsi turvallinen asento; työskentele rinteessä aina poikittain, älä koskaan ylhäältä alaspäin tai päinvastoin, ja noudata erityistä varovaisuutta, kun vaihdat suuntaa.** Näin vähennät riskiä hallinnan menettämisestä, liukastumisesta ja kaatumisesta, mikä voisi johtaa loukkaantumisiin.

(p) **Pidä kaikki verkkojohdot ja kaapelit loitolla leikkuualueesta.** Verkkojohdot ja kaapelit voivat olla näkymättömissä pensaiden tai pensasaitojen sisällä, jolloin on vaarana, että siima tai terä katkaisee ne tai vaurioittaa niitä vahingossa.

(q) **Pidä kaikki kehon osat loitolla leikkuutyökalusta tai siimasta työskentelyn aikana. Varmista, että kone ei ole enää kytkettynä virtalähteeseen, kun irrotat kiinni tarttunutta materiaalia.** Pyörivä leikkuutyökalu tai siima voi aiheuttaa vakavia vammoja.

(r) **Kanna konetta sammutettuna ja siten, että se osoittaa poispäin itsestäsi.** Koneen asianmukainen käsittely vähentää pyörivän siiman tai terän tahattoman kosketuksen riskiä.

(s) **Käytä vain valmistajan ohjeiden mukaisia varasiimoja, -leikkuupäitä ja -leikkuuteriä.** Väärät varaosat voivat aiheuttaa hallinnan menettämisen, rikkoontumisen sekä vammoja.

(t) **Älä korvaa muovista siimaa tai leikkuuterää metallisella siimalla tai leikkuuterällä.** Muiden kuin hyväksyttyjen leikkuutyökalujen käyttö voi aiheuttaa vammoja.

1.3 Tärinäkuormitus

- **Tärinän aiheuttama vaara**
  Laitetta käytettäessä esiintyvä todellinen tärinätaso voi poiketa valmistajan ilmoittamasta arvosta. Ota huomioon seuraavat tärinään vaikuttavat seikat ennen laitteen käyttöä ja laitetta käytettäessä:
  - Käytetäänkö laitetta sen käyttötarkoituksen mukaisesti?
  - Leikataanko tai työstetäänkö kasviainesta oikein?
  - Onko laite asianmukaisessa käyttökunnossa?
  - Onko terä teroitettu kunnolla ja onko laitteessa paikallaan oikeanlainen terä?
  - Ovatko kahvat ja mahdolliset tärinänvaimennuskahvat (lisävaruste) paikallaan, ja onko ne liitetty laitteeseen pitävästi?
- Käytä laitetta ainoastaan kunkin työtehtävän vaatimalla moottorin kierrosluvulla. Vältä enimmäiskierrosluvun käyttöä melun ja tärinän vähentämiseksi.
- Epäasianmukainen käyttö ja huolto voivat lisätä laitteen synnyttämään melua ja tärinää. Ne aiheuttavat haittaa terveydelle. Kytke laite

tällöin välittömästi pois päältä ja korjauta se valtuutetussa huoltokorjaamossa.

- Tärinän aiheuttama kuormitus määräytyy suoritettavan työn ja laitteen käyttötavan mukaan. Arvioi sopiva käyttötapa ja pidä tarvittavat tauot. Tämä vähentää työn aikana syntyvää tärinäkuormituksen kokonaismäärää huomattavasti.
- Laitteen pitkäaikainen käyttö altistaa käyttäjän tärinälle ja voi aiheuttaa verenkiertohäiriöitä (valkosormisuutta). Riskin pienentämiseksi käytä käsineitä ja pidä kätesi lämpiminä. Jos valkosormisuuden oireita esiintyy, hakeudu välittömästi lääkärin hoitoon. Oireita ovat mm. tunnottomuus, herkkyyden häviäminen, pistely, kutina, särky, voimien väheneminen sekä ihon värin tai kunnon muuttuminen. Tavallisesti oireet ilmenevät sormissa, kämmenissä tai pulssissa. Mitä matalampi lämpötila, sitä suurempi vaara.
- Pidä työpäivien aikana riittävän pitkiä taukoja, jotta ehdit toipua melun ja tärinän vaikutuksista. Suunnittele työt niin, että voimakkaasti tärisevien laitteiden käyttö jakautuu useille päiville.
- Jos laitetta käyttäessäsi havaitset käsissäsi epämiellyttäviä tuntemuksia tai värimuutoksia, keskeytä työskentely välittömästi. Pidä riittävästi taukoja. Jos taukoja ei ole tarpeeksi, seurauksena voi olla kämmenien ja käsivarsien tärinäoireyhtymä.
- Minimoi tärinälle altistumisen riskit. Huolla laitetta käyttöohjeen mukaisesti.
- Jos laitetta käytetään usein, tiedustele jälleenmyyjältäsi tärinää vaimentavia tarvikkeita, kuten erikoiskahvoja.
- Vältä laitteen käyttöä alle +10 °C:n lämpötiloissa. Kirjaa työsuunnitelmaan tärinäkuormitusta rajoittavat toimenpiteet.

1.4 Melukuormitus

Laite aiheuttaa väistämättä tiettyä melukuormitusta. Tee melua aiheuttavat työt aikoina, jolloin niiden tekeminen on sallittua ja suositeltavaa. Pidä kiinni mahdollisista hiljaisuusajoista ja rajaa työn kesto minimiin. Laitteen käyttäjän ja sen läheisyydessä oleskelevien on käytettävä asianmukaisia kuulonsuojaimia.

1.5 Akun ja laturin turvallisuusohjeet

- Poista akku laitteesta ennen latausta.
- Aseta akku laitteeseen oikea napaisuus huomioiden.
- Poista akku laitteesta, kun varastoit laitteen pidemmäksi aikaa.
- Älä oikosulje laitteen tai akkujen liittimiä.

Käyttöohjeet

Noudata akun ja laturin erillisissä käyttöohjeissa annettuja turvallisuusohjeita:

- Käyttöohje 443998: akut
- Käyttöohje 443999: latauslaitteet

1.6 Käyttöä koskevia turvallisuusohjeita

⚠ VAROITUS! Sähkömagneettisen kentän aiheuttama vaara. Tämä sähkötyökalu synnyttää käytön yhteydessä sähkömagneettisen kentän. Syntyvä kenttä voi tietyissä olosuhteissa haitata aktiivisten tai passiivisten lääkinnällisten implanttien toimintaa.

- Vakavien tai kuolemaan johtavien tapaturmien vaaran vähentämiseksi on suositeltavaa, että lääkinnällisten implanttien käyttäjät ottavat yhteyttä lääkäriin tai implantin valmistajaan ennen sähkötyökalun käyttöä.

- Pidä laitteesta kiinni molemmilla käsillä työn aikana.
- Pidä kädet ja jalat loitolla leikkuulaitteistosta erityisesti moottoria käynnistettäessä.
- Odota leikkuulaitteiston pysähtymistä moottorin sammuttamisen jälkeen.
- Moottorin ja leikkuulaitteiston on oltava pysähdyksissä leikkuujäämiä poistettaessa.
- Älä kosketa leikkuusiimaa paljain käsin viiltohaavojen vaaran vuoksi.
- Kun uusi siima on vedetty ulos, aseta laite aina normaaliin työskentelyasentoon ja käynnistä se vasta sitten.
- Metallisiiman käyttö on kielletty!
- Älä anna leikatun leikkuujäämien kertyä suojakilpeen, leikkuulaitteistoon tai moottoriin.
- Jos et ole aiemmin käyttänyt tällaista laitetta, harjoittele käyttöä ensin käynnistämättä moottoria.
- Työskentely rinteessä:
  - Älä käytä laitetta liukkaassa mäessä tai rinteessä.
  - Työskentele rinteessä aina poikittain, älä ylhäältä alaspäin tai päinvastoin.
  - Seiso aina leikkuulaitteistoa alempana.
- Jos laite osuu johonkin esineeseen:
  - Sammuta moottori.
  - Tarkista, onko laite vaurioitunut.

2 TIETOA KÄYTTÖOHJEESTA

- Saksankielinen versio on alkuperäinen käyttöohje. Kaikki muut kieliversiot ovat alkuperäisen käyttöohjeen käännöksiä.
- Säilytä käyttöohje aina siten, että voit tarvittaessa tarkistaa siitä tarvitsemasi laitetta koskevat tiedot.
- Luovuta käyttöohje aina laitteen mukana.
- Lue käyttöohjeeseen sisältyvät turvallisuusohjeet ja varoitukset ja noudata niitä.

2.1 Kansilehden symbolit

Symboli	Merkitys
	Lue tämä käyttöohje ehdottomasti huolellisesti läpi ennen käyttöönottoa. Käyttöohjeen lukeminen on laitteen turvallisen ja häiriöttömän käytön edellytys.
	Käyttöohje
	Käsittele litiumioniakkuja varovasti! Noudata etenkin kuljetusta, varastointia ja hävittämistä koskevia ohjeita tässä käyttöohjeessa!
	Tämä tuote vastaa sovellettavia eurooppalaisia direktiivejä, ja vaatimustenmukaisuuden arviointimenettely on suoritettu näille direktiiveille.

2.2 Merkkien selitykset ja huomiosanat

⚠ VAARA! Tarkoittaa välittömän vaaran aiheuttavaa tilannetta, joka aiheuttaa kuoleman tai vakavan loukkaantumisen, jos sitä ei vältetä.

⚠ VAROITUS! Tarkoittaa mahdollisesti vaarallista tilannetta, joka voi aiheuttaa kuoleman tai vakavan loukkaantumisen, jos sitä ei vältetä.

⚠ VARO! Tarkoittaa mahdollisesti vaarallista tilannetta, joka voi aiheuttaa lievän tai keskivaikean loukkaantumisen, jos sitä ei vältetä.

HUOMAUTUS! Tarkoittaa tilannetta, joka voi aiheuttaa aineellisia vahinkoja, jos sitä ei vältetä.

HUOMAUTUS Lisätietoja laitteesta ja sen käytöstä.

3 TUOTEKUVAUS

Tässä käyttöohjeessa kuvataan käsin ohjattavaa, akkukäyttöistä ruohotrimmeriä.

Kaikkia TWIN 18V/36V VOLT DO MORE -valikoimaan kuuluvia akkuja (Bxxx Li) ja latureita (Cxxx Li) voidaan käyttää.

HUOMAUTUS! Laite- ja akkuvaurioiden vaara. Jos laitteessa käytetään sopimattomia akkuja, laite ja akut voivat vaurioitua.

- Käytä laitetta vain ilmoitetuilla akuilla.

HUOMAUTUS TWIN 18V/36V VOLT DO MORE -valikoiman akkujen ja laturien käyttöohjeista löytyy lisätietoja.

3.1 Käyttötarkoituksen mukainen käyttö

Tällä ruohotrimmerillä voi leikata ruohoa alueilla, johon ei pääse ruohonleikkurilla, kuten pienet nurmikkoalueet, pensaiden alustat, puut, penkereet, nurmikon reunat tai muurit ja rakennusten nurkat.

Laite on tarkoitettu ainoastaan yksityiskäyttöön. Kaikenlainen muu käyttö ja laitteeseen tehtävät muutokset ja lisäykset katsotaan käyttötarkoituksesta poikkeavaksi käytöksi, jonka seurauksena on takuun raukeaminen, vaatimustenmukaisuuden menettäminen sekä valmistajan kaikenlaisen vastuun raukeaminen käyttäjälle tai ulkopuolisille aiheutuvista vahingoista.

3.2 Mahdollinen ennakoitavissa oleva väärä käyttö

Laitetta ei ole tarkoitettu ruohoraivaussahaksi eikä se sovellu vahvavartisten viherkasvien, nuoren aluskasvillisuuden eikä pensaiden leikkaamiseen.

Laitetta ei ole tarkoitettu ammattimaiseen käyttöön yleisissä puistoissa ja urheilukentillä eikä maa- ja metsätaloudessa.

3.3 Jäännösriskit

Asianmukaisesti käytettynäkin laitteeseen liittyy aina tiettyjä jäännösriskejä, joita ei voida kokonaan sulkea pois. Laitteen tyypin ja rakenteen vuoksi seuraavia jäännösriskejä voi esiintyä käyttötavan mukaan:

- Leikkuujätteiden, maa-aineksen ja pikkukivien sinkoaminen.
- Leikkuujätteiden hengittäminen sisään, jos hengityksensuojainta ei käytetä.
- Viiltovammat raajojen osuessa pyörivään leikkuulaitteistoon.

3.4 Turva- ja suojalaitteet

⚠ VAROITUS! Loukkaantumisvaara. Vialliset turvalaitteet ja suojukset sekä turvalaitteiden ja suojusten poistaminen käytöstä voivat aiheuttaa vakavia vammoja.

- Korjauta vialliset turvalaitteet ja suojukset.
- Älä koskaan poista turvalaitteita tai suojuksia toiminnasta.

3.4.1 Vapautusnuppi

Vapautusnuppi vapauttaa virtakytkimen lukituksen. Tämä estää laitteen tahattoman käynnistämisen yksinomaan virtakytkintä painamalla.

3.4.2 Suojakilpi

Suojaa käyttäjää pyörivältä leikkuusiimalta ja sinkoavilta kappaleilta.

3.4.3 Suojakaari

Suojaa kasveja ja muita ihmisiä pyörivältä leikkuusiimalta. Suojaa lisäksi leikkuusiimaa voimakkaalta kulumiselta muurien vieressä leikattaessa.

3.5 Laitteessa käytettävät merkinnät

3.5.1 Turvamerkinnät

Symboli	Merkitys
	Lue käyttöohje ennen käyttöönottoa!
	Käytä suojakäsineitä!
	Käytä turvajalkineita!
	Käytä suojalaseja ja kuulonsuojaimia!
	Älä käytä pyörösahanteriä tai muita teriä, vaan ainoastaan siimaa!
	Älä altista laitetta sateelle!
	Käsittele erityisen varovasti!
	Sinkoilevien kappaleiden aiheuttama vaara!
	Muiden henkilöiden oleskelu vaara-alueella on kielletty!
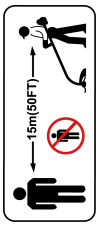	Muiden ihmisten kuin käyttäjän oleskelu laitteen läheisyydessä alle 15 metrin säteellä on kielletty.
	Poista akku ennen kuin teet säätö-, puhdistus- tai huoltotöitä.

3.5.2 Käyttömerkinnät

Symboli	Merkitys
	Käännä leikkuupäätä 90° nurmikon reunan leikkaamista varten: ■ Trimming: nurmikon trimmaus ■ Edging: nurmikon reunan leikkaaminen
	Nuoli varressa ohjauskahvan yläpuolella: yläraja ohjauskahvan siirtämistä varten. Jos kahvaa siirretään vielä ylemmäksi, käsi osuu ohjauskahvaan akkua irrotettaessa.
	Nuoli varressa ohjauskahvan alapuolella: alaraja ohjauskahvan siirtämistä varten. Sen siirtäminen vielä alemmaksi heikentää laitteen käsiteltävyyttä.

3.6 Tuotteen yleiskuva (01)

Nro	Osa
1	Yläkahva
2	Vapautusnuppi
3	Virtakytkin
4	Akun pidike
5	Ohjauskahva
6	Ohjauskahvan kääntönuppi
7	Jaettava varsi
8	Kytkin Trimming/Edging leikkuupään kääntämistä varten (0 – 90°)
9	Vapautusnuppi leikkuupään kallistamista varten (0 – 45°, 5 tasoa)
10	Leikkuupää ja moottori
11	Kasvien suojatanko
12	Siimakela
13	Siiman katkaisin
14	Suojakilpi
15*	Akku*
16*	Laturi*
17**	Seinäkiinnityskoukut**

**: Yhteispakkauksessa (tuotenro 114146)*

***: Lisävaruste (tuotenro 114184)*

3.6.1 Käännettävä ja kallistettava leikkuupää

Ruohotrimmerin leikkuupäätä voi kääntää ja kallistaa:

- Käännä 0–90° nurmikon reunojen leikkaamista varten
- Kallista 0-45° (5 tasoa) käyttäjän pituuden mukaan säätämistä ja vaikeapääsyisten kohtien trimmausta varten

3.6.2 Biologisesti hajoava siima

Siima on valmistettu biohajoavasta muovista ja se on TÜV-tarkastuslaitoksen sertifioima ISO 17556 -standardin mukaisesti ("OK SOIL"). Tämä takaa täydellisen biohajoavuuden luonnollisissa olosuhteissa 24 kuukauden kuluessa.

3.7 Toimitussisältö

Toimitus sisältää tässä mainitut osat. Tarkista, ovatko kaikki osat mukana:

Nro	Osa
1	Ruohotrimmeri
2	Suojakilpi ja 2 ruuvia
3	Kasvien suojatanko
4	Ohjauskahva
5	Käyttöohje
6*	Akku*
7*	Laturi*

**: Ei sisälly toimitukseen, jos kyseessä on yksittäislaite; sisältyy kuitenkin yhteispakkaukseen.*

4 ASENNUS

⚠ VAROITUS! Puutteellisen asennuksen aiheuttama vaara! Puutteellisesti asennetun laitteen käyttö voi aiheuttaa vakavia vammoja.

- Käytä vain täydellisesti asennettua laitetta!
- Laita akku laitteeseen vasta, kun sen asennus on valmis!

4.1 Jaettavan varren yhdistäminen (02)

1. Avaa jaettava varsi.
2. Kiinnitä jaettavan varren osat tiukasti toisiinsa niin, että jouset lukkiutuvat.

4.2 Suojakilven ja kasvien suojatangon asennus (03)

Suojakilven asennus

1. Työnnä suojakilpi (03/1) takakautta paikalleen leikkuupäähän (03/a). Varmista, että siima voi liikkua vapaasti.
2. Kiinnitä molemmat ruuvit (03/2) paikalleen (03/b) ja kiristä ne.

Kasvien suojatangon kiinnittäminen

1. Taivuta kasvien suojatankoa (03/3) auki.
2. Kiinnitä kasvien suojatanko reikiin (03/4) (03/c).

4.3 Ohjauskahvan kiinnitys (04)

1. Kiinnitä ohjauskahva (04/1) varteen (04/2) (04/a).
2. Työnnä mutteri (04/3) ohjauskahvaan (04/b).
3. Työnnä kääntönupilla varustettu ruuvi (04/4) ohjauskahvan läpi mutteriin (04/c).
4. Kiinnitä ohjauskahva kiristämällä ruuvia.

5 KÄYTTÖÖNOTTO

5.1 Siiman katkaisimen kuljetussuojuksen poistaminen

Irrota siiman katkaisimen kuljetussuojus ennen ensimmäistä käyttökertaa.

5.2 Akun lataaminen

Huomioi lataamisen lämpötila-alue; katso tekniset tiedot.

HUOMAUTUS Noudata akun ja laturin erillisissä käyttöohjeissa annettavia yksityiskohtaisia tietoja:

- Käyttöohje 443998: akut
- Käyttöohje 443999: latauslaitteet

5.3 Akun laittaminen paikalleen ja poistaminen (05)

HUOMAUTUS! Huomio – akun vaurioitumisvaara. Jos akku jätetään laitteeseen käytön jälkeen, akku voi vaurioitua.

- Poista akku laitteesta välittömästi käytön päätyttyä ja säilytä se pakkaselta suojassa.
- Laita akku takaisin laitteeseen vasta juuri ennen käytön aloittamista.

Akun laittaminen paikalleen

1. Työnnä akku (05/1) niin pitkälle akun pidikkeeseen (05/2), että se lukittuu paikalleen (05/a).

Akun poistaminen

1. Paina akun vapautuspainiketta (05/3) ja pidä se painettuna.
2. Poista akku (05/b).

6 KÄYTTÖ

Käytä aina henkilönsuojaimia ruohotrimmerin tai ruohoraivaussahan käytön yhteydessä:

- Ruohotrimmeri: kuulonsuojain, suojalasit, tukevat jalkineet
- Ruohoraivaussaha: kuulonsuojain, suojalasit, tukevat jalkineet, käsineet, turvajalkineet

⚠ VAROITUS! Vakavien vammojen vaara vaurioiden yhteydessä tai epänormaaleissa käyttötiloissa. Löystyvät laitteen osat voivat aiheuttaa vakavia vammoja. Pysäytä laite/kone välittömästi ja poista akku. Tarkista sitten, ovatko kaikki liikkuvat osat pysähtyneet täysin:

- Kun on osuttu kovaan esineeseen: Tarkista laite/kone vaurioiden varalta ja korjaa. Kytke laite/kone vasta sen jälkeen takaisin päälle ja aloita käyttö.
- Jos laite/kone tärisee epätavallisesti: Tarkista laite/kone heti vaurioiden varalta. Vaihda tai korjaa vaurioituneet osat. Tarkista, onko löystyneitä osia, ja kiristä ne uudelleen.
- Tarkista ennen laitteen päälle kytkemistä, että kaikki laitteen osat ovat kunnolla paikallaan.
- Kiinnitä leikkuutyökalut niin, etteivät ne pääse irtoamaan käytön aikana.

6.1 Laitteen kytkeminen päälle ja pois päältä (06)

1. Asetu tukevaan asentoon.
2. Pidä laitetta molemmin käsin. Älä laske leikkuupäätä maahan.
3. Tartu yhdellä kädellä kiinni yläkahvasta (06/1) ja toisella kädellä ohjauskahvasta (06/2).
4. Paina vapautusnuppia (06/3).
5. Paina virtakytkintä (06/4) ja pidä se painettuna. Laite käynnistyy. Vapautusnupista voi nyt päästää irti.
6. Anna ruohotrimmerin käydä hetki joutokäynnillä. Silloin siima katkaistaan oikeaan pituuteen.
7. Jos virtakytkimestä päästetään irti, laite kytkeytyy pois päältä.

⚠ VAROITUS! Viiltovammojen vaara. Siimapää pyörii joitakin sekunteja senkin jälkeen, kun laite on kytketty pois päältä. Siimapäähän koskeminen aiheuttaa viiltovammojen vaaran.

- Odota, kunnes siimapää on pysähtynyt.

6.2 Ohjauskahvan siirtäminen (07)

1. Löysää nuppia (07/1).
2. Siirrä ohjauskahvaa (07/2) ylöspäin (07/a) tai alaspäin (07/b) nuolimerkintään (07/3) asti.
3. Kierrä nuppi kiinni.

6.3 Siiman pidentäminen leikkaamisen aikana

Siima pitenee automaattisesti aina käynnistettäessä. Silloin siimakelalta purkautuu uutta siimaa, ja siiman katkaisin katkaisee siiman kuluneen pään.

6.4 Nurmikon trimmaus – leikkuupään kallistaminen (08)

Kallistuskulmaa muuttamalla myös vaikeapääsyisten paikkojen, kuten penkkien tai terassien alapuolisten kohteiden, onnistuu.

1. Paina leikkuupäässä (08/2) olevaa vapautusnuppia (08/1) ja pidä se painettuna (08/a).
2. Kallista leikkuupää haluttuun asentoon ja lukitse se (08/b).
3. Vapauta vapautusnuppi.

6.5 Nurmikon reunan leikkaaminen – leikkuupään kääntäminen (09)

Nurmikon reunojen leikkaamista varten leikkuupää voidaan kääntää pystyasentoon.

1. Paina kytkintä Trimming/Edging (09/1) (09/a).
2. Käännä leikkuupää (09/2) pystyasentoon (09/b), kunnes se lukittuu paikalleen.
3. Päästä kytkin irti.

6.6 Akun varaustason tarkistaminen

Akussa on varaustason näyttö.

HUOMAUTUS Noudata akun ja laturin erillisissä käyttöohjeissa annettavia yksityiskohtaisia tietoja:

- Käyttöohje 443998: akut
- Käyttöohje 443999: latauslaitteet

7 TYÖSKENTELYTAPA JA -TEKNIIKKA (10 – 12)

- Käynnistä laite. Vie se vasta sitten leikattavan ruohon päälle ja laske se alas ylikuormittumisen välttämiseksi.
- Kallista laitetta hieman eteenpäin (n. 30°), jotta leikkaaminen tapahtuu siiman kärjellä. Etene hitaasti (10/a).
- Liikuta laitetta leikkaamisen aikana tasaisesti edestakaisin vasemmalta oikealle (10/b).
- Pitkää ruohoa on leikattava kerroksittain. Etene aina ylhäältä alaspäin (11).
- Laite leikkaa parhaiten, kun nopeus on suurimmillaan. Siksi sitä ei saa ylikuormittaa pitkää ruohoa leikkaamalla.
- Siima jumittuu, jos laitetta ylikuormitetaan pitkää ruohoa leikattaessa. Nosta laite tällöin välittömästi ylös, jotta sen kuormitus vähenee. Muuten seurauksena voi olla pysyvä moottorivaurio.
- Älä leikkaa laitteella kovien esineiden (esim. muurien) etupuolisia alueita kohtisuorasti vaan sivuttain. Tämä vähentää siiman kulumista (12).
- Älä leikkaa laitteella arkojen kasvien vierestä. Taita kasvien suojakaari vaakasuoraan.

8 HUOLTO JA HOITO

VAROITUS! Vaara – teräviä teriä. Viiltovammojen vaara laitteen teräviä ja liikkuvia osia kosketettaessa.

- Kytke laite aina pois päältä ennen sen huoltamista, hoitamista tai puhdistamista. Poista akku.
- Käytä huolto-, hoito- ja puhdistustöiden aikana aina suojakäsineitä.

HUOMAUTUS Korjaustöitä saavat suorittaa ainoastaan pätevät ammattiliikkeet tai huoltopisteet.

- Suojaa laite sateelta ja kosteudelta. Älä ruiskuta laitetta vedellä.
- Puhdista runko ja leikkuuterä aina käytön jälkeen harjalla tai liinalla. Älä käytä vettä tai syövyttäviä puhdistusaineita tai liuotteita – korroosiovaara ja muoviosien vaurioitumisvaara.
- Pidä laitteen kaikki tuuletusaukot puhtaina.
- Poista akku aina laitteen käytön jälkeen ja tarkista laite vaurioiden varalta.
- Älä käytä laitetta, jos siiman katkaisimen terä puuttuu tai on viallinen.
- Älä anna leikatun ruohon kertyä suojakilpeen, siimapäähän tai moottoriin.
- Tarkista kaikkien ruuvien kireys.
- Tarkista, onko laitteen sähkökontakteissa korroosiota. Puhdista ne tarvittaessa pienellä teräsharjalla ja ruiskuta niihin kontaktispraytä.

8.1 Siimakelan vaihtaminen (13)

Edellytys: Laite on kytketty pois päältä ja sen akku on poistettu.

Varasiimakela: 2 kpl:n pakkaus. Tuotenro katso tekniset tiedot.

1. Paina molempia vapautusnuppeja (13/1) samanaikaisesti (13/a) ja poista suojus (13/2).

2. Poista tyhjä siimakela (13/3).
3. Laita uusi siimakela (13/4) paikalleen (13/b).
4. Pujota siima ulos siimapään aukosta (13/5).
5. Laita suojus takaisin paikoilleen paikalleen ja paina sitä, kunnes se lukittuu.
6. Laita akku laitteeseen.

9 OHJEET HÄIRIÖTILANTEISSA

VARO! Loukkaantumisvaara. Laitteen teräväreunaiset ja liikkuvat osat voivat aiheuttaa vammoja.

- Käytä huolto-, hoito- ja puhdistustöiden aikana aina suojakäsineitä!

HUOMAUTUS Jos häiriötä ei ole mainittu tässä taulukossa tai et saa korjattua sitä itse, ota yhteyttä asiakaspalveluumme.

Häiriö	Syy	Korjaus
Siiman syöttö ei toimi.	Siimakela on tyhjä.	Vaihda siimakela.
Moottori ei toimi.	Akku on tyhjä.	Lataa akku.
	Akku puuttuu tai ei ole kunnolla paikallaan.	Laita akku kunnolla paikalleen.
	Virransyöttö on katkennut.	1. Poista akku. 2. Puhdista laitteen pistoliitännät.
	Moottorinsuojakytkin on sammuttanut moottorin ylikuormituksen vuoksi.	Odota, kunnes moottorinsuojakytkin kytkee moottorin takaisin päälle.
Moottori pyörii katkonaisesti.	Laitevika	Ota yhteys valmistajan valtuuttamaan huoltoliikkeeseen.
	Virtakytkin on vioittunut.	Ota yhteys valmistajan valtuuttamaan huoltoliikkeeseen.
Moottori käy, mutta siima ei liiku.	Laitevika	Ota yhteys valmistajan valtuuttamaan huoltoliikkeeseen.
Laite tärisee epätavallisen paljon.	Siimakela on likainen.	Puhdista siimakela, vaihda tarvittaessa.
	Laitevika	Ota yhteys valmistajan valtuuttamaan huoltoliikkeeseen.
Akun käyttöaika lyhenee huomattavasti.	Ruoho on liian pitkää tai kosteaa.	■ Katkaise ruohoa vähemmän. ■ Anna ruohon kuivua.
	Leikkuukorkeus on liian pieni.	Katkaise ruohoa vähemmän.
	Akun kestoikä on päättynyt.	Vaihda akku. Käytä vain valmistajan alkuperäisiä varusteita.
Akkua ei voi ladata.	Akun kontaktit ovat likaiset.	Ota yhteys valmistajan valtuuttamaan huoltoliikkeeseen.
	Akku tai laturi on vioittunut.	Tilaa varaosat. Ota yhteys valmistajan valtuuttamaan huoltoliikkeeseen.
	Akku on liian kuuma.	Anna akun jäähtyä.

10 SÄILYTYS

- Puhdista laite perusteellisesti jokaisen käyttökerran jälkeen ja asenna kaikki suojukset (jos on).
- Tee tarvittavat huoltotyöt.
- Säilytä laitetta kuivassa, lukittavassa paikassa poissa lasten ulottuvilta.
- Ripusta ruohotrimmeri roikkumaan kahvasta. Siimapäähän ei silloin kohdistu tarpeetonta kuormitusta.

Suorita seuraavat toimenpiteet ennen yli 30 päivää kestäviä käyttötaukoja:

- Puhdista laite perusteellisesti ja varastoi se kuivaan tilaan.

10.1 Akun ja laturin säilytys

HUOMAUTUS Noudata akun ja laturin erillisissä käyttöohjeissa annettavia yksityiskohtaisia tietoja.

11 KULJETUS

Tee seuraavat toimet ennen laitteen kuljettamista:

1. Kytke laite pois päältä.
2. Poista laitteen akku.
3. Pakkaa akku asianmukaisesti (ks. alla).

Akku "B160.6 Li" (tuotenro 114128)

HUOMAUTUS Akun nimellisenergiamäärä on yli 100 Wh! Noudata sen vuoksi seuraavia kuljetusohjeita!

Laitteeseen sisältyvää litium-ioniakkua on käsiteltävä vaarallisia aineita koskevan lainsäädännön mukaisesti, mutta sen kuljetusta koskevat yksinkertaistetut ehdot:

- Yksityinen käyttäjä saa kuljettaa akkua tieliikenteessä ilman erityisehtoja, jos se on pakattu vähittäiskauppaan soveltuvalla tavalla ja kuljetuksen luonne on yksityinen.
- Myös ammattimaiset käyttäjät, jotka kuljettavat laitetta pääasialliseen työhönsä liittyen (esim. kuljetukset työmaalle tai esittelyt), voivat soveltaa yksinkertaistettua menettelyä.

Molemmissa tapauksissa on ehdottomasti varmistettava soveltuvin toimenpitein, ettei sisältö pääse ulos pakkauksesta. Muissa tapauksissa on ehdottomasti noudatettava vaarallisia aineita koskevia määräyksiä! Jos niitä ei noudateta, lähettäjälle ja mahdollisesti myös kuljettajalle voidaan tuomita huomattava rangaistus.

Muita kuljetusta ja lähettämistä koskevia ohjeita

- Vain vahingoittumattomia litium-ioniakkuja saa kuljettaa ja lähettää!
- Kuljeta akkua aina alkuperäispakkauksessa tai vaaralliselle aineelle sopivassa laatikossa (ei tarpeen, jos akun nimellisenergiamäärä on alle 100 Wh).
- Teippaa akun paljaat kontaktit oikosulkujen välttämiseksi.
- Estä akun liikkuminen pakkauksessa akun vaurioitumisen välttämiseksi.
- Tarkista, että lähetysmerkinnät ja -asiakirjat ovat virheettömät kuljetuksen tai lähetyksen (esim. pakettipalvelun tai huolintaliikkeen toimesta) aikana.
- Selvitä etukäteen, hoitaako haluamasi palveluntarjoaja kyseisen kaltaisia kuljetuksia, ja ilmoita lähetyksestä.

Suosittelemme pyytämään lähetysvalmisteluissa apua vaarallisten aineiden asiantuntijalta. Noudata myös mahdollisia kansallisia erityismääräyksiä.

12 HÄVITTÄMINEN

Koskee vain EU-maita:

Eurooppalaisen käytöstä poistettuja sähkö- ja elektroniikkalaitteita koskevan direktiivin 2012/19/EU ja sitä vastaavan kansallisen lainsäädännön mukaan käyttökelvottomat latauslaitteet tulee kerätä erikseen ja toimittaa ympäristöystävälliseen uusiokäyttöön.

Jos käytöstä poistetut sähkö- ja elektroniikkalaitteet hävitetään epäasianmukaisesti, niiden mahdollisesti sisältämät vaaralliset aineet voivat aiheuttaa haittaa ympäristölle ja ihmisten terveydelle.

Sähkö- ja elektroniikkalaitteita koskevaan lakiin liittyviä huomautuksia



- Käytöstä poistetut sähkö- ja elektroniikkalaitteet eivät kuulu sekajätteeseen, vaan ne on toimitettava erilliseen keräykseen!

- Käytöstä poistetut paristot tai akut, joita ei ole asennettu kiinteästi laitteeseen, on poistettava ennen laitteen luovuttamista keräyspisteeseen! Niiden hävittämisestä on säädetty erikseen paristoja ja akkuja koskevassa lainsäädännössä.

- Sähkö- ja elektroniikkalaitteiden omistajat/käyttäjät ovat lain nojalla velvollisia palauttamaan laitteet, kun ne on poistettu käytöstä.
- Loppukäyttäjä on vastuussa siitä, että hänen henkilökohtaiset tietonsa poistetaan hävitettävästä laitteesta!

Yliviivattua jäteastiaa esittävä symboli tarkoittaa, että sähkö- ja elektroniikkalaitteita ei saa hävittää kotitalousjätteen mukana.

Käytöstä poistetut sähkö- ja elektroniikkalaitteet voidaan luovuttaa maksutta seuraaviin vastaanottopisteisiin:

- Kunnalliset jäte- tai keräyspisteet (esim. kuntien jäteasemat)
- Sähkölaitteiden myyntipisteet (tavanomaiset liikkeet ja online-myyjät), jos kauppias on velvoitettu ottamaan laitteet vastaan tai tarjoavat tämän palvelun vapaaehtoisesti.

Nämä tiedot ovat voimassa vain laitteille, jotka asennetaan ja myydään Euroopan Unioniin kuuluvissa maissa ja joita koskee direktiivi 2012/19/EU. Euroopan unionin ulkopuolisissa maissa voi olla näistä poikkeavia määräyksiä sähkö- ja elektroniikkalaitteiden hävittämisestä.

13 TEKNISET TIEDOT

Tekniset tiedot: katso tämän käyttöohjeen alussa oleva teknisten tietojen taulukko.

** Tärinä- ja meluarvoja koskevat huomautukset:*

- *Annetut tärinä- ja meluarvot on mitattu standardoidun testausmenetelmän mukaisesti, ja niiden avulla eri koneita on mahdollista vertailla keskenään.*
- *Annettuja tärinä- ja meluarvoja voidaan käyttää myös altistumisen (tärinäaltistumisasteen) alustavaan arviointiin.*
- *Koneen tärinä- ja meluarvot voivat käytön aikana erota annetuista arvoista koneen käyttötavasta riippuen.*
- *Noudata turvallisuutta koskevassa luvussa annettuja turvatoimenpiteitä. Yritä pitää tärinäkuormitus mahdollisimman vähäisenä. Tärinäkuormitusta voidaan vähentää esimerkiksi käyttämällä konetta käsineet kädessä ja rajoittamalla työskentelyaikaa. Huomioi silloin kaikki käyttöjakson osa-alueet (esimerkiksi ajat, kun kone on sammutettu ja ajat, kun kone on päällä mutta käy ilman kuormitusta).*

14 ASIAKASPALVELU JA HUOLTO

Takuuta, korjauksia ja varaosia koskevissa kysymyksissä ota yhteyttä lähimpään AL-KO-huoltoliikkeeseen. Niiden yhteystiedot löydät internetosoitteesta:
www.alko-garden.com/service-contacts

Lisätietoja varaosista on saatavilla osoitteessa:
www.alko-garden.com/spareparts

15 VAATIMUSTENMUKAISUUSVAKUUTUKSEEN LIITTYVIÄ TIETOJA

Kunkin tuotteen vaatimustenmukaisuusvakuutus on saatavilla digitaalisesti QR-koodin tai linkin kautta, jotka löytyvät teknisten tietojen taulukosta.

16 TAKUU JA TUOTEVASTUU

Jos laitteessa esiintyy lakisääteisenä takuuaikana materiaali- tai valmistusvirheitä, meillä on oikeus valintamme mukaan joko korjata ne tai vaihtaa virheellinen osa uuteen. Takuun voimassaoloaika määräytyy laitteen ostomaan lainsäädännön mukaan.

Takuu on voimassa vain, kun:

- tätä käyttöohjetta noudatetaan
- laitetta käsitellään asianmukaisesti
- käytetään alkuperäisvaraosia

Takuu raukeaa, jos:

- laitetta yritetään korjata omavaltaisesti
- laitteeseen tehdään omavaltaisia teknisiä muutoksia
- laitetta käytetään sen käyttötarkoituksen vastaisesti

Takuu ei koske:

- tavallisesta käytöstä johtuvia maalipinnan vaurioita
- kulutusosia, joita ei ole kehystetty xxxxxx (x) varaosaluettelossa

Takuuaika alkaa siitä, kun ensimmäinen loppukäyttäjä ostaa laitteen. Ratkaiseva on ostokuitin päivämäärä. Ota yhteys laitteen myyjään tai lähimpään valtuutettuun huoltopisteeseen ja esitä takuutodistus ja alkuperäinen ostokuitti. Nämä ehdot eivät koske ostajan lakisääteisiä oikeuksia, jotka perustuvat virhevastuuseen.

ALGUPÄRASE KASUTUSJUHENDI TÕLGE

Sisukord

1 Ohutusjuhised 251
1.1 Elektrimasinate üldised ohutusjuhised 251
1.1.1 Ohutus töökohal 251
1.1.2 Elektriohutus 251
1.1.3 Inimeste ohutus 251
1.1.4 Elektrimasina kasutamine ja käsitsemine 252
1.1.5 Akutoitel masina kasutamine ja käsitsemine 252
1.1.6 Teenindus 252
1.2 Murutrimmeri ja muruservatrimmeri ohutusjuhised 252
1.3 Vibratsioonikoormus 253
1.4 Mürakoormus 254
1.5 Ohutusjuhised aku ja laadija kohta 254
1.6 Ohutusjuhised kasutamise kohta 254
2 Selle kasutusjuhendi kohta 255
2.1 Tiitellehel olevad sümbolid 255
2.2 Sümbolite ja märksõnade seletus 255
3 Toote kirjeldus 255
3.1 Otstarbekohane kasutamine 255
3.2 Võimalik prognoositav väärkasutamine 255
3.3 Jääkriskid 255
3.4 Ohutus- ja kaitseseadised 256
3.4.1 Vabastusnupp 256
3.4.2 Kaitsekate 256
3.4.3 Kaitseraam 256
3.5 Sümbolid seadmel 256
3.5.1 Ohutussümbolid 256
3.5.2 Juhtimissümbolid 256
3.6 Toote ülevaade (01) 257
3.6.1 Kallutatav ja pööratav lõikepea 257
3.6.2 Biolagunev lõikejõhv 257
3.7 Tarnekomplekt 257
4 Monteerimine 257
4.1 Tükkideks võetava varre kokkupanek (02) 257
4.2 Kaitsekatte ja taimekaitseraami monteerimine (03) 257
4.3 Juhtpideme kinnitamine (04) 257
5 Kasutuselevõtt 258
5.1 Transpordikaitsme eemaldamine jõhvilõikurilt 258
5.2 Aku laadimine 258
5.3 Aku paigaldamine ja eemaldamine (05) 258
6 Kasutamine 258
6.1 Seadme sisse-/väljalülitamine (06) 258
6.2 Juhtpideme liigutamine (07) 258
6.3 Lõikejõhvi pikendamine töö ajal 258
6.4 Muru trimmimine – lõikepea pööramine (08) 259
6.5 Muruserva lõikamine – lõikepea kallutamine (09) 259
6.6 Aku laetustaseme kontrollimine 259
7 Käitumine töö ajal ja töötehnika (10 – 12) 259
8 Hooldus ja korrashoid 259
8.1 Jõhvipooli vahetamine (13) 259
9 Abi tõrgete korral 260
10 Hoiustamine 260
10.1 Aku ja laadija hoiustamine 261
11 Transport 261
12 Jäätmekäitlus 261
13 Tehnilised andmed 262
14 Klienditeenindus/teenindus 262
15 Teave vastavusdeklaratsiooni kohta 262
16 Garantii 262

1 OHUTUSJUHISED

1.1 Elektrimasinate üldised ohutusjuhised

⚠ HOIATUS! Lugege läbi kõik ohutusjuhised, juhendid, joonised ja tehnilised andmed, mis selle masinaga kaasas on. *Alljärgnevate juhiste eiramise tagajärg võib olla elektrilöök, tulekahju ja/või rasked vigastused.*

- **Hoidke kõik ohutusjuhised ja juhendid edaspidiseks alles.**

Ohutusjuhistes kasutatav mõiste „masin“ tähistab võrgutoitel masinaid (toitekaabliga) või akutoitel masinaid (ilma toitekaablita).

1.1.1 Ohutus töökohal

- **Hoidke töökoht puhas ja hästi valgustatud.** *Korralagedus ja valgustamata töökoht võib põhjustada õnnetusi.*
- **Ärge töötage masinaga plahvatusohtlikus keskkonnas, kus leidub süttivaid vedelikke, gaase või tolmu.** *Masin tekitavad sädemeid, mis võivad süüdata tolmu või aurud.*
- **Hoidke lapsed ja muud isikud masina kasutamise ajal eemal.** *Tähelepanu hajumise korral võite kaotada kontrolli masina üle.*

1.1.2 Elektriohutus

- **Masina ühenduspistik peab sobima pistikupesaga. Pistikut ei tohi mitte mingil viisil muuta. Ärge kasutage kaitsemaandusega masinal adapterpistikuid.** *Modifitseerimata ja sobivad pistikupesad vähendavad elektrilöögi ohtu.*
- **Vältige kehalist kontakti torude, küttеseadmete, pliitide ja külmikute maandatud pindadega.** *Kui teie keha on maandatud, on suurem elektrilöögi oht.*
- **Kaitske masinaid vihma ja niiskuse eest.** *Vee tungimine masinasse suurendab elektrilöögi ohtu.*
- **Ärge kasutage ühenduskaablit selleks mitteettenähtud otstarbel, masina kandmiseks, riputamiseks ega pistiku eemaldamiseks pistikupesast. Kaitske ühenduskaablit kuumuse, õli, teravate servade ja liikuvate osade eest.** *Kahjustunud või keerdus ühenduskaablid suurendavad elektrilöögi ohtu.*
- **Kui töötate masinaga õues, kasutage ainult välistingimustesse sobivaid pikenduskaableid.** *Välistingimustesse sobiva pikenduskaabli kasutamine vähendab elektrilöögi ohtu.*
- **Kui masina kasutamist niiskes keskkonnas ei saa vältida, kasutage rikkevoolukaitselülitit.** *Rikkevoolukaitselüliti kasutamine vähendab elektrilöögi ohtu.*

1.1.3 Inimeste ohutus

- **Olge tähelepanelik, jälgige oma tegevust ning säilitage masinaga töötamisel kaine mõistus. Ärge kasutage masinat, kui olete väsinud või uimastite, alkoholi või ravimite mõju all.** *Üks hetk tähelepanematust masina kasutamisel võib põhjustada raskeid vigastusi.*
- **Kasutage isikukaitsevahendeid ja alati kaitseprille.** *Isikukaitsevahendite, nagu tolmumaks, libisemiskindlad kaitsekindad, kaitsekiiver või kõrvaklapid sõltuvalt masina liigist ja kasutusest, kasutamine vähendab vigastuste ohtu.*
- **Vältige juhuslikku käivitumist. Veenduge, et masin oleks enne selle toitevõrku ühendamist ja/või akuga ühendamist, kätte võtmist või teisaldamist välja lülitatud.** *Kui hoiate masina teisaldamise ajal sõrme lülitilt või lülitate masina toitevõrku sisselülitatuna, võib see põhjustada õnnetusi.*
- **Enne masina sisselülitamist tuleb eemaldada seadistusvahendid ja mutrivõtmed.** *Masinal pöörlevas osas olev tööriist või võti võib põhjustada vigastusi.*
- **Vältige ebanormaalset kehahoiakut. Jälgige, et teie asend oleks stabiilne ning et oleksite alati tasakaalus.** *Nii saate masinat ootamatus olukorras paremini kontrolli all hoida.*
- **Kandke sobivat riietust. Ärge kandke avarat riietust ega ehteid. Hoidke juuksed ja riideesemed liikuvatest osadest eemal.** *Avarad riided, ehted ja pikad juuksed võivad liikuvate osade vahele jääda.*
- **Kui paigaldada saab tolmuimu- ja tolmukogumisseadiseid, tuleb need paigaldada ja neid õigesti kasutada.** *Tolmuimeja kasutamine vähendab tolmu tõttu tekkivaid ohte.*
- **Ärge laske tekkida pettekujutelma ohutusest ning ärge eirake masinate ohutuseeskirju, isegi kui olete masinat korduvalt kasutanud.** *Tähelepanematu tegutsemine võib viia murdosa sekundi jooksul raskete vigastusteni.*

1.1.4 Elektrimasina kasutamine ja käsitsemine

- **Ärge koormake masinat üle. Kasutage tööks sobivat masinat.** *Sobiva masinaga kulgeb töö paremini ja ohutumalt ning ettenähtud võimsusvahemikus.*
- **Ärge kasutage masinat, mille lüliti on defektne.** *Masin, mida ei saa enam sisse ega välja lülitada, on ohtlik ja tuleb parandada.*
- **Enne seadmel seadistuste tegemist, tööriistaosade vahetamist või masina hoiule panekut lahutage pistik pistikupesast ja/ või eemaldage eemaldatav aku.** *See ettevaatusabinõu takistab masina juhuslikku käivitumist.*
- **Hoiule pandud masin peab asuma lastele kättesaamatus kohas. Ärge lubage masinat kasutada inimestel, kes seda ei tunne või kes ei ole seda juhendit läbi lugenud.** *Masinad on kogenematute isikute käes ohtlikud.*
- **Hooldage masinaid ja rakendustööriistu ettevaatlikult. Kontrollige, kas liikuvad osad töötavad laitmatult ega jää kinni, ega osad pole murdunud või kahjustunud ja ega masina toimimises pole tõrkeid. Laske kahjustunud osad enne masina kasutamist parandada.** *Paljude õnnetuste põhjus on halvasti hooldatud masin.*
- **Hoidke lõiketööriistu terava ja puhtana.** *Korralikult hooldatud ja teritatud lõiketööriistad jäävad vähem kinni ja on lihtsamini juhitavad.*
- **Kasutage masinat, rakendustööriista jne kooskõlas selle juhendiga. Arvestage sealjuures töötingimuste ja läbiviidava tegevusega.** *Masin kasutamine mitteettenähtud otstarbeks võib kaasa tuua ohtlikke olukordi.*
- **Hoidke käepidemed ja haardepinnad kuiva, puhta ning õli- ja rasvavabana.** *Libedad käepidemed ja haardepinnad ei võimalda ootamatus olukorras masinat ohutult kasutada ja kontrolli all hoida.*

1.1.5 Akutoitel masina kasutamine ja käsitsemine

- **Kasutage akude laadimiseks ainult tootja poolt soovitatud laadijaid.** *Laadijaga, mis sobib kindlat tüüpi akudele, tekib muude akude laadimisel tuleoht.*
- **Kasutage masinates ainult selleks ettenähtud akusid.** *Muude akude kasutamine võib põhjustada vigastusi ja tuleohtu.*
- **Hoidke mittekasutatavaid akusid eemal kirjaklambritest, müntidest, võtmetest, naeltest, kruvidest ja muudest väikestest metallesemetest, mis võivad põhjustada kontaktide sildamise.** *Akukontaktide vaheline lühis võib kaasa tuua põletused või tulekahju.*
- **Vale kasutamise korral võib akust lekkida vedelikku. Vältige kokkupuudet sellega. Juhusliku kontakti korral loputage veega. Kui vedelik satub silma, pöörduge lisaks ka arsti poole.** *Lekkiv vedelik võib põhjustada nahaärritust või põletusi.*
- **Ärge kasutage kahjustunud või modifitseeritud akut ega kahjustunud või modifitseeritud masinat.** *Kahjustunud või modifitseeritud akud võivad ootamatult käituda ning tulekahju-, plahvatus- või vigastusohtu põhjustada.*
- **Ärge laske akul ega masinal kokku puutuda tule või kõrge temperatuuriga.** *Tuli ja üle 130 °C temperatuur võivad põhjustada plahvatuse.*
- **Järgige kõiki laadimisjuhiseid ning ärge laadige akut ega akutoitel masinat kunagi kasutusjuhendis näidatud temperatuurivahemikust väljaspool.** *Valesti laadimine või laadimisel väljaspool lubatavat temperatuurivahemikku võib akut kahjustada ning tulekahju ohtu suurendada.*

1.1.6 Teenindus

- **Laske masinat remontida üksnes kvalifitseeritud spetsialistil, kes peab kasutama originaalvaruosi.** *Sellega tagate, et masina ohutus säilib.*
- **Ärge kunagi hooldage kahjustunud akusid.** *Kõiki aku hooldustöid tohib teha üksnes tootja või volitatud klienditeenindused.*

1.2 Murutrimmeri ja muruservatrimmeri ohutusjuhised

(a) **Ärge kasutage masinat halva ilmaga, eriti äikesega.** See vähendab pikselöögi saamise ohtu.

(b) **Kontrollige hoolikalt, ega tööpiirkonnas ei ole metsloomi.** Töötav masin võib metsloomi vigastada.

(c) **Kontrollige hoolikalt, ega tööpiirkonnas pole kive, pulki, traate, konte ega muid võõr-**

kehi, ja eemaldage need. Väljapaiskuvad osad võivad põhjustada vigastusi.

(d) **Kontrollige enne masina kasutamist alati, ega lõiketööriist või lõikeüksus pole kahjustunud.** Kahjustada saanud osad suurendavad vigastusohtu.

(e) **Kontrollige enne kasutamist toitekaablil ja võimalikel pikenduskaablitel kahjustuste ja vananemise märke. Kui toitekaabel saab töö ajal kahjustada või kulub, lülitage masin välja ja ärge puudutage kaablit enne, kui olete toitepistiku lahutanud.** Kahjustunud toite- või pikenduskaabel võib põhjustada elektrilöögi, tulekahju ja/või rasked vigastused.

(f) **Kaitsekatteid ei tohi demonteerida ega sillata. Kaitseseadised peavad olema paigaldatud ja töökorras.** Lahtine, kahjustunud või valesti toimiv kaitsekate võib põhjustada vigastusi.

(g) **Hoidke kõik õhutuspilud mustusest vabad.** Ummistunud õhutuspilud ja mustus võivad põhjustada ülekuumenemist ja tuleohtu.

(h) **Kandke silmade ja kõrvade kaitsevahendeid.** Sobivad isikukaitsevahendid vähendavad vigastusi.

(i) **Kandke masina käitamisel alati libisemiskindlaid turvajalatseid. Ärge kunagi niitke paljajalu või lahtiste sandaalidega.** Nii väldite jalavigastuste ohtu kokkupuutel pöörleva lõiketööriistaga.

(j) **Kandke alati kaitseriietust, nt pikki pükse, mis kaitsevad kasutamise ajal kasutaja jalgu.** Kokkupuude pöörleva lõiketööriista või lõikejõhviga põhjustab vigastusi.

(k) **Masina kasutamise ajal hoidke kõrvalised isikud eemal.** Väljapaiskuvad osad võivad põhjustada raskeid vigastusi.

(l) **Ärge kasutage masinat vöökohast kõrgemal.** See aitab vältida juhuslikku kontakti lõikejõhviga ning võimaldab ootamatutes olukordades paremat kontrolli masina üle.

(m) **Ärge kasutage masinat märjal murul. Kõndige, mitte ärge jookske.** Nii vähendate libisemise ja kukkumise ohtu, mis võib põhjustada vigastusi.

(n) **Ärge kasutage masinat liiga järskudel kallakutel.** Nii vähendate kontrolli kaotamise, libisemise ja kukkumise ohtu, mille tagajärjel võite saada vigastusi.

(o) **Jälgige kallakul töötamisel stabiilset asendit: töötage alati kallaku suhtes risti, mitte üles- või allasuunas, ning olge töösuuna muutmisel äärmiselt ettevaatlik.** Nii vähendate kontrolli kaotamise, libisemise ja kukkumise ohtu, mille tagajärjel võite saada vigastusi.

(p) **Hoidke kõik toitekaablid ja -juhtmed lõikepiirkonnast eemal.** Toitekaablid või -pistikud võivad hekkides ja puhmastes peidus olla ning lõikejõhv või lõiketera võib need seetõttu kogemata läbi lõigata või neid kahjustada.

(q) **Hoidke töö ajal kõik kehaosad pöörlevast lõiketööriistast või lõikejõhvist eemal. Veenduge, et kinnijäänud materjali eemaldamisel ei oleks masin enam vooluallikaga ühendatud.** Pöörlev lõiketera või lõikejõhv võib põhjustada raskeid vigastusi.

(r) **Kandke masinat väljalülitatud olekus kehast eemale suunatuna.** Masina korrektne käsitsemine vähendab juhusliku kokkupuute tõenäosust pöörleva lõikejõhvi või -teraga.

(s) **Kasutage ainult varulõikepäid, plastist varujõhve ja lõiketeri, mis vastavad tootja nõuetele.** Valed varuosad võivad põhjustada juhitavuse kaotust, purunemist ja vigastusi.

(t) **Ärge asendage plastist lõikejõhve või -teri metallist lõikejõhvide või -teradega.** Heakskiitmata lõiketööriistade kasutamine võib põhjustada vigastusi.

1.3 Vibratsioonikoormus

- **Vibratsioonist tulenev oht**
  Tegelik vibratsiooniväärtus seadme kasutamise ajal võib erineda tootja näidatud väärtusest. Seetõttu arvestage enne kasutamist ja kasutamise ajal järgmiste mõjuteguritega:
  - Kas seadet kasutatakse otstarbekohaselt?
  - Kas materjali lõigatakse või töödeldakse õigesti?
  - Kas seade on töökorras?
  - Kas lõiketööriist on korralikult teritatud või on paigaldatud õige lõiketööriist?
  - Kas hoidepidemed ja lisavarustusse kuuluvad vibratsioonipidemed on paigaldatud ning tugevalt seadmega ühendatud?
- Käitage seadet ainult vastava töö jaoks vajaliku mootorikiirusega. Müra ja vibratsiooni vähendamiseks vältige maksimaalset pöörlemiskiirust.
- Ebaõige kasutamine ja hooldus võivad seadme müra ja vibratsiooni suurendada. See põhjustab tervisekahjustusi. Sellisel juhul lülitage seade kohe välja ja laske volitatud hooldustöökojal remontida.

- Vibratsiooni tõttu tekkiv koormus sõltub tehtavast tööst või seadme kasutamisest. Hinnake koormust ja tehke töös sellele vastavalt pause. See vähendab vibratsioonikoormust kogu tööajal.
- Seadme pikemaajalisel kasutamisel puutub kasutaja kokku vibratsiooniga, mis võib põhjustada vereringehäireid (valge sõrm). Selle riski vältimiseks kandke kaitsekindaid ja hoidke käsi soojas. Valge sõrme sümptomi tekkimisel pöörduge kohe arsti poole. Sümptomid on: naha tundetus, tundlikkuse vähenemine, kihelemine, sügelemine, valu, jõu vähenemine, värvimuutus või seisukorra muutus. Tavaliselt puudutavad need sümptomid sõrmi, käsi või pulssi. Madalal temperatuuril oht suureneb.
- Tehke tööpäeva jooksul pikemaid pause, et saaksite mürast ja vibratsioonist puhata. Kavandage töö nii, et tugevat vibratsiooni tekitavate seadmete kasutamine jaotuks mitmele päevale.
- Kui teil tekib seadme kasutamise ajal kätel ebameeldiv tunne või värvimuutus, katkestage kohe töö. Tehke piisavalt tööpause. Ilma piisavate tööpausideta võib tekkida käelaba ja käsivarre vibratsiooni sündroom.
- Vähendage vibratsiooniga kokkupuutumise riski. Hooldage seadet vastavalt kasutusjuhendis olevatele juhistele.
- Kui seadet kasutatakse tihti, pöörduge vibratsioonivastaste tarvikute (nt pidemed) saamiseks edasimüüja poole.
- Vältige seadmega töötamist temperatuuril alla 10 °C. Koostage töökava, millega vibratsioonikoormust piirata.

1.4 Mürakoormus

Teatava mürakoormuse teke selle seadme tõttu on vältimatu. Kavandage mürarohked tööd ajale, millal need on lubatud ja ette nähtud. Vajadusel järgige puhkeaegu ning piirake tööaeg hädavajaliku ajaga. Enda kaitsmiseks ja läheduses olevate isikute kaitsmiseks tuleb kanda sobivat kuulmiskaitsevahendit.

1.5 Ohutusjuhised aku ja laadija kohta

- Enne aku laadimist eemaldage see seadmest.
- Asetage seadmesse õige polaarsusega aku.
- Kui panete seadme hoiule, eemaldage sellest aku.
- Ärge lühistage seadme ega aku ühendusklemme.

Kasutusjuhendid

Järgige aku ja laadija eraldi kasutusjuhendites olevaid ohutusjuhiseid.

- Kasutusjuhend 443998: akud
- Kasutusjuhend 443999: laadijad

1.6 Ohutusjuhised kasutamise kohta

⚠ HOIATUS! Oht elektromagnetvälja tõttu. See elektritööriist tekitab kasutamise ajal elektromagnetvälja. See võib teatud tingimustes kahjustada aktiivseid või passiivseid meditsiinilisi implantaate.

- Raskete või surmavate vigastuste ohu vähendamiseks soovitame isikutel, kellel on meditsiinilised implantaadid, konsulteerida enne elektritööriista kasutamist arsti ja implantaadi tootjaga.

- Kasutage seadet alati mõlema käega.
- Hoidke käsi ja jalgu alati lõikeseadisest eemal, eelkõige mootori sisselülitamisel.
- Oodake pärast mootori väljalülitamist, kuni lõikeseadis jääb seisma.
- Eemaldage lõigatavat materjali ainult siis, kui mootor ja lõikeseadis seisavad.
- Ärge puudutage jõhvilõikurit kaitsmata kätega, muidu tekib lõikevigastuste oht.
- Pärast uue jõhvi väljatõmbamist viige seade enne sisselülitamist alati normaalsesse tööasendisse.
- Ärge kasutage metallist lõikejõhve!
- Hoidke kaitsekate, lõikeseadis ja mootor alati niitmisjääkidest vaba.
- Isikud, kes ei ole veel seadmega töötanud, peavad algul harjutama seadme kasutamist väljalülitatud mootoriga.
- Kallakul töötamise ajal:
  - Ärge kunagi töötage siledal ja libedal kallakul.
  - Niitke alati kallakuga risti, mitte kallakust üles või alla liikudes.
  - Seiske alati lõikeseadisest allpool.
- Pärast kokkupuudet võõrkehaga:
  - Lülitage mootor välja.
  - Kontrollige, ega seadmel pole kahjustusi.

2 SELLE KASUTUSJUHENDI KOHTA

- Saksakeelne versioon on algupärane kasutusjuhend. Kõik teised keeleversioonid on algupärase kasutusjuhendi tõlked.
- Hoidke kasutusjuhendit alati sellises kohas, kust te selle vajadusel kiiresti üles leiate.
- Andke seade edasi teisele isikule ainult koos kasutusjuhendiga.
- Lugege kindlasti selles kasutusjuhendis olevaid ohutusjuhiseid ja hoiatusi.

2.1 Tiitellehel olevad sümbolid

Sümbol	Tähendus
	Lugege kasutusjuhend enne aku kasutuselevõttu kindlasti tähelepanelikult läbi. See on ohutu töö ja rikkevaba käsitsemise eeldus.
	Kasutusjuhend
	Käidelge liitiumioonakusid ettevaatlikult! Järgige eelkõige selles kasutusjuhendis toodud transpordi-, hoiustamis- ja kõrvaldusjuhiseid!
	See toode vastab kohalduvatele Euroopa direktiividele ning selleks on läbi viidud vastavushindamismenetlus.

2.2 Sümbolite ja märksõnade seletus

⚠ OHT! Tähistab vahetult ohtlikku olukorda, mille eiramine toob kaasa surmava või raske vigastuse.

⚠ HOIATUS! Tähistab võimalikku ohtlikku olukorda, mille eiramine võib tuua kaasa surmava või raske vigastuse.

⚠ ETTEVAATUST! Tähistab võimalikku ohtlikku olukorda, mille eiramine võib tuua kaasa kerge või mõõduka vigastuse.

TÄHELEPANU! Tähistab ohtlikku olukorda, mille eiramine võib tuua kaasa materiaalse kahju.

MÄRKUS Erijuhised arusaamise ja käsitsemise parandamiseks.

3 TOOTE KIRJELDUS

Selles kasutusjuhendis kirjeldatakse käsitsi juhitavat akumurutrimmerit.

Kasutada võib kõiki sortimendi TWIN 18V/36V VOLT akusid (Bxxx Li) ja laadijaid (Cxxx Li).

TÄHELEPANU! Seadme ja aku kahjustamise oht. Kui seadet kasutatakse sobimatute akudega, võivad seade ja akud kahjustada saada.

- Kasutage seadet ainult ettenähtud akudega.

MÄRKUS Sortimendi TWIN 18V/36V VOLT akude ja laadijate kasutusjuhenditest leiate lisateavet.

3.1 Otstarbekohane kasutamine

Murutrimmeriga lõigatakse muru, mida muruniiduk ei ulatu niitma, nt väikestel murupindadel, põõsaste alt, puude juurest, kallakutel, muruservades või seinte ja hoonenurkade juures.

See seade on mõeldud kasutamiseks üksnes oma tarbeks. Igasugune muu kasutamine ning ümber- ja juurdeehitused muudavad seadme otstarvest ja tühistavad garantii ja vastavuskinnituse (CE-märgis), samuti ei vastuta tootja sellisel juhul kasutajale ja kolmandatele isikutele tekkiva kahju eest.

3.2 Võimalik prognoositav väärkasutamine

Seade ei ole mõeldud kasutamiseks rohulõikurina, st tugevamate rohttaimede, noore alusmetsa ja võsa lõikamiseks.

Seade ei ole ette nähtud ärieesmärgil kasutamiseks avalikes parkides ja spordiväljakutel, samuti mitte kasutamiseks põllu- ja metsamajanduses.

3.3 Jääkriskid

Ka seadme otstarbekohasel kasutamisel esineb alati jääkriske, mida ei ole võimalik välistada. Seadme liigist ja konstruktsioonist võivad olenevalt kasutamisest tuleneda alljärgnevad võimalikud ohud.

- Lõikematerjali, mulla ja väikeste kivide eemale paiskumise oht.
- Lõikematerjali osakeste sissehingamine, kui ei kanta hingamiskaitset.
- Lõikevigastuste oht käte asetamisel pöörlevasse lõikeseadisesse.

3.4 Ohutus- ja kaitseseadised

⚠ HOIATUS! Kehavigastuste oht. Vigased ja väljalülitatud ohutus- ja kaitseseadised võivad tekitada raskeid vigastusi.

- Laske vigased ohutus- ja kaitseseadised remontida.
- Ärge blokeerige ohutus- ja kaitseseadiseid.

3.4.1 Vabastusnupp

Vabastusnupp vabastab sisse/välja-lüliti. Sellega takistatakse seadme juhuslikku sisselülitamist sisse/välja-lüliti vajutamisega.

3.4.2 Kaitsekate

Kaitseb kasutajat pöörleva lõikejõhvi ja eemalepaiskuvate esemete eest.

3.4.3 Kaitseraam

Kaitseb taimi ja inimesi pöörleva lõikejõhvi eest. Lisaks kaitseb see lõikejõhvi liigse kulumise eest seinte juures niitmisel.

3.5 Sümbolid seadmel

3.5.1 Ohutussümbolid

Sümbol	Tähendus
	Lugege enne kasutuselevõttu kasutusjuhend läbi!
	Kandke kaitsekindaid!
	Kandke turvajalatseid!
	Kandke kaitseprille ja kuulmiskaitset!
	Ärge kasutage lõike- ja kreissaekettaid, vaid ainult lõikejõhvi.
	Ärge hoidke seadet vihma käes!
	Olge käsitsemisel eriti ettevaatlik!
	Ohtlikud väljapaiskuvad objektid!
	Hoidke kõrvalised isikud ohupiirkonnast eemal!
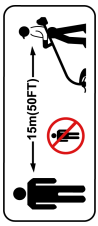	Kaugus seadme ja kõrvaliste isikute vahel peab kogu perimeetris olema vähemalt 15 m.
	Eemaldage aku enne seadme seadistamist, puhastamist ja hooldust.

3.5.2 Juhtimissümbolid

Sümbol	Tähendus
	Muruserva lõikamiseks kallutage lõikepead 90°: ■ Trimming: muru trimmimine ■ Edging: muruserva lõikamine
	Varrel olev nool on juhtpideme kohal: juhtpideme liigutamise ülemine piir. Kui pidet lükatakse veel kaugemale üles, põrkab käsi aku eemaldamisel vastu juhtpidet.
	Varrel olev nool on juhtpideme all: juhtpideme liigutamise alumine piir. Kaugemale alla lükkamine põhjustab seadme halba käsitsetavust.

3.6 Toote ülevaade (01)

Number	Osa
1	Ülemine käepide
2	Vabastusnupp
3	Sisse/välja-lüliti
4	Akuhoidik
5	Juhtpide
6	Pöördnupp juhtpidemel
7	Jagatav võll
8	Ümberlüliti Trimming/Edging lõikepea kallutamiseks (0–90°)
9	Vabastusnupp lõikepea pööramiseks (0–45°, 5-astmeline)
10	Mootoriga lõikepea
11	Taimekaitseraam
12	Jõhvipool
13	Jõhvilõikur
14	Kaitsekate
15*	Aku*
16*	Laadija*
17**	Riputuskonks**

**: tervikkomplektis (tootenr 114146)*

***: lisavarustus (tootenr 114184)*

3.6.1 Kallutatav ja pööratav lõikepea

Murutrimmeril on kallutatav ja pööratav lõikepea:

- kallutamine vahemikus 0 kuni 90° muruservade lõikamiseks
- pööramine vahemikus 0 kuni 45° (5-astmeline) kehapikkusele kohandamiseks ning raskesti ligipääsetavates kohtades trimmimiseks

3.6.2 Biolagunev lõikejõhv

Lõikejõhv on valmistatud biolagunevast plastist ning sellel on TÜV sertifikaat standardile ISO 17556 „OK SOIL" vastavuse kohta. Seega on looduslikes tingimustes tagatud täielik biolagunevus 24 kuu jooksul.

3.7 Tarnekomplekt

Tarnekomplekti kuuluvad siin loetletud osad. Kontrollige, kas kõik osad on olemas:

Number	Osa
1	Murutrimmer
2	2 kruviga kaitsekate
3	Taimekaitseraam
4	Juhtpide
5	Kasutusjuhend
6*	Aku*
7*	Laadija*

**: üksikseadmel ei sisaldu tarnekomplektis, kuid kuulub tervikkomplekti.*

4 MONTEERIMINE

⚠ HOIATUS! Mittetäielik monteerimine on ohtlik! Mittetäielikult monteeritud seadme käitamine võib põhjustada raskeid vigastusi.

- Käitage seadet ainut siis, kui see on täielikult monteeritud!
- Asetage aku seadmesse alles siis, kui seade on täielikult monteeritud!
- Enne sisselülitamist kontrollige kõigi kaitseseadiste olemasolu ja toimimist.

4.1 Tükkideks võetava varre kokkupanek (02)

1. Tõmmake vars lahti.
2. Ühendage tükkideks võetav vars kokku, kuni vedrukinnitused fikseeruvad.

4.2 Kaitsekatte ja taimekaitseraami monteerimine (03)

Kaitsekatte monteerimine

1. Lükake kaitsekate (03/1) tagantpoolt lõikepeale (03/a). Jälgige, et lõikejõhv oleks vaba.
2. Sisestage kaks kruvi (03/2) (03/b) ja keerake kinni.

Taimekaitseraami ühendamine

1. Painutage taimekaitseraam (03/3) kohale.
2. Asetage taimekaitseraam avadesse (03/4) (03/c).

4.3 Juhtpideme kinnitamine (04)

1. Asetage juhtpide (04/1) varrele (04/2) (04/a).
2. Asetage mutter (04/3) juhtpidemele (04/b).

3. Asetage pöördnupuga polt (04/4) läbi juhtpideme mutrisse (04/c).
4. Juhtpideme fikseerimiseks keerake polt kinni.

5 KASUTUSELEVÕTT

5.1 Transpordikaitsme eemaldamine jõhvilõikurilt

Eemaldage jõhvilõikurilt transpordikaitse enne esimest kasutuselevõttu.

5.2 Aku laadimine

Järgige laadimiskoha temperatuurivahemikku, vt tehnilised andmed.

MÄRKUS Järgige aku ja laadija eraldi kasutusjuhendites olevat üksikasjalikku teavet.

- Kasutusjuhend 443998: akud
- Kasutusjuhend 443999: laadijad

5.3 Aku paigaldamine ja eemaldamine (05)

TÄHELEPANU! Aku kahjustamise oht. Kui aku jäetakse pärast kasutamist seadmesse, võib aku kahjustada saada.

- Võtke aku kohe pärast kasutamist seadmest välja ja hoidke seda külmumise eest kaitstud kohas.
- Asetage aku seadmesse vahetult enne töö alustamist.

Aku paigaldamine

1. Lükake aku (05/1) akuhoidikusse (05/2), kuni aku fikseerub (05/a).

Aku väljavõtmine

1. Vajutage aku vabastusnupule (05/3) ja hoidke seda all.
2. Võtke aku välja (05/b).

6 KASUTAMINE

Kandke murutrimmeri või rohulõikuri kasutamisel alati isikukaitsevahendeid:

- Murutrimmeri korral: kuulmiskaitsevahend, kaitseprillid, tugevad jalatsid
- Rohulõikuri korral: kuulmiskaitsevahend, kaitseprillid, tugevad jalatsid, kindad, turvajalatsid

HOIATUS! Kahjustuste ja ebatavaliste tööolekute korral on raskete vigastuste oht. Lahti tulevad seadme osad võivad põhjustada raskeid vigastusi. Seisake seade/masin kohe ja eemaldage aku. Seejärel kontrollige, kas kõik liikuvad osad on täielikult seisma jäänud.

- Pärast kokkupuudet kõva objektiga: kontrollige seadmel/masinal kahjustuste esinemist ja tehke parandustööd. Lülitage seade/masin sisse alles pärast seda ja alustage tööd.
- Kui seade/masin vibreerib ebatavaliselt: kontrollige kohe, ega seadmel/masinal pole kahjustusi. Vahetage või parandage kahjustunud osad. Otsige kinnitusest lahti tulnud osi ja kinnitage need uuesti.
- Kontrollige enne seadme sisselülitamist, kas kõik seadme osad on tugevalt kinni keeratud.
- Kinnitage lõiketööriistad nii, et need ei saaks töö ajal lahti tulla.

6.1 Seadme sisse-/väljalülitamine (06)

1. Võtke sisse stabiilne asend.
2. Hoidke seadet kahe käega. Ärge asetage lõikepead maha.
3. Võtke ühe käega kinni ülemisest pidemest (06/1) ning teise käega juhtpidemest (06/2).
4. Vajutage vabastusnuppu (06/3).
5. Vajutage sisse/välja-lülitit (06/4) ja hoidke seda all. Seade töötab. Vabastusnupu võib lahti lasta.
6. Laske murutrimmeril mõni sekund tühikäigul töötada. Lõikejõhv lõigatakse selle käigus õigesse pikkusesse.
7. Sisse/välja-lüliti lahtilaskmisel lülitub seade välja.

HOIATUS! Lõikevigastuste oht. Pärast väljalülitamist pöörleb jõhvipea veel mõni sekund. Terade vahele sattumisel on lõikevigastuste oht.

- Oodake, kuni jõhvipea on seiskunud.

6.2 Juhtpideme liigutamine (07)

1. Keerake pöördnupp (07/1) lõdvemaks.
2. Lükake juhtpide (07/2) üles (07/a) või alla (07/b) kuni noolemärgistuseni (07/3).
3. Keerake pöördnupp kinni.

6.3 Lõikejõhvi pikendamine töö ajal

Lõikejõhv pikeneb igal käivitamisel automaatselt. Selle käigus keritakse veidi uut jõhvi poolilt maha ja jõhvilõikur lõikab vana jõhvi otsa ära.

6.4 Muru trimmimine – lõikepea pööramine (08)

Pöördenurga muutmisel pääseb ligi ka raskesti ligipääsetavatesse kohtadesse, nt pinkide ja eendite alla.

1. Vajutage lõikepeal (08/2) olevale vabastusnupule (08/1) ja hoidke seda all (08/a).
2. Pöörake lõikepea soovitud asendisse ja fikseerige (08/b).
3. Laske vabastusnupp lahti.

6.5 Muruserva lõikamine – lõikepea kallutamine (09)

Muruserva lõikamiseks saab lõikepead vertikaali suhtes kallutada.

1. Vajutage ümberlülitit Trimming/Edging (09/1) (09/a).
2. Kallutage lõikepead (09/2) vertikaali suhtes (09/b), kuni see fikseerub.
3. Laske ümberlüliti lahti.

6.6 Aku laetustaseme kontrollimine

Laetustaseme näidik asub akul.

MÄRKUS Järgige aku ja laadija eraldi kasutusjuhendites olevat üksikasjalikku teavet.

- Kasutusjuhend 443998: akud
- Kasutusjuhend 443999: laadijad

7 KÄITUMINE TÖÖ AJAL JA TÖÖTEHNIKA (10 – 12)

- Lülitage seade sisse enne lõigatavale murule lähenemist ning langetage ülekoormuse vältimiseks alles siis.
- Lõikejõhvi otsaga niitmiseks kallutage seadet veidi ette (u 30°). Liikuge aeglaselt (10/a).
- Liigutage seadet niitmise ajal ühtlaselt paremale ja vasakule (10/b).
- Kõrget muru tuleb niita kihiti. Liikuge alati ülevaltpoolt allapoole (11).
- Seade lõikab kõige paremini väga suurel kiirusel. Seetõttu ei tohi seadet kõrge muru lõikamisega üle koormata.
- Seadme ülekoormamisel kõrges murus ummistub jõhv. Koormuse vähendamiseks tõstke seade kohe üles. Muidu võib mootor püsivalt kahjustada saada.
- Ärge liikuge otse vastu kõvu takistusi (nt müürid), vaid niitke küljelt. See kaitseb lõikejõhvi (12).
- Hoidke seade tundlikest taimedest eemal. Pöörake taimekaitseraam horisontaalsesse asendisse.

8 HOOLDUS JA KORRASHOID

HOIATUS! Lõikevigastuste oht! Teravate ja liikuvate seadmeosade ja lõiketööriistade puudutamisel on lõikevigastuste oht.

- Lülitage seade enne hooldus- ja puhastustöid alati välja. Eemaldage aku.
- Kandke hooldus- ja puhastustööde ajal alati kaitsekindaid.

MÄRKUS Remonditöid tohivad teha ainult pädevad ettevõtted või teenindused.

- Ärge hoidke seadet märjas ega niiskes keskkonnas. Ärge pritsige veega.
- Pärast iha kasutamist puhastage korpust ja lõiketera harja või lapiga. Ärge kasutage vett ega agressiivseid puhastusvahendeid või lahusteid, muidu võib tekkida korrosioon või plastosad kahjustuda.
- Kõik seadme õhuavad peavad olema mustusest vabad.
- Pärast iga kasutamist eemaldage aku ja kontrollige, ega seadmel pole kahjustusi.
- Ärge kasutage seadet, kui jõhvilõikuri tera puudub või on kahjustunud.
- Hoidke kaitsekate, jõhvipea ja mootor alati niitmisjääkidest vaba.
- Kontrollige kõikide kruvide kinnitust.
- Kontrollige, ega seadme elektrikontaktid pole roostes, vajaduse korral puhastage peene traatpintsliga ning seejärel pihustage kontaktpihust.

8.1 Jõhvipooli vahetamine (13)

Eeldus Seade peab olema välja lülitatud ning aku tuleb seadmest eemaldada.

Asendusjõhvipool: kahene komplekt. Tootenumbrit vt tehnilistest andmetest.

1. Samal ajal vajutage mõlemat vabastusnuppu (13/1) (13/a) ja eemaldage kate (13/2).
2. Võtke tühi jõhvipool (13/3) välja.
3. Asetage sisse uus jõhvipool (13/4) (13/b).
4. Põimige lõikejõhv läbi jõhvipea ava (13/5) välja.
5. Asetage kate uuesti peale ja vajutage, kuni see fikseerub.
6. Asetage aku seadmesse.

9 ABI TÕRGETE KORRAL

⚠ ETTEVAATUST! Kehavigastuste oht. Teravad ja liikuvad seadme osad võivad põhjustada vigastusi.

- Kandke hooldus- ja puhastustööde ajal alati kaitsekindaid!

MÄRKUS Tõrgete korral, mida selles tabelis pole kirjeldatud või mida te ei suuda ise kõrvaldada, pöörduge meie volitatud klienditeeninduse poole.

Tõrge	Põhjus	Kõrvaldamine
Lõikejõhvi ei anta juurde.	Jõhvipool on tühi.	Vahetage jõhvipool välja.
Mootor ei tööta.	Aku on tühi.	Laadige akut.
	Aku puudub või on valesti paigaldatud.	Paigaldage aku õigesti.
	Toide on katkenud.	1. Eemaldage aku. 2. Puhastage seadme pistikkontaktid.
	Mootori kaitselüliti on mootori ülekoormuse tõttu välja lülitanud.	Oodake, kuni mootori kaitselüliti vabastab mootori.
Mootor töötab katkestusteta.	Seadme viga	Pöörduge tootja teenindusse.
	Sisse/välja-lüliti on vigane.	Pöörduge tootja teenindusse.
Mootor töötab, kuid lõikejõhv ei liigu.	Seadme viga	Pöörduge tootja teenindusse.
Seade vibreerib ebatavaliselt.	Jõhvipool on määrdunud.	Puhastage jõhvipool, vajaduse korral vahetage välja.
	Seadme viga	Pöörduge tootja teenindusse.
Aku tööaeg väheneb oluliselt.	Muru on liiga kõrge või liiga niiske.	■ Lõigake muru kõrgemalt. ■ Laske murul kuivada.
	Lõikekõrgus on liiga väike.	Lõigake muru kõrgemalt.
	Aku eluiga on läbi.	Vahetage aku välja. Kasutage üksnes tootja originaaltarvikuid.
Akut ei saa laadida.	Akukontaktid on määrdunud.	Pöörduge tootja teenindusse.
	Aku või laadija on vigane.	Tellige varuosad. Pöörduge tootja teenindusse.
	Aku on liiga kuum.	Laske akul maha jahtuda.

10 HOIUSTAMINE

- Pärast iga kasutamist tuleb seade hoolikalt puhastada ning paigaldada kõik kaitsekatted tagasi (kui neid on).
- Tehke vajalikud hooldustööd.
- Hoidke seadet kuivas, lukustatavas ja lastele kättesaamatus kohas.
- Pange murutrimmer pidemest rippuma. Nii ei jää lõikepea asjatu koormuse alla.

Enne üle 30 päeva pikkuseid tööpause tehke järgmised tööd.

- Puhastage seade hoolikalt ja pange see kuiva ruumi hoiule.

10.1 Aku ja laadija hoiustamine

MÄRKUS Üksikasjalikku teavet lugege aku ja laadija eraldi kasutusjuhenditest.

11 TRANSPORT

Viige enne transporti läbi eespool kirjeldatud meetmed:

1. Lülitage seade välja.
2. Eemaldage aku seadmest.
3. Pakkige aku nõuetekohaselt (vt alt).

Aku B160.6 Li (tootenr 114128)

MÄRKUS Aku koguenergia on üle 100 Wh! Seetõttu järgige allolevaid transpordijuhiseid!

Sisalduv liitiumioonaku kuulub ohtlike kaupade reguleerimisalasse, kuid seda võib transportida lihtsustatud tingimustel:

- Erakasutaja võib kahjustmata akut ilma täiendavate meetmeteta teedel transportida, eeldusel, et aku on jaemüügipakendis ja transpordivahend on mõeldud erakasutuseks.
- Ärikasutajad, kes transpordivad akut seoses oma põhitegevusega (nt transport objektide või esitluste vahel) võivad samuti kasutada lihtsustatud tingimusi.

Mõlemal eespool kirjeldatud juhul tuleb kindlasti võtta meetmed sisu vabanemise takistamiseks. Muudel juhtudel tuleb kindlasti järgida ohtliku kauba eeskirju! Vastasel korral võidakse saatjat ja transportijat trahvida.

Lisateave transpordi ja saatmise kohta

- Liitiumioonakusid tohib transportida ja saata ainult kahjustamata olekus!
- Aku transportimiseks tohib kasutada ainult originaalpakendit või sobivat ohtlike ainete pakendit (pole vajalik alla 100 Wh koguenergiaga akudel).
- Kleepige lahtised akukontaktid lühise vältimiseks kinni.
- Kindlustage aku pakendi sees libisemise vastu, et vältida aku kahjustumist.
- Tagage transpordi ja saatmise ajal (nt kullerteenuse või ekspedeerija kasutamisel) korrektse märgistuse ja dokumentatsiooni olemasolu.
- Kontrollige eelnevalt, kas transport on valitud teenusepakkuja juures võimalik ja registreerige saadetis.

Soovitame saadetise ettevalmistamisel kasutada ohtliku kauba spetsialisti abi. Järgige ka muid võimalikke riiklikke eeskirju.

12 JÄÄTMEKÄITLUS

Üksnes EL liikmesriikidele:

Vastavalt Euroopa Parlamendi ja nõukogu direktiivile 2012/19/EL elektri- ja elektroonikaseadmete jäätmete kohta ning direktiivi ülevõtvatele riiklikele õigusaktidele tuleb kasutuskõlbmatuks muutunud elektrilised tööriistad eraldi kokku koguda ja keskkonnasäästlikult korduskasutada või ringlusse võtta

Vale jäätmekäitluse korral võivad vanad elektri- ja elektroonikaseadmed, milles sisaldub kahjulikke aineid, kahjustada keskkonda ja inimeste tervist.

Märkused elektri- ja elektroonikaseadmete seaduse kohta



- Vanu elektri- ja elektroonikaseadmeid ei tohi visata olmejäätmete hulka, vaid tuleb sorteerida!
- Vanad akud ja patareid, mis ei ole statsionaarselt vanasse seadmesse paigaldatud, tuleb enne seadme kõrvaldamist välja võtta! Nende kõrvaldamine toimub kooskõlas akuseadusega.
- Elektri- ja elektroonikaseadmete omanikud ja kasutajad on seadusega kohustatud akud ja patareid pärast nende kasutamist tagasi andma.
- Lõppkasutaja vastutab ainuisikuliselt oma isikuga seotud andmete kustutamise eest kõrvaldatavast vanast seadmest!

Läbikriipsutatud prügikonteineriga sümbol tähendab, et vanu elektri- ja elektroonikaseadmeid ei tohi visata olmejäätmete hulka.

Vanad elektri- ja elektroonikaseadmed saab viia tasuta järgmistesse kohtadesse:

- avalik-õiguslikud jäätmekäitlus- ja jäätmekogumispunktid (nt omavalitsuste poolt loodud)
- elektroonikaseadmete müügikohad (statsionaarsed ja veebikauplused), kui edasimüüja on kohustatud seadmed tagasi võtma või pakub seda teenust vabatahtlikult

Need väited kehtivad üksnes seadmete kohta, mida paigaldatakse ja müüakse Euroopa Liidu riikides ja mis kuuluvad Euroopa Liidu direktiivi 2012/19/EL reguleerimisalasse. Väljaspool Euroopa Liitu asuvates riikides võivad vanade elekt-

ri- ja elektroonikaseadmete jäätmekäitlusele kehtida erinevad nõuded.

13 TEHNILISED ANDMED

Tehnilised andmed: vt selle kasutusjuhendi alguses olevat tabelit tehniliste andmetega.

** Märkused vibratsiooni ja müraemissiooni kohta.*

- *Esitatud vibratsiooni ja müraemissiooni väärtused on mõõdetud normitud kontrollimeetodi abil ning neid saab kasutada masinate omavaheliseks võrdlemiseks.*
- *Esitatud vibratsiooni ja müraemissiooni väärtuseid saab kasutada ka koormuse (vibratsiooniga kokkupuute) esialgseks hindamiseks.*
- *Vibratsiooni ja müraemissiooni väärtused võivad masina tegeliku kasutamise ajal esitatud väärtustest erineda sõltuvalt sellest, kuidas masinat kasutatakse.*
- *Järgige ohutuspeatükis esitatud ohutusmeetmeid. Püüdke vibratsioonikoormust võimalikult madalana hoida. Vibratsioonikoormust saab vähendada näiteks kinnaste kandmisega masina kasutamise ajal ning tööaja piiramisega. Sealjuures tuleb arvestada kõigi töötsükli osadega (nt aeg, millal masin on välja lülitatud ning aeg, millal see on sisse lülitatud, aga töötab ilma koormuseta).*

14 KLIENDITEENINDUS/TEENINDUS

Garantiid, remonti ja varuosi puudutavates küsimustes pöörduge lähimasse AL-KO teenindusse. Need leiate veebist aadressil:
www.alko-garden.com/service-contacts

Lisateavet varuosade kohta leiate aadressilt:
www.alko-garden.com/spareparts

15 TEAVE VASTAVUSDEKLARATSIOONI KOHTA

Iga toote vastavusdeklaratsioonile pääseb digitaalselt ligi QR-koodi või lingi kaudu, mis on lisatud tehniliste andmete tabelisse.

16 GARANTII

Võimalikud materjali- ja tootmisvead kõrvaldame seaduses ettenähtud garantiiaja jooksul oma äranägemisel kas remondi teel või asendame uue tootega. Garantiiaeg oleneb seadme ostukoha riigi seadustest.

Meie garantii kehtib vaid alljärgnevate tingimuste täitmisel:

- kasutusjuhendi järgimine;
- asjatundlik käsitsemine;
- originaalvaruosade kasutamine.

Garantii kaotab kehtivuse alljärgnevatel juhtudel:

- omavolilised remondikatsed;
- omavoliline tehniline muutmine;
- mitteotstarbekohane kasutamine.

Garantii ei hõlma:

- loomulikust kulumisest tulenevaid värvikahjustusi,
- kuluvaid osi, mis on varuosade kaardil tähistatud xxxxxx (x) raamiga

Garantiiaeg algab ostu sooritamisega esimese lõppkasutaja poolt. Määrava tähtsusega on ostutšeki kuupäev. Pöörduge selle garantiideklaratsiooni ja ostutšekiga edasimüüja või lähima volitatud klienditeeninduse poole. See vastavusdeklaratsioon ei puuduta ostja poolt müüja vastu esitatavaid seadusega ettenähtud kvaliteedikaebusi.

ORIGINALIOS NAUDOJIMO INSTRUKCIJOS VERTIMAS

Turinys

1 Saugos nuorodos 264
1.1 Bendrosios saugos nuorodos elektriniams įrenginiams 264
1.1.1 Sauga darbo vietoje 264
1.1.2 Elektros sauga 264
1.1.3 Asmenų sauga 264
1.1.4 Elektrinio įrenginio naudojimas ir elgesys su juo 265
1.1.5 Akumuliatorinio įrenginio naudojimas ir elgesys su juo 265
1.1.6 Aptarnavimas 265
1.2 Nešiojamosios žoliapjovės ir vejos kraštų žoliapjovės saugos nuorodos .. 265
1.3 Vibracinė apkrova 266
1.4 Triukšmo apkrova 267
1.5 Akumuliatoriaus ir įkroviklio saugos nuorodos 267
1.6 Valdymo saugos nuorodos 267
2 Apie šią naudojimo instrukciją 268
2.1 Tituliniame puslapyje esantys simboliai . 268
2.2 Simbolių paaiškinimai ir signaliniai žodžiai 268
3 Gaminio aprašymas 268
3.1 Naudojimas pagal paskirtį 268
3.2 Galimi numatomi netinkamo naudojimo būdai 269
3.3 Liekamoji rizika 269
3.4 Saugos ir apsauginiai įtaisai 269
3.4.1 Atblokavimo mygtukas 269
3.4.2 Apsauginis skydelis 269
3.4.3 Apsauginis lankas 269
3.5 Ant įrenginio esantys simboliai 269
3.5.1 Saugos ženklas 269
3.5.2 Valdymo ženklas 270
3.6 Gaminio apžvalga (01) 270
3.6.1 Pakreipiamoji ir palenkiamoji pjovimo galvutė 270
3.6.2 Biologiškai skaidus pjovimo valas 270
3.7 Tiekiamas komplektas 270
4 Montavimas 271
4.1 Dalijamojo koto dalių sukišimas vienos į kitą (02) 271
4.2 Apsauginio skydelio ir augalus saugančio lanko montavimas (03) 271
4.3 Kreipiamosios rankenos pritvirtinimas (04) 271
5 Paleidimas 271
5.1 Transportavimo apsaugos nuėmimas nuo valo kirptuvo 271
5.2 Akumuliatoriaus įkrovimas 271
5.3 Akumuliatoriaus įdėjimas ir ištraukimas (05) 271
6 Valdymas 271
6.1 Įrenginio įjungimas ir išjungimas (06) . 272
6.2 Kreipiamosios rankenos perstūmimas (07) 272
6.3 Pjovimo valo pailginimas eksploatavimo metu 272
6.4 Žolės pjovimas – pjovimo galvutės palenkimas (08) 272
6.5 Vejos krašto pjovimas – pjovimo galvutės pakreipimas (09) 272
6.6 Akumuliatoriaus įkrovos lygio tikrinimas 272
7 Darbinė elgsena ir darbo metodika (10–12) 272
8 Techninė priežiūra 273
8.1 Valo ritės keitimas (13) 273
9 Pagalba atsiradus sutrikimų 273
10 Sandėliavimas 274
10.1 Akumuliatoriaus ir įkroviklio laikymas . 274
11 Transportavimas 274
12 Išmetimas 275
13 Techniniai duomenys 275
14 Klientų aptarnavimo tarnyba / techninės priežiūros punktas 276
15 Informacija apie atitikties deklaraciją 276
16 Garantija 276

1 SAUGOS NUORODOS

1.1 Bendrosios saugos nuorodos elektriniams įrenginiams

⚠ ĮSPĖJIMAS! Perskaitykite visas šiam įrenginiui taikomas saugos nuorodas, nurodymus, iliustracijas ir techninius duomenis. *Toliau pateiktų nurodymų nesilaikymo pasekmės gali būti elektros smūgis, gaisras ir (arba) sunkūs sužalojimai.*

- **Išsaugokite visas saugos nuorodas ir nurodymus ateičiai.**

Saugos nuorodose vartojama sąvoka „Įrenginys“ yra taikoma iš elektros tinklo maitinamiems įrenginiams (su tinklo laidu) ir akumuliatoriniams įrenginiams (be tinklo laido).

1.1.1 Sauga darbo vietoje

- **Išlaikykite savo darbo zoną švarią ir gerai apšviestą.** *Dėl netvarkos arba neapšviestų darbo zonų gali kilti nelaimingų atsitikimų.*
- **Nedirbkite su įrenginiu potencialiai sprogioje atmosferoje, kurioje yra degių skysčių, dujų arba dulkių.** *Įrenginiai kibirkščiuoja, todėl gali užsidegti dulkės arba garai.*
- **Kai įrenginys naudojamas, vaikai ir kiti asmenys turi laikytis nuo jo atstumo.** *Nukreipdami savo dėmesį, galite nesuvaldyti įrenginio.*

1.1.2 Elektros sauga

- **Jungiamasis įrenginio kištukas privalo tikti kištukiniam lizdui. Kištuką draudžiama kaip nors keisti. Nenaudokite adapterio kištukų kartu su įžemintais įrenginiais.** *Nepakeisti kištukai ir tinkami kištukiniai lizdai sumažina elektros smūgio riziką.*
- **Venkite kūno kontakto su įžemintais paviršiais, tokiais kaip vamzdžių, šildytuvų, viryklių ir šaldytuvų.** *Kils didesnė elektros smūgio rizika, jei Jūsų kūnas bus įžemintas.*
- **Saugokite įrenginį nuo lietaus arba sušlapimo.** *Į įrenginį patekęs vanduo didina elektros smūgio riziką.*
- **Jungiamojo laido nenaudokite ne pagal paskirtį, už jo nenešiokite, nekabinkite įrenginio ir netraukite kištuko iš kištukinio lizdo. Saugokite jungiamąjį laidą nuo karščio, alyvos, aštrių briaunų ir judančių dalių.** *Pažeisti arba susiraizgę jungiamieji laidai padidina elektros smūgio riziką.*
- **Dirbdami su įrenginiu lauke, naudokite tik tokius ilgintuvus, kurie yra tinkami ir darbui lauke.** *Laukui tinkamo ilgintuvo naudojimas sumažina elektros smūgio riziką.*
- **Jei įrenginį būtina eksploatuoti drėgnoje aplinkoje, naudokite apsauginį liekamosios srovės jungiklį.** *Apsauginio liekamosios srovės jungiklio naudojimas sumažina elektros smūgio riziką.*

1.1.3 Asmenų sauga

- **Būkite atidūs ir atkreipkite dėmesį į tai, ką Jūs darote, bei elkitės apdairiai, dirbdami su įrenginiu. Nenaudokite įrenginio, kai esate pavargę arba veikiami narkotikų, alkoholio ar medikamentų.** *Neatidumo akimirka, naudojant įrenginį, gali turėti rimtų sužalojimų pasekmes.*
- **Naudokite asmens apsaugos priemones ir visada apsauginius akinius.** *Asmeninių apsauginių priemonių, tokių, kaip kaukė nuo dulkių, neslidūs apsauginiai batai, apsauginis šalmas arba klausos organų apsaugos priemonės, naudojimas, atsižvelgiant į įrenginio tipą ir naudojimą, sumažina sužalojimų riziką.*
- **Išvenkite neplanuoto paleidimo. Prieš prijungdami prie elektros maitinimo šaltinio, paimdami arba nešdami, įsitikinkite, kad įrenginys ir (arba) akumuliatorius yra išjungtas (-i).** *Jei nešdami įrenginį laikysite pirštą ant jungiklio arba jei įjungtą įrenginį prijungsite prie elektros maitinimo šaltinio, gali įvykti nelaimingų atsitikimų.*
- **Prieš įjungdami įrenginį, pašalinkite nustatymo įrankius arba veržliarakčius.** *Įrankis arba raktas, esantis besisukančioje įrenginio dalyje, gali sukelti sužalojimus.*
- **Venkite nenormalios kūno laikysenos. Pasirūpinkite stabilia stovėsena ir visuomet išlaikykite pusiausvyrą.** *Taip galėsite geriau kontroliuoti įrenginį netikėtose situacijose.*
- **Dėvėkite tinkamus drabužius. Nedėvėkite plačių drabužių ir papuošalų. Saugokite plaukus ir drabužius nuo judančių dalių.** *Laisvus drabužius, papuošalus bei ilgus plaukus gali įtraukti judančios dalys.*
- **Jei galima sumontuoti dulkių nusiurbimo ir surinkimo įrenginius, juos reikia prijungti ir tinkamai naudoti.** *Dulkių nusiurbimo įrenginio naudojimas gali sumažinti dulkių keliamus pavojus.*
- **Atsižvelkite į saugą ir laikykitės įrenginiams galiojančių saugos taisyklių net ir tada, jei po daugkartinio naudojimo esate susipažinę su įrenginiu.** *Dėl nedėmesingos*

elgsenos per kelias sekundės dalis galima sunkiai susižaloti.

1.1.4 Elektrinio įrenginio naudojimas ir elgesys su juo

- **Neperkraukite įrenginio. Naudokite Jūsų darbui tinkančius įrenginius.** *Su tinkamu įrenginiu dirbsite geriau ir saugiau nurodytame galios diapazone.*
- **Nenaudokite įrenginio, kurio jungiklis sugedęs.** *Įrenginys, kurio nebegalite įjungti arba išjungti, yra pavojingas ir jį reikia suremontuoti.*
- **Prieš atlikdami prietaiso nustatymus, keisdami atsargines įrankio dalis arba padėdami įrenginį į šalį, ištraukite kištuką iš kištukinio lizdo ir (arba) išimkite išimamą akumuliatorių.** *Ši atsargumo priemonė apsaugo nuo netikėto įrenginio paleidimo.*
- **Laikykite nenaudojamus įrenginius vaikams nepasiekiamoje vietoje. Neleiskite įrenginio naudoti asmenims, kurie nėra su juo susipažinę arba nėra perskaitę šių nurodymų.** *Įrenginiai yra pavojingi, kai juos naudoja nepatyrę asmenys.*
- **Kruopščiai prižiūrėkite įrenginius ir įstatomąjį įrankį. Patikrinkite, ar judančios dalys veikia nepriekaištingai ir nestringa, ar dalys nėra lūžę arba pažeistos, kas turėtų įtakos įrenginio veikimui. Paveskite pažeistas dalis sutaisyti prieš įrenginio naudojimą.** *Daugelis nelaimingų atsitikimų įvyksta blogai techniškai prižiūrėtuose įrenginiuose.*
- **Išlaikykite pjovimo įrankius aštrius ir švarius.** *Kruopščiai prižiūrimi pjovimo įrankiai su aštriomis pjovimo briaunomis mažiau stringa ir yra lengviau valdomi.*
- **Įrenginį, įstatomąjį įrankį ir t. t. naudokite pagal šiuos nurodymus. Taip pat atsižvelkite į darbo sąlygas ir atliktiną darbą.** *Naudojant įrenginį kitiems nei numatyta tikslams, galimos pavojingos situacijos.*
- **Rankenos ir suėmimo paviršiai turi būti sausi ir nesutepti tepalu ar alyva.** *Jei rankenos ir suėmimo paviršiai slidūs, įrenginio negalima saugiai valdyti ir kontroliuoti nenumatytose situacijose.*

1.1.5 Akumuliatorinio įrenginio naudojimas ir elgesys su juo

- **Akumuliatorius kraukite tik tais įkrovikliais, kuriuos rekomenduoja gamintojas.** *Įkrovikliui, kuris yra tinkamas tam tikram akumuliatorių tipui, kyla gaisro pavojus, jei jis bus naudojamas su kitais akumuliatoriais.*
- **Naudokite įrenginiuose tik tam kitus akumuliatorius.** *Kitų akumuliatorių naudojimas gali sukelti sužalojimus ir gaisro pavojų.*
- **Nenaudojamą akumuliatorių laikykite atokiau nuo sąvaržėlių, monetų, raktų, vinių, varžtų ar kitų mažų metalinių daiktų, kurie galėtų sukelti kontaktų šuntavimą.** *Trumpojo jungimo tarp akumuliatoriaus kontaktų pasekmės gali būti nudegimai arba gaisras.*
- **Naudojant neteisingai, iš akumuliatoriaus gali išsilieti skystis. Venkite sąlyčio su juo. Atsitiktinio kontakto atveju nuplaukite vandeniu. Jei skysčio patektų į akis, papildomai kreipkitės medicininės pagalbos.** *Išsiliejęs akumuliatoriaus skystis gali sukelti odos dirginimus arba nudegimus.*
- **Nenaudokite pažeistų arba modifikuotų akumuliatorių arba pažeistų arba modifikuotų įrenginių.** *Pažeisti arba modifikuoti akumuliatoriai gali būti neprognozuojami ir sukelti gaisrą, sprogimą arba kelti pavojų susižaloti.*
- **Saugokite akumuliatorių arba įrenginį nuo ugnies ir aukštos temperatūros.** *Ugnis arba temperatūra virš 130 °C gali sukelti sprogimą.*
- **Laikykitės visų įkrovimo nurodymų ir niekada neįkraukite akumuliatoriaus arba akumuliatorinio įrenginio už naudojimo instrukcijoje nurodytos temperatūrų srities.** *Netinkamai įkrovus arba įkraunant už leistinos temperatūrų srities ribų, gali būti sugadintas akumuliatorius ir kilti didesnis gaisro pavojus.*

1.1.6 Aptarnavimas

- **Įrenginį paveskite taisyti tik kvalifikuotiems specialistams ir tik su originaliomis atsarginėms dalims.** *Tokiu būdu yra užtikrinama, kad bus išsaugota įrenginio sauga.*
- **Niekada neatlikite pažeistų akumuliatorių techninės priežiūros.** *Visą akumuliatorių techninę priežiūrą privalo atlikti tik gamintojas arba įgaliotos klientų aptarnavimo tarnybos.*

1.2 Nešiojamosios žoliapjovės ir vejos kraštų žoliapjovės saugos nuorodos

(a) **Nenaudokite įrenginio esant prastam orui, ypač audros metu.** Taip pavojus būti nutrenktiems žaibo bus mažesnis.

(b) **Gerai apžiūrėkite, ar darbinėje zonoje nėra laukinių gyvūnų.** Dirbant įrenginiu laukinius gyvūnus galima sužeisti.

(c) **Gerai apžiūrėkite, ar darbinėje zonoje nėra akmenų, lazdų, laidų, kaulų arba kitų pašalinių daiktų, ir, jei yra, pašalinkite.** Išsviestos dalys gali sukelti sužalojimus.

(d) **Prieš pradėdami naudoti įrenginį visada patikrinkite, ar nepažeistas pjovimo įrankis ir kirpimo ir pjovimo mazgas.** Jei dalys pažeistos, rizika patirti sužalojimus padidėja.

(e) **Prieš pradėdami naudoti įrenginį, patikrinkite, ar nematyti elektros laidų ir galimų ilgintuvų pažeidimo arba nusidėvėjimo požymių. Jei elektros laidas darbo metu pažeidžiamas arba nudėvimas, išjunkite įrenginį ir nelieskite laido, kol neištraukėte tinklo kištuko.** Dėl pažeisto elektros laido arba ilgintuvo gali įvykti elektros smūgis, kilti gaisras ir (arba) būti padaryti rimti sužalojimai.

(f) **Draudžiama išmontuoti arba atjungti apsauginius dangčius. Apsauginiai dangčiai turi būti sumontuoti ir tinkamai veikti!** Dėl nepritvirtinto, pažeisto arba netinkamai veikiančio apsauginio gaubto galite susižaloti patys arba sužaloti kitus.

(g) **Prižiūrėkite, kad visos vėdinimo angos būtų švarios.** Dėl užsikišusių vėdinimo angų ir nešvarumų kyla perkaitimo rizika arba gaisro pavojus.

(h) **Naudokite akių ir klausos apsaugus.** Tinkamos asmeninės apsauginės priemonės sumažina pavojų susižaloti.

(i) **Naudodami įrenginį visada avėkite neslystančiais apsauginiais batais. Niekada nedirbkite basi arba avėdami atvirais sandalais.** Taip sumažinsite kojų sužalojimo pavojų prisilietus prie besisukančio pjovimo įrenginio.

(j) **Visada vilkėkite apsauginius drabužius, pvz., ilgas kelnes, saugančias naudotojo kojas eksploatuojant įrenginį.** Palietus besisukantį pjovimo įrankį arba valą susižalojama.

(k) **Dirbant įrenginiu šalia esantys žmonės turi pasitraukti atokiau.** Išsviestos dalys gali sukelti sunkius sužalojimus.

(l) **Nedirbkite įrenginiu laikydami jį virš juosmens.** Tai padeda išvengti netyčinio sąlyčio su pjovimo valu ir leidžia geriau valdyti įrenginį netikėtose situacijose.

(m) **Nenaudokite įrenginio, kai žolė šlapia. Eikite, niekada nebėkite.** Taip mažiau rizikuosite paslysti ir nukristi, taigi ir susižaloti.

(n) **Įrenginiu nepjaukite pernelyg stačių šlaitų.** Taip rizika prarasti kontrolę, paslysti, nukristi ir dėl to susižaloti bus mažesnė.

(o) **Dirbant ant šlaitų svarbu stovėti tvirtai; visada dirbkite skersai šlaito, niekada nepjaukite aukštyn arba žemyn ir būkite itin atsargūs keisdami darbo kryptį.** Taip rizika prarasti kontrolę, paslysti, nukristi ir dėl to susižaloti bus mažesnė.

(p) **Iš pjovimo zonos patraukite visus elektros kabelius ir linijas.** Elektros kabeliai arba linijos gali užstrigti gyvatvorėse arba krūmuose, taigi gali būti netyčia nupjauti ar pažeisti pjovimo valu arba peiliu.

(q) **Visos jūsų kūno dalys turėtų būti atokiau nuo besisukančio pjovimo įrankio arba valo. Įsitikinkite, kad išimant užstrigusią medžiagą įrenginys nėra prijungtas prie srovės šaltinio.** Besisukantis pjovimo įrankis arba pjovimo valas gali sunkiai sužaloti.

(r) **Įrenginį neškite jį išjungę ir nusukę nuo savęs.** Tinkamai elgdamiesi su įrenginiu sumažinsite netyčinio sąlyčio su besisukančiu pjovimo valu ar peiliu tikimybę.

(s) **Naudokite tik gamintojo nurodymus atitinkančias atsargines pjovimo galvutes, plastikinius atsarginius valus ir pjovimo peilius.** Dėl netinkamų atsarginių dalių galima prarasti kontrolę, dalys gali lūžti ir sužaloti.

(t) **Vietoje plastikinių pjovimo valų ar peilių nenaudokite metalinių pjovimo valų ar peilių.** Naudojant neleidžiamus pjovimo įrankius galima susižaloti.

1.3 Vibracinė apkrova

- **Pavojus dėl vibracijos**
  Tikroji vibracijos emisijos vertė naudojant prietaisą gali skirtis nuo tos, kurią nurodė gamintojas. Prieš naudodami arba naudojimo metu atsižvelkite į šiuos įtakos turinčius veiksnius:
  - Ar prietaisas naudojamas pagal paskirtį?
  - Ar medžiaga pjaunama arba apdirbama tinkamai?
  - Ar prietaisas yra tvarkingos būklės?
  - Ar pjovimo įrankis tinkamai pagaląstas arba ar sumontuotas tinkamas pjovimo įrankis?
  - Ar sumontuotos rankenos ir, jei reikia, vibracinės rankenos, bei ar jos tvirtai sujungtos su prietaisu?

- Eksploatuokite prietaisą tik su tam tikram darbui reikalingu variklio sūkių skaičiumi. Venkite maksimalaus sūkių skaičiaus, kad sumažintumėte triukšmą ir vibraciją.
- Netinkamai naudojant ir atliekant techninę priežiūrą, gali padidėti prietaiso keliamas triukšmas ir vibracija. Tai sutrikdys sveikatą. Tokiu atveju nedelsdami išjunkite prietaisą ir paveskite jį suremontuoti įgaliotoms techninės priežiūros dirbtuvėms.
- Apkrovos laipsnis dėl vibracijos priklauso nuo darbo, kurį reikia atlikti, arba nuo prietaiso naudojimo. Įvertinkite apkrovos laipsnį ir darykite atitinkamas pertraukas tarp darbų. Taip per visą darbo laiką gerokai sumažės vibracinė apkrova.
- Ilgesnį laiką naudojant prietaisą, operatorių veikia vibracija, kuri gali sukelti kraujotakos problemų („baltas pirštas“). Norėdami išvengti šios rizikos, mūvėkite pirštines ir stebėkite, kad rankos būtų šiltos. Jei atpažįstami „balto piršto“ simptomai, nedelsdami kreipkitės į gydytoją. Prie šių simptomų priskiriami: nejausmingumas, jautrumo praradimas, peršėjimas, nežėjimas, skausmas, jėgų sumažėjimas, odos spalvos arba būsenos pasikeitimas. Paprastai šie simptomai būdingi pirštams, plaštakoms arba pulsui. Žemoje temperatūroje padidėja pavojus.
- Savo darbo dieną darykite ilgesnes pertraukas, kad galėtumėte pailsėti nuo triukšmo ir vibracijos. Suplanuokite savo darbą taip, kad prietaisų, kurie sukelia stiprią vibraciją, naudojimas būtų paskirstytas per kelias dienas.
- Jei naudodami prietaisą savo plaštakose juntate nemalonų jausmą arba ant jų pastebite spalvos pokyčius, nedelsdami nutraukite darbus. Darykite pakankamas pertraukas tarp darbų. Dirbant be pakankamų pertraukų, gali atsirasti rankų vibracijos sindromas.
- Sumažinkite vibracijos Jums keliamą riziką. Prižiūrėkite prietaisą pagal nurodymus naudojimo instrukcijoje.
- Jei prietaisas dažnai naudojamas, susisiekite su savo prekybos atstovu, kad galėtumėte įsigyti nuo vibracijos apsaugančių priedų (pvz., rankenas).
- Stenkitės nedirbti su prietaisu žemesnėje nei 10 °C temperatūroje. Savo darbo plane nustatykite, kaip galima apriboti vibracinę apkrovą.

1.4 Triukšmo apkrova

Tam tikras triukšmas naudojant šį prietaisą yra neišvengiamas. Paskirstykite su intensyviu triukšmu susijusius darbus į leistinus ir tam skirtus laikus. Prireikus laikykitės rimties laikų ir apribokite darbo trukmę iki būtinosios. Norėdami apsisaugoti patys ir apsaugoti šalia esančius asmenis, naudokite tinkamą klausos apsaugą.

1.5 Akumuliatoriaus ir įkroviklio saugos nuorodos

- Prieš įkraudami pašalinkite akumuliatorių iš įrenginio.
- Dėkite akumuliatorių į įrenginį tik tinkamu poliškumu.
- Jei laikysite įrenginį ilgesnį laiką, išimkite iš akumuliatorių iš įrenginio.
- Nesujunkite trumpai įrenginio prijungimo gnybtų arba akumuliatoriaus.

Naudojimo instrukcijos

Laikykitės atskirose naudojimo instrukcijose pateiktų saugos nurodymų dėl akumuliatoriaus ir įkroviklio:

- Naudojimo instrukcija 443998: akumuliatoriai
- Naudojimo instrukcija 443999: įkrovikliai

1.6 Valdymo saugos nuorodos

⚠ ĮSPĖJIMAS! Pavojus dėl elektromagnetinio lauko. Šis elektrinis įrankis veikimo metu sukuria elektromagnetinį lauką. Šis laukas tam tikromis aplinkybėmis gali turėti įtakos aktyviems arba pasyviems medicininiams implantams.

- Siekiant sumažinti rimtų arba mirtinų sužalojimų pavojų, rekomenduojame asmenims su medicininiais implantais, prieš valdant elektrinį įrankį, pasikonsultuoti su savo gydytoju ir medicininio implanto gamintoju.

- Prietaisą visada valdykite abiem rankomis.
- Rankas ir kojas visada laikykite atokiau nuo pjovimo įtaiso, ypač įjungdami variklį.
- Išjungę variklį, palaukite, kol pjovimo įrenginys sustos.
- Pjaunamą medžiagą pašalinkite tik tada, kai variklis ir pjovimo įrenginys sustoja.
- Dėl pavojaus įsipjauti valo kirptuvo nelieskite neapsaugotomis rankomis.
- Ištraukę naują valą, prietaisą visada laikykite normalioje darbinėje padėtyje, kol jį įjungsite.
- Nenaudokite metalinio pjovimo valo!

- Reikia užtikrinti, kad apsauginis skydelis, pjovimo įrenginys ir variklis visada būtų švarūs, t. y. be žolės likučių.
- Asmenys, kurie nėra susipažinę su prietaisu, iš pradžių turėtų praktikuotis dirbti su išjungtu varikliu.
- Dirbdami ant šlaitų:
  - niekada nedirbkite ant lygios ir slidžios atšlaitės.
  - Ant šlaitų visada pjaukite skersai šlaito, niekada neikite tiesiai aukštyn arba žemyn.
  - Visada stovėkite po pjovimo įrenginiu.
- Po kontakto su svetimkūniu:
  - Išjunkite variklį.
  - Patikrinkite, ar prietaisas neturi pažeidimų.

2 APIE ŠIĄ NAUDOJIMO INSTRUKCIJĄ

- Vokiška versija yra originali naudojimo instrukcija. Visos kitos kalbų versijos yra originalios naudojimo instrukcijos vertimai.
- Visada laikykite šią naudojimo instrukciją taip, kad visada galėtumėte ją paskaityti, kai reikės informacijos apie įrenginį.
- Perduokite įrenginį kitiems asmenims tik kartu su šia naudojimo instrukcija.
- Perskaitykite ir laikykitės šioje naudojimo instrukcijoje pateiktų saugos ir įspėjamųjų nurodymų.

2.1 Tituliniame puslapyje esantys simboliai

Simbolis	Reikšmė
	Prieš pradėdami eksploatuoti būtinai atidžiai perskaitykite šią naudojimo instrukciją. Tai yra saugaus darbo ir sklandaus valdymo sąlyga.
	Naudojimo instrukcija
	Būkite atsargūs su ličio jonų akumuliatoriais! Ypač atsižvelkite į šioje naudojimo instrukcijoje pateiktas transportavimo, laikymo ir utilizavimo nuorodas!
CE	Šis produktas atitinka taikytinas Europos Sąjungos direktyvas ir pagal šias direktyvas buvo atlikta atitikties vertinimo procedūra.

2.2 Simbolių paaiškinimai ir signaliniai žodžiai

⚠ PAVOJUS! Nurodo gresiančią pavojingą situaciją, kurios neišvengus galimas mirtinas arba sunkus sužalojimas.

⚠ ĮSPĖJIMAS! Nurodo galimą pavojingą situaciją, kurios neišvengus galimas mirtinas arba sunkus sužalojimas.

⚠ ATSARGIAI! Nurodo galimą pavojingą situaciją, kurios neišvengus galimas lengvas arba vidutinio sunkumo sužalojimas.

DĖMESIO! Nurodo situaciją, kurios neišvengus galima materialinė žala.

NUORODA Specialios nuorodos dėl geresnio suprantamumo ir valdymo.

3 GAMINIO APRAŠYMAS

Šioje naudojimo instrukcijoje aprašoma rankinė akumuliatorinė nešiojamoji žoliapjovė.

Galima naudoti visus TWIN DO MORE 18V/36V VOLT asortimento akumuliatorius (Bxxx Li) ir įkroviklius (Cxxx Li).

DĖMESIO! Prietaiso ir akumuliatoriaus pažeidimo pavojus! Jei prietaisas eksploatuojamas su netinkamais akumuliatoriais, prietaisas ir akumuliatoriai gali būti pažeisti.

- Eksploatuokite prietaisą tik su nurodytais akumuliatoriais.

NUORODA TWIN DO MORE 18V/36V VOLT asortimento akumuliatorių ir įkroviklių naudojimo instrukcijose rasite daugiau informacijos.

3.1 Naudojimas pagal paskirtį

Su šia nešiojamąja žoliapjove nupjausite žolę, kurios negalima pasiekti vejapjove, pvz., nedidelėse vejose, po krūmais, medžiais, šlaituose, vejos pakraščiuose arba prie sienų ir pastato kampų.

Šis įrenginys yra skirtas naudoti privačioje valdoje. Bet koks kitoks naudojimas ir neleistinas permontavimas arba primontavimas laikomas naudojimu ne pagal paskirtį, todėl garantija tampa negaliojanti, atitiktis prarandama, o gamintojas

neprisiima atsakomybės už naudotojo arba trečiųjų asmenų patirtą žalą.

3.2 Galimi numatomi netinkamo naudojimo būdai

Įrenginio negalima naudoti kaip variklinio dalgio, t. y. jis neskirtas storesniems nežydintiems augalams, jaunam atžalynui ir krūmams pjauti.

Įrenginys neskirtas naudoti nei komerciniais tikslais viešuose parkuose ir sporto aikštėse nei žemės ir miškų ūkyje.

3.3 Liekamoji rizika

Net ir prietaisą naudojant pagal paskirtį negalima visiškai garantuoti, kad neliks jokios liekamosios rizikos. Dėl prietaiso konstrukcijos, priklausomai nuo naudojimo, galimi tokie potencialūs pavojai:

- Pjaunamos medžiagos, žemių ir nedidelių akmenų nusviedimas.
- Pjaunamos medžiagos dalelių įkvėpimas, kai nenaudojama kvėpavimo apsauga.
- Pjautiniai sužalojimai įkišus rankas į besisukantį pjovimo įrenginį.

3.4 Saugos ir apsauginiai įtaisai

⚠ ĮSPĖJIMAS! Pavojus susižaloti. Dėl pažeistų ir išjungtų saugos bei apsauginių įtaisų galima sunkiai susižaloti.

- Sugedusius saugos ir apsauginius įtaisus paveskite suremontuoti.
- Niekada neatjunkite saugos ir apsauginių įtaisų.

3.4.1 Atblokavimo mygtukas

Atblokavimo mygtuku aktyvinamas įjungimo / išjungimo jungiklis. Taip negalima įrenginio netyčia įjungti vien paspaudus įjungimo / išjungimo jungiklį.

3.4.2 Apsauginis skydelis

Apsaugo operatorių nuo besisukančio pjovimo valo ir išsviedžiamų objektų.

3.4.3 Apsauginis lankas

Apsaugo augalus ir kitus asmenis nuo besisukančio pjovimo valo. Be to, pjaunant prie mūro pjovimo valas apsaugomas nuo per didelio dėvėjimosi.

3.5 Ant įrenginio esantys simboliai

3.5.1 Saugos ženklas

Simbolis	Reikšmė
	Prieš eksploatacijos pradžią perskaitykite naudojimo instrukciją!
	Mūvėkite apsaugines pirštines!
	Avėkite apsauginius batus!
	Naudokite akių ir klausos organų apsaugos priemones!
	Naudokite ne peilines ir diskinio pjūklo geležtes, o tik pjovimo valus!
	Saugokite įrenginį nuo lietaus!
	Ypatingas atsargumas valdant!
	Pavojus dėl išsviedžiamų daiktų!
	Pašaliniams asmenims liepkite pasišalinti iš pavojingos zonos!

Simbolis	Reikšmė
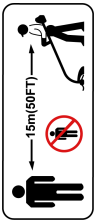	Atstumas tarp įrenginio ir nesusijusių asmenų visame perimetre aplink naudotoją turi būti bent 15 m.
	Prieš atlikdami nustatymo, valymo arba techninės priežiūros darbus, išimkite akumuliatorių.

3.5.2 Valdymo ženklas

Simbolis	Reikšmė
	Pjaudami vejos kraštą, pakreipkite pjovimo galvutę 90°: ■ Trimming: žolės pjovimas ■ Edging: vejos krašto pjovimas
	Rodyklė ant koto virš kreipiamosios rankenos: viršutinė kreipiamosios rankenos perstūmimo riba. Jei rankena toliau stumiama į viršų, išimant akumuliatorių ranka atsitrenks į kreipiamąją rankeną.
	Rodyklė ant koto žemiau kreipiamosios rankenos: apatinė kreipiamosios rankenos perstūmimo riba. Toliau pastūmus žemyn tampa sunkiau naudoti įrenginį.

3.6 Gaminio apžvalga (01)

Nr.	Konstrukcinė dalis
1	Viršutinė rankena
2	Atblokavimo mygtukas
3	Įjungimo / išjungimo jungiklis
4	Akumuliatoriaus laikiklis
5	Kreipiamoji rankena
6	Reguliavimo rankenėlė ant kreipiamosios rankenos
7	Dalijamas kotas
8	Perjungiklis Trimming/Edging, naudojamas pjovimo galvutei pakreipti (0–90°)
9	Atblokavimo mygtukas, skirtas pjovimo galvutei palenkti (0–45°, 5 pakopos)
10	Pjovimo galvutė su varikliu
11	Augalus saugantis lankas
12	Valo ritė
13	Valo kirptuvas
14	Apsauginis skydelis
15*	Akumuliatorius*
16*	Įkroviklis*
17**	Prie sienos tvirtinamas kabliukas**

**: yra visame rinkinyje (gam. Nr. 114146)*

***: parinktis (gam. Nr. 114184)*

3.6.1 Pakreipiamoji ir palenkiamoji pjovimo galvutė

Nešiojamojoje žoliapjovėje įrengta pakreipiamoji ir pasukamoji pjovimo galvutė:

- Vejos kraštams pjauti pakreipiama 0–90°
- Pagal ūgį pritaikyti ir sunkiai pasiekiamoms vietoms plauti palenkiama 0–45° (5 pakopomis)

3.6.2 Biologiškai skaidus pjovimo valas

Pjovimo valas pagamintas iš biologiškai skaidaus plastiko ir yra sertifikuotas TÜV pagal ISO 17556 „OK SOIL“ standartą. Taip užtikrinama, kad biologiškai skaidus valas natūraliomis sąlygomis visiškai suirs per 24 mėnesius.

3.7 Tiekiamas komplektas

Komplektą sudaro čia nurodytos dalys. Patikrinkite, ar viskas yra:

Nr.	Konstrukcinė dalis
1	Nešiojamoji žoliapjovė
2	Apsauginis skydelis su 2 varžtais
3	Augalus saugantis lankas
4	Kreipiamoji rankena
5	Naudojimo instrukcija
6*	Akumuliatorius*

Nr.	Konstrukcinė dalis
7*	Įkroviklis*

**: Į konkretaus įrenginio komplektą neįeina, tačiau sudedamosios dalys yra viso rinkinio dalis.*

4 MONTAVIMAS

⚠ ĮSPĖJIMAS! Pavojai nevisiškai sumontavus! Eksploatuojant nevisiškai sumontuotą įrenginį, galima sunkiai susižaloti.

- Eksploatuokite įrenginį tik tada, kai jis visiškai sumontuotas!
- Dėkite akumuliatorių į įrenginį tik tada, kai įrenginys visiškai sumontuotas!

4.1 Dalijamojo koto dalių sukišimas vienos į kitą (02)

1. Išlankstykite dalijamąjį kotą.
2. Tvirtai kiškite dalijamojo koto dalis vieną į kitą, kol užsifiksuos spyruoklės.

4.2 Apsauginio skydelio ir augalus saugančio lanko montavimas (03)

Apsauginio skydelio montavimas

1. Stumkite (03/a) apsauginį skydelį (03/1) iš galo ant pjovimo galvutės. Atkreipkite dėmesį, kad pjovimo valas būtų laisvas.
2. Įstatykite (03/b) ir tvirtai prisukite abu varžtus (03/2).

Augalus saugančio lanko uždėjimas

1. Sulenkite augalus saugantį lanką (03/3).
2. Įstatykite (03/c) augalus saugantį lanką į skyles (03/4).

4.3 Kreipiamosios rankenos pritvirtinimas (04)

1. Užmaukite (04/a) kreipiamąją rankeną (04/1) ant koto (04/2).
2. Įstatykite (04/b) veržlę (04/3) į kreipiamąją rankeną.
3. Varžtą su reguliavimo rankenėle (04/4) per kreipiamąją rankeną įstumkite (04/c) į veržlę.
4. Tvirtai suveržkite kreipiamąją rankeną varžtu.

5 PALEIDIMAS

5.1 Transportavimo apsaugos nuėmimas nuo valo kirptuvo

Prieš pirmąjį paleidimą nuimkite nuo valo kirptuvo transportavimo apsaugą.

5.2 Akumuliatoriaus įkrovimas

Atkreipkite dėmesį į krovimo režimo temperatūros diapazoną, žr. techninius duomenis.

NUORODA Išsamią informaciją rasite atskirose akumuliatoriaus ir įkroviklio naudojimo instrukcijose:

- Naudojimo instrukcija 443998: akumuliatoriai
- Naudojimo instrukcija 443999: įkrovikliai

5.3 Akumuliatoriaus įdėjimas ir ištraukimas (05)

DĖMESIO! Akumuliatoriaus pažeidimo pavojus. Jei po naudojimo akumuliatorius paliekamas įrenginyje, įrenginys gali būti pažeistas.

- Iš karto po naudojimo ištraukite akumuliatorių iš įrenginio ir laikykite apsaugotoje nuo šalčio vietoje.
- Įdėkite akumuliatorių į įrenginį prieš pat darbų pradžią.

Akumuliatoriaus įdėjimas

1. Stumkite akumuliatorių (05/1) į akumuliatoriaus laikiklį (05/2), kol jis užsifiksuos (05/a).

Akumuliatoriaus ištraukimas

1. Nuspauskite ir laikykite nuspaustą akumuliatoriaus atblokavimo mygtuką (05/3).
2. Ištraukite akumuliatorių (05/b).

6 VALDYMAS

Dirbami su nešiojamąja žoliapjove arba varikliniu dalgiu visada naudokite asmenines apsaugines priemones:

- Dirbant su nešiojamąja žoliapjove: ausų apsaugai, apsauginiai akiniai, tvirti batai
- Dirbant su varikliniais dalgiais: ausų apsaugai, apsauginiai akiniai, tvirti batai, pirštinės, apsauginiai batai

⚠ ĮSPĖJIMAS! Esant pažeidimų ar neįprastoms eksploatavimo būsenoms kyla pavojus sunkiai susižaloti. Atsilaisvinančios įrenginio dalys gali sunkiai sužaloti. Nedelsdami sustabdykite įrenginį ir išimkite akumuliatorių. Tada patikrinkite, ar visos judančios dalys visiškai sustojo:

- Atsitrenkę į kietą daiktą: patikrinkite, ar įrenginys nepažeistas, ir suremontuokite. Tik tada vėl įjunkite įrenginį ir pradėkite jį naudoti.
- Jei įrenginys neįprastai vibruoja: nedelsdami patikrinkite, ar įrenginiui nepadaryta žalos. Pakeiskite arba sutaisykite pažeistas dalis. Patikrinkite, ar nėra atsilaisvinusių dalių, ir jas pritvirtinkite.

- Prieš įjungdami prietaisą patikrinkite, ar visos prietaiso dalys tvirtai prisuktos.
- Pritvirtinkite pjovimo įrankius taip, kad jie eksploatuojant negalėtų atsilaisvinti.

6.1 Įrenginio įjungimas ir išjungimas (06)

1. Stabiliai atsistokite.
2. Laikykite įrenginį abiem rankomis. Pjovimo galvutės nedėkite ant žemės.
3. Viena ranka paimkite už viršutinės rankenos (06/1), kita ranka – už kreipiamosios rankenos (06/2).
4. Paspauskite atblokavimo mygtuką (06/3).
5. Paspauskite ir laikykite nuspaudę įjungimo / išjungimo jungiklį (06/4). Įrenginys veikia. Atblokavimo mygtuką galima atleisti.
6. Keletą akimirkų leiskite nešiojamajai žoliapjovei veikti tuščiąja eiga. Nupjaunamas tinkamo ilgio pjovimo valas.
7. Atleidus įjungimo / išjungimo jungiklį, įrenginys išsijungia.

⚠ ĮSPĖJIMAS! Pavojus įsipjauti! Išjungus valo galvutė dar sukasi keletą sekundžių. Įkišus ranką, kyla pavojus patirti pjautinių sužalojimų.

- Palaukite, kol valo galvutė sustos.

6.2 Kreipiamosios rankenos perstūmimas (07)

1. Atlaisvinkite reguliavimo rankenėlę (07/1).
2. Stumkite kreipiamąją rankeną (07/2) aukštyn (07/a) arba žemyn (07/b) iki rodyklės (07/3).
3. Prisukite reguliavimo rankenėlę.

6.3 Pjovimo valo pailginimas eksploatavimo metu

Paleidus pjovimo valas automatiškai kaskart pailgėja. Tada nuo valo ritės nuvyniojamas naujo pjovimo valo gabalas ir panaudotas valo galas nukerpamas valo kirptuvu.

6.4 Žolės pjovimas – pjovimo galvutės palenkimas (08)

Pakeitus pokrypio kampą, galima pjauti ir neprieinamose vietose, pvz., po suolais, iškyšomis ir t. t.

1. Paspauskite atblokavimo mygtuką (08/1) ant pjovimo galvutės (08/2) ir jį laikykite (08/a).
2. Palenkite pjovimo galvutę iki norimos padėties ir užfiksuokite (08/b).
3. Atleiskite atblokavimo mygtuką.

6.5 Vejos krašto pjovimas – pjovimo galvutės pakreipimas (09)

Norint pjauti vejos kraštus, galima pakreipti pjovimo galvutę vertikaliai.

1. Paspauskite (09/a) perjungiklį Trimming/Edging (09/1).
2. Kreipkite (09/b) pjovimo galvutę (09/2) vertikaliai, kol ji užsifiksuos.
3. Atleiskite perjungiklį.

6.6 Akumuliatoriaus įkrovos lygio tikrinimas

Įkrovimo būsenos indikatoriai yra ant akumuliatoriaus.

NUORODA Išsamią informaciją rasite atskirose akumuliatoriaus ir įkroviklio naudojimo instrukcijose:

- Naudojimo instrukcija 443998: akumuliatoriai
- Naudojimo instrukcija 443999: įkrovikliai

7 DARBINĖ ELGSENA IR DARBO METODIKA (10–12)

- Įjunkite įrenginį prieš artindamiesi prie žolės, kurią reikia nupjauti, ir tik tada nuleiskite, kad būtų išvengta perkrovos.
- Įrenginį šiek tiek paverskite į priekį (apie 30°), kad pjautumėte pjovimo valo galu. Lėtai eikite į priekį (10/a).
- Pjaudami įrenginį tolygiai sukite į dešinę ir į kairę puses (10/b).
- Aukštą žolę reikia pjauti sluoksniais. Visada pjaukite iš viršaus žemyn (11).
- Įrenginys geriausiai pjauna, veikdamas didžiausiu greičiu. Todėl neperkraukite įrenginio, pjaudami aukštą žolę.
- Perkraunant įrenginį aukštoje žolėje, užsiblokuoja valas. Įrenginį iš karto pakelkite, kad būtų sumažinta jo apkrova. Kitam gali būti visam laikui sugadintas variklis.

- Nepjaukite įrenginiu tiesiai į kietas kliūtis (pvz., mūrą), o pjaukite šone. Taip tausojamas pjovimo valas (12).
- Laikykite įrenginį toliau nuo jautrių augalų. Augalus saugantį lanką atlenkite į horizontalią padėtį.

8 TECHNINĖ PRIEŽIŪRA

⚠ ĮSPĖJIMAS! Pavojus įsipjauti! Pavojus įsipjauti prisilietus prie aštriabriaunių ir judančių įrenginio dalių bei įkišus pirštus į pjovimo įrankius.

- Prieš atlikdami techninės priežiūros, priežiūros ir valymo darbus, visada išjunkite prietaisą. Išimkite akumuliatorių.
- Techninės apžiūros, priežiūros ir valymo darbų metu visada mūvėkite apsaugines pirštines.

NUORODA Remonto darbus leidžiama atlikti tik kompetentingoms specializuotoms įmonėms arba techninės priežiūros tarnyboms.

- Saugokite įrenginį nuo šlapumo arba drėgmės. Nepurkškite vandeniu.
- Po kiekvieno naudojimo valykite korpusą ir pjovimo peilį šepečiu arba šluoste. Nenaudokite vandens ir (arba) agresyvių valymo priemonių ar tirpiklių – korozijos pavojus ir pavojus pažeisti plastikines dalis.
- Nė vienoje įrenginio vėdinimo angoje negali būti nešvarumų.
- Po kiekvieno naudojimo išimkite akumuliatorių ir patikrinkite, ar įrenginys nepažeistas.
- Nenaudokite prietaiso, jei nėra valo kirptuvo geležtės, arba jei ji pažeista.
- Reikia užtikrinti, kad ant apsauginio skydelio, valo galvutės ir variklio niekada nebūtų žolės likučių.
- Patikrinkite visus varžtus, ar jie tvirtai priveržti.
- Patikrinkite įrenginio elektros kontaktus, ar jie nepažeisti korozijos, prireikus nuvalykite vieliniu šepetėliu ir tada apipurkškite kontaktų purškalu.

8.1 Valo ritės keitimas (13)

Sąlyga: įrenginys turi būti išjungtas ir iš jo turi būti išimtas akumuliatorius.

Atsarginio valo ritė: 2 rinkinyje. Gam. Nr. žr. techniniuose duomenyse.

1. Tuo pačiu metu paspauskite (13/a) abu atblokavimo mygtukus (13/1) ir nuimkite gaubtą (13/2).
2. Išimkite tuščią valo ritę (13/3).
3. Įdėkite naują valo ritę (13/4) (13/b).
4. Pjovimo valą per valo galvutės angą (13/5) praverkite į išorę.
5. Vėl uždėkite gaubtą ir jį spauskite, kol užsifiksuos.
6. Įdėkite akumuliatorių į įrenginį.

9 PAGALBA ATSIRADUS SUTRIKIMŲ

⚠ ATSARGIAI! Pavojus susižaloti. Aštriabriaunės ir judančios įrenginio dalys gali sužeisti.

- Techninės apžiūros, priežiūros ir valymo darbų metu visada dėvėkite apsaugines pirštines!

NUORODA Esant sutrikimų, kurie nėra nurodyti šioje lentelėje arba kurių negalite pašalinti savarankiškai, kreipkitės į mūsų klientų aptarnavimo tarnybą.

Sutrikimas	Priežastis	Šalinimas
Netiekiamas pjovimo valas.	Tuščia valo ritė.	Pakeiskite valo ritę.
Neveikia variklis.	Išeikvotas akumuliatorius.	Įkraukite akumuliatorių.
	Neįdėtas arba blogai įdėtas akumuliatorius.	Tinkamai įdėkite akumuliatorių.
	Nutrūko elektros srovės tiekimas.	1. Pašalinkite akumuliatorių. 2. Išvalykite įrenginio kištukinius kontaktus.
	Apsauginis variklio jungiklis dėl perkrovos išjungė variklį.	Palaukite, kol apsauginis variklio jungiklis vėl įjungs variklį.

Sutrikimas	Priežastis	Šalinimas
Variklis veikia su pertrūkiais.	Įrenginio klaida	Kreipkitės į gamintojo techninės priežiūros skyrių.
	Sugedęs įjungimo / išjungimo jungiklis.	Kreipkitės į gamintojo techninės priežiūros skyrių.
Variklis veikia, tačiau pjovimo valas nejuda.	Įrenginio klaida	Kreipkitės į gamintojo techninės priežiūros skyrių.
Įrenginys neįprastai vibruoja.	Nešvari valo ritė.	Išvalykite valo ritę, jei reikia, pakeiskite.
	Įrenginio klaida	Kreipkitės į gamintojo techninės priežiūros skyrių.
Žymiai trumpėja akumuliatoriaus veikimo trukmė.	Per aukšta arba per drėgna žolė.	■ Pjaukite žolę didesniame aukštyje. ■ Leiskite žolei išdžiūti.
	Per mažas pjovimo aukštis.	Pjaukite žolę didesniame aukštyje.
	Akumuliatoriaus eksploatavimo trukmė baigėsi.	Pakeiskite akumuliatorių. Naudokite tik originalius gamintojo priedus.
Nepavyksta įkrauti akumuliatoriaus.	Nešvarūs akumuliatoriaus kontaktai.	Kreipkitės į gamintojo techninės priežiūros skyrių.
	Sugedo akumuliatorius arba įkroviklis.	Užsakykite atsarginių dalių. Kreipkitės į gamintojo techninės priežiūros skyrių.
	Akumuliatorius yra per karštas.	Leiskite akumuliatoriui atvėsti.

10 SANDĖLIAVIMAS

- Po kiekvieno naudojimo įrenginį kruopščiai išvalykite. Jei yra, sumontuokite visus apsauginius gaubtus.
- Atlikite reikiamus techninės priežiūros darbus.
- Laikykite įrenginį sausoje, rakinamoje, vaikams neprieinamoje vietoje.
- Nešiojamąją žoliapjovę kabinkite už rankenos. Tokiu būdu be reikalo neapkraunama pjovimo galvutė.

Prieš eksploatavimo pertraukas, trunkančias ilgiau kaip 30 dienų, atlikite šiuos darbus:

- Kruopščiai išvalykite prietaisą ir laikykite jį sausoje patalpoje.

10.1 Akumuliatoriaus ir įkroviklio laikymas

NUORODA Išsamią informaciją rasite atskirose akumuliatoriaus ir įkroviklio naudojimo instrukcijose.

11 TRANSPORTAVIMAS

Prieš transportuodami atlikite tokius veiksmus:

1. Išjunkite įrenginį.
2. Išimkite akumuliatorių iš įrenginio.
3. Pagal nurodymus supakuokite akumuliatorių (žr. žemiau).

Akumuliatorius „B160.6 Li“ (gam. Nr. 114128)

NUORODA Akumuliatoriaus vardinė energija yra didesnė nei 100 Wh! Todėl laikykitės toliau pateiktų transportavimo nuorodų!

Sudėtyje esančiam ličio jonų akumuliatoriui taikoma pavojingų produktų teisė, tačiau jis gali būti transportuojamas paprastesnėmis sąlygomis:

- Akumuliatorių be papildomų priedų privatus naudotojas gali gabenti keliais, kai jis yra supakuotas mažmeninei prekybai ir yra transportuojamas asmeniniais tikslais.
- Komerciniai naudotojai, kurie jį transportuoja pagrindinėms savo įmonės reikmėms (pvz., pristatymas į statybų aikšteles ir pargabeni-

mas iš jų arba demonstravimas), gali taip pat pasinaudoti šiomis paprastesnėmis sąlygomis.

Abiem prieš tai nurodytais atvejais būtina imtis priemonių, kad turinys nepasklistų. Kitais atvejais būtina laikytis pavojingų produktų teisės aktų reikalavimų! Jei jų nesilaikoma, siuntėjui ir kai kuriais atvejais vežėjui taikomos griežtos bausmės.

Kiti nurodymai dėl gabenimo ir siuntimo

- Ličio jonų akumuliatorius transportuokite arba siųskite tik nepažeistus!
- Akumuliatoriui transportuoti naudokite tik originalią dėžę arba tinkamą pavojingam kroviniui skirtą dėžę (nereikia mažesnės nei 100 Wh vardinės energijos akumuliatoriams).
- Užklijuokite atvirus akumuliatoriaus kontaktus, kad išvengtumėte trumpojo jungimo.
- Apsaugokite akumuliatorių pakuotėje, kad neslystų ir taip nebūtų pažeistas akumuliatorius.
- Dėl gabenimo arba siuntimo pasirūpinkite tiksliu siuntos ženklinimu ir dokumentais (pvz., per siuntų tarnybą arba per vežėjus).
- Prieš tai sužinokite, ar galima transportuoti su pasirinktu paslaugos teikėju, ir parodykite siuntą.

Mes rekomenduojame samdyti pavojingų krovinių specialistą siuntos paruošimui. Taip pat laikykitės galimų kitų nacionalinių reikalavimų.

12 IŠMETIMAS

Tik ES šalims:

Pagal Europos direktyvą 2012/19/ES dėl elektros ir elektroninės įrangos atliekų ir šios direktyvos perkėlimo į nacionalinę teisę aktus, naudoti nebetinkami krovikliai turi būti surenkami atskirai ir perdirbami aplinkai nekenksmingu būdu.

Netinkamai pašalintos elektros ir elektroninės įrangos atliekos dėl galimų pavojingų medžiagų gali turėti žalingą poveikį aplinkai ir žmonių sveikatai.

Pastabos dėl Elektrinių ir elektroninių įrenginių įstatymo



- Panaudoti elektriniai ir elektroniniai įrenginiai nėra buitinės atliekos, todėl jie turi būti surenkami arba šalinami atskirai!
- Senas baterijas arba akumuliatorius, prieš atiduodant senus įrenginius, privaloma išimti, jei jie nėra tvirtai sumontuoti prietaise! Jų atliekų šalinimą reglamentuoja Baterijų įstatymas.
- Baigęs naudoti elektrinius ir elektroninius įrenginius, jų savininkas arba naudotojas pagal teisės aktus privalo juos grąžinti.
- Galutinis naudotojas yra pats atsakingas už savo asmens duomenų pašalinimą iš išmetamų senų įrenginių!

Perbraukto atliekų konteinerio simbolis reiškia, kad elektrinius ir elektroninius įrenginius draudžiama išmesti su buitinėmis atliekomis.

Elektrinius ir elektroninius įrenginius galima nemokamai atiduoti šiose vietose:

- viešose teisėtose utilizavimo ir surinkimo vietose (pvz., savivaldybės rangovų aikštelėse);
- elektrinių įrenginių pardavimo vietose (stacionariose ir internetinėse), jei pardavėjas yra įsipareigojęs priimti grąžinamus gaminius arba tai daro savanoriškai.

Šie teiginiai galioja tik įrenginiams, kurie yra įrengiami ir parduodami Europos Sąjungos šalyse ir kuriems taikoma Europos Sąjungos direktyva 2012/19/ES. Ne Europos Sąjungos šalims gali galioti kitos panaudotų elektrinių ir elektroninių įrenginių utilizavimo nuostatos.

13 TECHNINIAI DUOMENYS

Techniniai duomenys: žr. techninių duomenų lentelę šios naudojimo instrukcijos pradžioje.

** Pastabos dėl vibracijos ir triukšmo emisijos verčių:*

- *Nurodytos vibracijos ir triukšmo emisijos vertės buvo išmatuotos remiantis standartiniu bandymo metodu ir, norint palyginti mašiną, galima naudoti su kita.*
- *Nurodytas vibracijos ir triukšmo emisijos vertes taip pat galima naudoti, norint įvertinti sustabdymą (vibracijos sustabdymo laipsnį).*
- *Vibracijos ir triukšmo emisijos vertės faktiškai naudojant mašiną gali skirtis nuo nurodytųjų verčių, nes priklauso nuo būdo, kuriuo naudojama mašina.*
- *Laikykitės saugos priemonių pagal saugos skyrių. Stenkitės, kad vibracinė apkrova būtų kuo mažesnė. Priemonių, skirtų sumažinti vibracinę apkrovą, pavyzdžiai yra pirštinių mūvėjimas naudojant mašiną ir darbo laiko apribojimas. Tuo metu reikia atsižvelgti į visas darbo ciklo dalis (pavyzdžiui, laikus, kai mašina yra išjungta, ir tokius, kai mašina yra įjungta, tačiau veikia be apkrovos).*

14 KLIENTŲ APTARNAVIMO TARNYBA / TECHNINĖS PRIEŽIŪROS PUNKTAS

Kilus klausimų dėl garantijos, remonto ar atsarginių dalių, kreipkitės į savo artimiausią AL-KO techninės priežiūros skyrių. Jį rasite internete adresu:
www.alko-garden.com/service-contacts

Daugiau informacijos apie atsargines dalis rasite adresu:
www.alko-garden.com/spareparts

15 INFORMACIJA APIE ATITIKTIES DEKLARACIJĄ

Kiekvieno gaminio atitikties deklaraciją galima rasti skaitmeniniu būdu per QR kodą arba nuorodą, kurie pateikti techninių duomenų lentelėje.

16 GARANTIJA

Galimus įrenginio medžiagų ar gamybos defektus įstatymų numatytu pretenzijų dėl trūkumų reiškimo senaties termino laikotarpiu mes šaliname savo nuožiūra remonto arba keitimo būdu. Senaties terminas nustatomas kiekvienu konkrečiu atveju pagal šalies, kurioje įrenginys buvo įsigytas, teisės aktus.

Mūsų garantinis įsipareigojimas galioja tik šiais atvejais:

- laikomasi šios naudojimo instrukcijos;
- įrenginys tinkamai naudojamas;
- naudojamos originalios atsarginės dalys.

Garantija nustoja galioti šiais atvejais:

- bandoma savarankiškai remontuoti įrenginį;
- savarankiškai atliekami techniniai pakeitimai;
- įrenginys naudojamas ne pagal paskirtį.

Garantija netaikoma:

- dažų pažeidimams, atsiradusiems dėl normalaus dėvėjimosi,
- susidėvinčiosioms dalims, atsarginių dalių kortelėje xxxxxx (x) pažymėtoms rėmeliu.

Garantinis laikotarpis prasideda nuo dienos, kurią įrenginį pirmą kartą įsigyja galutinis vartotojas. Lemiama yra pirkimo dokumente nurodyta data. Kreipkitės su šia garantijos deklaracija ir originaliu pirkimo dokumentu į savo pardavėją arba artimiausią įgaliotąjį klientų aptarnavimo skyrių. Ši deklaracija nedaro įtakos įstatymais pagrįstoms pirkėjo pretenzijoms, kurias jis gali pareikšti pardavėjui.

ORIĢINĀLĀS LIETOŠANAS INSTRUKCIJAS TULKOJUMS

Saturs

1 Drošības norādījumi ... 278
1.1 Elektrisku iekārtu vispārīgie drošības norādījumi ... 278
1.1.1 Drošība darba vietā ... 278
1.1.2 Elektriskā drošība ... 278
1.1.3 Personīga drošība ... 278
1.1.4 Lietošana un rīkošanās ar elektrisko iekārtu ... 279
1.1.5 Lietošana un rīkošanās ar akumulatora iekārtu ... 279
1.1.6 Serviss ... 280
1.2 Zāliena trimmera un zāliena malu trimmera drošības norādījumi ... 280
1.3 Vibrācijas slodze ... 280
1.4 Trokšņa piesārņojums ... 281
1.5 Drošības norādījumi akumulatoram un lādētājam ... 281
1.6 Drošības tehnikas norādījumi ekspluatācijas laikā ... 281
2 Par šo lietošanas instrukciju ... 282
2.1 Simboli titullapā ... 282
2.2 Zīmju skaidrojums un signālvārdi ... 282
3 Izstrādājuma apraksts ... 282
3.1 Paredzētais lietojums ... 283
3.2 Iepriekš paredzama potenciāli nepareiza izmantošana ... 283
3.3 Atlikušie riski ... 283
3.4 Drošības un aizsardzības ierīces ... 283
3.4.1 Atbloķēšanas poga ... 283
3.4.2 Aizsargs ... 283
3.4.3 Aizsargstienis ... 283
3.5 Simboli uz iekārtas ... 283
3.5.1 Drošības zīmes ... 283
3.5.2 Vadības zīmes ... 284
3.6 Izstrādājuma pārskats (01) ... 284
3.6.1 Noliecama un sagāžama griezējgalva ... 284
3.6.2 Bioloģiski noārdāma griezējaukla 284
3.7 Piegādes komplektācija ... 284
4 Montāža ... 285
4.1 Dalāmā kāta savienošana (02) ... 285
4.2 Drošības aizsarga un augu aizsardzības skavas montāža (03) ... 285
4.3 Vadošā roktura nostiprināšana (04) ... 285
5 Ekspluatācijas sākšana ... 285
5.1 Transportēšanas aizsarga noņemšana no auklas griezēja ... 285
5.2 Akumulatora uzlāde ... 285
5.3 Akumulatora ievietošana un izņemšana (05) ... 285
6 Lietošana ... 285
6.1 Ierīces ieslēgšana un izslēgšana (06) 286
6.2 Vadošā roktura pārvietošana (07) ... 286
6.3 Griezējauklas pagarināšana ekspluatācijas laikā ... 286
6.4 Zāles pļaušana ar trimmeri – griezējgalvas sagāšana (08) ... 286
6.5 Zāliena malas pļaušana – griezējgalvas noliekšana (09) ... 286
6.6 Akumulatora uzlādes līmeņa pārbaude ... 286
7 Rīcība darba laikā un darba paņēmieni (10 – 12) ... 286
8 Tehniskā apkope un tīrīšana ... 287
8.1 Auklas spoles nomaiņa (13) ... 287
9 Palīdzība traucējumu gadījumā ... 287
10 Uzglabāšana ... 288
10.1 Akumulatora un lādēšanas ierīces glabāšana ... 288
11 Transportēšana ... 288
12 Utilizācija ... 289
13 Tehniskie dati ... 289
14 Klientu apkalpošanas dienests/serviss ... 290
15 Informācija par atbilstības deklarāciju ... 290
16 Garantija ... 290

1 DROŠĪBAS NORĀDĪJUMI

1.1 Elektrisku iekārtu vispārīgie drošības norādījumi

⚠ BRĪDINĀJUMS! Izlasiet visus šīs iekārtas drošības norādījumus, instrukcijas, skatiet ilustrācijas un tehniskos datus. *Neievērojot drošības tehnikas norādījumus un instrukcijas, rezultātā var gūt elektriskās strāvas triecienu, var izcelties ugunsgrēks un/vai var gūt nopietnas traumas.*

- **Saglabājiet visus drošības tehnikas norādījumus un instrukcijas, lai tos varētu izmantot arī nākotnē.**

Drošības tehnikas norādījumos lietojamais apzīmējums „iekārta" attiecas vai nu uz iekārtām, kas darbojas no tīkla (ar strāvas vadu), vai arī uz iekārtām, kas darbojas no akumulatora (bez strāvas vada).

1.1.1 Drošība darba vietā

- **Darba vietai ir jābūt tīrai un labi apgaismotai.** *Nekārtība vai slikts apgaismojums darba vietā var novest pie nelaimes gadījumiem.*
- **Ar iekārtu nedrīkst strādāt sprādzienbīstamās vietās, kur atrodas viegli aizdedzināmi šķidrumi, gāzes vai putekļi.** *Iekārtas rada dzirksteles, kas var aizdedzināt putekļus vai tvaikus.*
- **Iekārtas lietošanas laikā neļaujiet tuvoties bērniem un citām personām.** *Dalītas uzmanības gadījumā var zaudēt kontroli pār iekārtu.*

1.1.2 Elektriskā drošība

- **Iekārtas kontaktdakša ir jāievieto atbilstošā kontaktligzdā. Kontaktdakšu nedrīkst modificēt. Ja iekārta ir iezemēta, nedrīkst lietot kontaktdakšas adapterus.** *Lietojot nepārveidotas kontaktdakšas un atbilstošas kontaktligzdas, samazinās elektriskā trieciena risks.*
- **Nepieskarieties iezemētām cauruļu, apkures iekārtu, pavardu un ledusskapju virsmām.** *Ja jūsu ķermenis ir iezemēts, pastāv paaugstināts elektriskā trieciena risks.*
- **Nepakļaujiet iekārtas lietus vai mitruma iedarbībai.** *Ūdens iekļūšana iekārtā palielina elektriskās strāvas trieciena risku.*
- **Lietojiet strāvas vadu tikai tādiem nolūkiem, kā paredzēts; nenesiet iekārtu, turot to aiz kabeļa, neiekariet iekārtu aiz kabeļa un nevelciet kabeli, lai izņemtu kontaktdakšu no kontaktligzdas. Raugieties, lai strāvas vads atrastos atstatus no karstuma avotiem, eļļas, asām malām vai ierīces kustīgajām daļām.** *Bojāti vai sapinušies strāvas vadi palielina elektriskā trieciena gūšanas risku.*
- **Ja strādājat ar iekārtu ārpus telpām, izmantojiet tikai tādus strāvas vadus-pagarinātājus, kas paredzēti lietošanai ārpus telpām.** *Ārpus telpām lietošanai paredzētu strāvas vadus-pagarinātāju lietošana ļauj samazināt elektriskā trieciena gūšanas risku.*
- **Ja nav iespējams izvairīties no iekārtas izmantošanas mitrā vidē, izmantojiet bojājumstrāvas aizsargslēdzi.** *Bojājumstrāvas aizsargslēdža lietošana samazina elektriskā trieciena risku.*

1.1.3 Personīga drošība

- **Strādājot ar iekārtu, esiet uzmanīgi, pievērsiet uzmanību tam, ko darāt, un rīkojieties ar veselo saprātu. Nelietojiet iekārtas, ja esat noguris, narkotisko vielu, alkohola reibumā vai zāļu ietekmē.** *Pat īslaicīgi lietošanas laikā neuzmanīgi rīkojoties ar iekārtu, var gūt nopietnas traumas.*
- **Valkājiet personiskās aizsardzības līdzekļus un obligāti valkājiet aizsargbrilles.** *Personiskās aizsardzības līdzekļu, piemēram, putekļu masku, zābaku ar neslīdošu pēdu, aizsargķiveres vai dzirdes aizsardzības līdzekļu, lietošana, atkarībā no iekārtu veida un lietošanas veida samazina traumu gūšanas risku.*
- **Izvairieties no nejaušas ieslēgšanas. Pirms iekārtas pieslēgšanas elektrības avotam un/vai tā akumulatora ievietošanas vai pirms nešanas, pārliecinieties, vai tā ir izslēgta.** *Ja nesot iekārtu vai to pieslēdzot elektrotīklam, turēsit pirkstu uz ieslēgšanas slēdža, šādi var notikt nelaimes gadījums.*
- **Pirms iekārtas ieslēgšanas noņemiet regulēšanas instrumentus vai uzgriežņu atslēgu.** *Instrumentu vai atslēgu iekļūšana iekārtas kustīgajās daļās var izraisīt iekārtas bojājumus.*
- **Izvairieties no ķermenim neraksturīgas stājas. Parūpējieties par to, lai vienmēr stāvētu droši un saglabātu līdzsvaru.** *Negaidītās situācijās tas palīdzēs labāk kontrolēt iekārtu.*
- **Valkājiet piemērotu apģērbu. Nevalkājiet platu apģērbu vai rotaslietas. Raugieties,**

lai mati un apģērbs neiekļūst kustīgajās daļās. *Brīvu apģērbu, rotaslietas vai garus matus var ievilkt ierīces kustīgās daļas.*

- **Ja ir paredzēts uzstādīt putekļu atsūkšanas un uztveršanas ierīces, tām ir jābūt pieslēgtām un tās ir pareizi jāizmanto.** *Putekļu atsūkšanas ierīču lietošana var mazināt ar putekļiem saistītos riskus.*
- **Nerīkojieties pārgalvīgi un neignorējiet mašīnu drošības noteikumus, pat tad, ja mašīna jau ir izmantota daudzas reizes.** *Nevērīgas rīcības rezultātā jau dažu sekunžu laikā var gūt smagas traumas.*

1.1.4 Lietošana un rīkošanās ar elektrisko iekārtu

- **Nepārslogojiet iekārtu. Darbam izmantojiet tikai tam paredzētu iekārtu.** *Ar piemērotu iekārtu labāk un drošāk strādāsiet tā pieļaujamās jaudas diapazonā.*
- **Neizmantojiet iekārtu, kurai ir bojāts slēdzis.** *Iekārta, ko vairs nevar ieslēgt vai izslēgt, ir bīstama un to jāsaremontē.*
- **Pirms ierīces regulēšanas, instrumentu detaļu nomaiņas vai iekārtas novietošanas glabāšanā atvienojiet kontaktdakšu no elektrotīkla rozetes un/vai izņemiet akumulatoru.** *Šāds piesardzības pasākums izslēdz iespēju nejauši ieslēgt iekārtu.*
- **Glabājiet nelietoto iekārtu bērniem nepieejamā vietā. Neļaujiet lietot iekārtu personām, kas nezina, kā to lietot vai nav izlasījusi šos norādījumus.** *Iekārtas var būt bīstamas, ja tās lieto personas bez pieredzes.*
- **Rīkojieties ar iekārtu un tā aprīkojumu saudzīgi. Pārbaudiet, vai kustīgās daļas darbojas pareizi un nav iesprūdušas, salūzušas vai bojātas, šādi pasliktinot iekārtas veiktspēju. Ja iekārtai ir bojātas detaļas pirms lietošanas jāveic to remonts.** *Daudzi nelaimes gadījumi notiek, neveicot iekārtām pienācīgu apkopi.*
- **Griezējinstrumentiem ir jābūt asiem un tīriem.** *Rūpīgi kopti griezējinstrumenti ar asām griezējšķautnēm mazāk aizķeras un ir vieglāk vadāmi.*
- **Izmantojiet iekārtu, papildus darbarīkus, pievienojamos uzgaļus utt. atbilstoši norādījumiem. Ņemiet vērā darba apstākļus un veicamā darba specifiku.** *Iekārtu lietošana citiem mērķiem, nevis tiem, kam tās paredzētas, var radīt bīstamas situācijas.*
- **Rūpējieties, lai rokturi un satveramās virsmas būtu sausas, tīras un uz tām nebūtu eļļas un smērvielu.** *Slideni rokturi un satveramās virsmas neļauj iekārtu droši lietot un rīkoties ar to neparedzamās situācijās.*

1.1.5 Lietošana un rīkošanās ar akumulatora iekārtu

- **Akumulatoru uzlādei izmantojiet tikai ražotāja ieteiktos lādētājus.** *Lietojot konkrētiem akumulatoru modeļiem paredzētus lādētājus cita veida akumulatoru uzlādei, var rasties situācijas ar ugunsgrēka risku.*
- **Lietojiet iekārtu darbināšanai tikai tiem paredzētos akumulatorus.** *Citu akumulatoru lietošana var rādīt bojājumus vai ugunsgrēka draudus.*
- **Neglabājiet neizmantotu akumulatoru kopā ar saspraudēm, monētām, atslēgām, naglām, skrūvēm vai citiem sīkiem metāliskiem priekšmetiem, kuri var izveidot īssavienojumu starp akumulatora kontaktiem.** *Akumulatora kontaktu īssavienojums var izraisīt aizdegšanos vai ugunsgrēku.*
- **Nepareizas lietošanas rezultātā no akumulatora var iztecēt šķidrums. Izvairieties no saskaršanās ar to. Ja nejauši tam pieskaraties, noskalojiet ar ūdeni. Ja šķidrums iekļūst acīs, meklējiet medicīnisko palīdzību.** *Iztecējis akumulatora šķidrums var uzliesmot vai radīt ādas kairinājumu.*
- **Neizmantojiet bojātu vai pārveidotu akumulatoru, attiecīgi, arī bojātu vai pārveidotu ierīci.** *Bojātu akumulatoru vai akumulatoru, ja tiem veiktas modifikācijas, darbība var būt neparedzama un tie var būt iemesls ugunsgrēkam, sprādzienam vai traumām.*
- **Nepakļaujiet akumulatoru vai ierīci uguns vai pārāk augstas temperatūras iedarbībai.** *Pakļaujot akumulatoru uguns vai temperatūras iedarbībai virs 130 °C, pastāv eksplozijas risks.*
- **Ievērojiet visus norādījumus par lādēšanu un nekādā gadījumā neveiciet akumulatora vai akumulatora tipa iekārtu uzlādi temperatūrā, kas pārsniedz lietošanas instrukcijā norādīto temperatūras intervālu.** *Nepareizi veicot lādēšanu vai veicot lādēšanu temperatūrā, kas pārsniedz pieļaujamo temperatūras intervālu, šādi var sabojāt akumulatoru, kā arī palielināt ugunsgrēka risku.*

1.1.6 Serviss

- **Jūsu iekārtu remontu drīkst veikt tikai kvalificēts speciālists un, izmantojot tikai oriģinālās rezerves daļas.** *Šādi tiek nodrošināta iekārtas drošība.*
- **Nekādā gadījumā neveiciet akumulatora apkopi.** *Visus darbus, kas saistīti ar akumulatora apkopi, drīkst veikt tikai ražotājs vai pilnvarots servisa centrs.*

1.2 Zāliena trimmera un zāliena malu trimmera drošības norādījumi

(a) **Neizmantojiet iekārtu sliktos laika apstākļos, īpaši negaisa laikā.** Tādējādi tiek samazināts zibens spēriena risks.

(b) **Rūpīgi pārmeklējiet, vai darba zonā nav savvaļas dzīvnieku.** Darbībā esoša iekārta var ievainot savvaļas dzīvniekus.

(c) **Rūpīgi pārmeklējiet darba zonu un noņemiet visus akmeņus, stieples, kaulus un citus svešķermeņus.** Izsviestās daļas var radīt smagas traumas.

(d) **Pirms iekārtas lietošanas vienmēr pārbaudiet, vai griezējinstruments pļaušanas mezgls nav bojāti.** Bojātās detaļas palielina traumu gūšanas risku.

(e) **Pirms lietošanas pārbaudiet, vai strāvas vads un visi pagarinātāji nav bojāti vai novecojuši. Ja strāvas vads darbības laikā tiek bojāts vai ir nolietots, izslēdziet iekārtu un nepieskarieties kabelim, līdz esat atvienojis tīkla kontaktdakšu.** Bojāts strāvas vads vai pagarinātājs var izraisīt elektrošoku, ugunsgrēku un/vai nopietnas traumas.

(f) **Nedrīkst demontēt vai apiet aizsargpārsegus. Aizsargpārsegi jāuzstāda un tiem jābūt darba kārtībā!** Vaļīgs, bojāts vai nepareizi funkcionējošs aizsargpārsegs var izraisīt traumas.

(g) **Nodrošiniet, lai ventilācijas atveres neaizsegtu netīrumi.** Bloķētas ventilācijas atveres un piesārņojums var izraisīt pārkaršanu vai ugunsbīstamību.

(h) **Izmantojiet acu un dzirdes aizsarglīdzekļus.** Personiskie aizsardzības līdzekļi samazina traumu gūšanas risku.

(i) **Lietojot iekārtu, vienmēr valkājiet neslīdošus, balstošus apavus. Nekad nestrādājiet ar kailām kājām vai atvērtām sandalēm.** Tas samazina pēdu traumu risku, saskaroties ar rotējošo griezējinstrumentu.

(j) **Vienmēr valkājiet aizsargapģērbu, piemēram, garas bikses, kas aizsargā operatora kājas, strādājot ar iekārtu**. Saskare ar rotējošo griezējinstrumentu vai griezējauklu var radīt traumas.

(k) **Strādājot ar iekārtu, neļaujiet apkārtējiem atrasties tuvumā.** Izsviestās daļas var radīt nopietnas traumas.

(l) **Nestrādājiet ar iekārtu augstāk par vidukli.** Tas palīdz izvairīties no nejaušas saskares ar griezējauklu un ļauj labāk kontrolēt iekārtu neparedzētās situācijās.

(m) **Nelietojiet iekārtu mitrā zālē. Nekādā gadījumā neskrieniet.** Tas samazina paslīdēšanas un nokrišanas risku, kas var izraisīt traumas.

(n) **Nelietojiet iekārtu uz pārlieku stāvām nogāzēm.** Tas samazina risku zaudēt kontroli, paslīdēt un nokrist, kas var izraisīt traumas.

(o) **Strādājot nogāzēs, pārliecinieties, ka jums ir drošs pamats; vienmēr strādājiet pāri nogāzei, nekad uz augšu vai uz leju, un, mainot darba virzienu, esiet īpaši uzmanīgi.** Tas samazina risku zaudēt kontroli, paslīdēt un nokrist, kas var izraisīt traumas.

(p) **Visus strāvas vadus un kabeļus turiet tālu no griešanas zonas.** Tīkla kabeļi vai vadi var būt paslēpti dzīvžogā vai krūmos, tāpēc griezējaukla vai nazis tos var nejauši pārgriezt vai sabojāt.

(q) **Netuviniet nevienu ķermeņa daļu rotējošam griezējinstrumentam vai griezējauklai. Pārliecinieties, ka, noņemot iesprūdušo materiālu, iekārta vairs nav pieslēgta strāvas avotam.** Rotējošais griezējinstruments vai griezējaukla var izraisīt nopietnas traumas.

(r) **Pārnēsājiet iekārtu izslēgtā stāvoklī un pagrieztu prom no ķermeņa.** Pareiza rīkošanās ar iekārtu samazina nejaušas saskares iespējamību ar rotējošo griezējauklu vai nazi.

(s) **Izmantojiet tikai ražotāja norādītās rezerves griezējgalvas, plastmasas rezerves auklas un griezējnažus.** Nepareizi izvēlētas rezerves daļas var izraisīt kontroles zaudēšanu, lūzumus un traumas.

(t) **Neaizstājiet plastmasas griezējauklas vai nažus ar metāla griezējauklām vai nažiem.** Neatļautu griezējinstrumentu lietošana var izraisīt traumas.

1.3 Vibrācijas slodze

- **Vibrācijas radīts risks**
  Faktiskais vibrāciju emisijas rādītājs ierīces ekspluatācijas laikā var atšķirties no ražotāja norādītās vērtības. Pirms lietošanas un lietošanas laikā ievērojiet turpmāk uzskaitītos ietekmējošos faktorus.

- Vai ierīce tiek izmantota atbilstoši lietošanas nolūkam?
- Vai apstrādājamais materiāls tiek nogriezts vai apstrādāts pareizi?
- Vai ierīce ir labā darba stāvoklī?
- Vai griešanas aprīkojums ir pareizi uzasināts un ir uzstādīts pareizs griešanas darbarīks?
- Vai ir uzstādīti rokturi un, ja tas ir nepieciešams, ir uzstādīti vibrācijas slāpējoši rokturi, kā arī, vai tie ir kārtīgi piestiprināti pie ierīces?

- Darbiniet ierīci tikai ar tādu motora ātrumu, kas nepieciešams attiecīgā darba veikšanai. Izvairieties no ierīces darbināšanas ar maksimālajiem apgriezieniem, lai samazinātu troksni un vibrāciju.
- Nepareizas ekspluatācijas un apkopes dēļ var palielināties ierīces radītais troksnis un vibrācijas. Tas rada kaitējumu veselībai. Šādā situācijā nekavējoties izslēdziet ierīci un veiciet tās remontu pilnvarotā servisa centrā.
- Vibrāciju radītais slodzes līmenis ir atkarīgs no veicamā darba vai ierīces izmantošanas veida. Novērtējiet šo līmeni un paredziet pietiekami ilgus darba pārtraukumus. Šādi rīkojoties, ievērojami samazināsiet vibrācijas slodzi kopumā visā darba laikā.
- Pārāk ilgi lietojot ierīci, tā izraisīs operatora ķermeņa vibrācijas, kas var būt iemesls asins cirkulācijas problēmām (pazīme — „pirksti kļūst balti"). Lai mazinātu šo risku, uzvelciet cimdus un nodrošiniet, lai rokas būtu siltas. Ja konstatējat pazīmi „balti pirksti", nekavējoties konsultējieties pie ārsta. Šī pazīme ietver: Jūtīguma samazināšanās, tirpšana, nieze, sāpes, spēka zudums, ādas krāsas vai stāvokļa izmaiņas. Parasti šie simptomi ietekmē pirkstus, rokas vai pulsu. Zemā temperatūrā šie riski samazinās.
- Darba dienas laikā centieties ievērot garākus darba pārtraukumus, lai jūsu ķermenis varētu atgūties no trokšņa un vibrācijām. Plānojiet savu darbu tā, lai, strādājot ar ierīcēm, kam ir augsts vibrāciju līmenis, darba laiks būtu sadalīts uz vairākām dienām.
- Ja darba laikā, turot ierīci rokās, sajūtat diskomfortu vai notiek ādas krāsas izmaiņas, nekavējoties pārtrauciet darbu. Izmantojiet pietiekami ilgus darba pārtraukumus. Nepārtraucot darbu pietiekami ilgi, var iestāties roku-plaukstu vibrācijas sindroms.
- Samaziniet vibrācijas iedarbības risku līdz minimumam. Veiciet ierīces kopšanu atbilstoši norādījumiem lietošanas instrukcijā.
- Ja ierīci nākas izmantot bieži, sazinieties ar vietējo izplatītāju, lai iegādātos pretvibrācijas piederumus (piem., rokturus).
- Izvairieties no strādāšanas ar ierīci temperatūrā zem 10 °C. Plānojot darbu, novērtējiet, kā var samazināt vibrācijas ietekmi.

1.4 Trokšņa piesārņojums

Ir noteikts trokšņa līmenis, no kura, darbojoties šai ierīcei, nevar izvairīties. Paredziet trokšņainu darbu, kad to atļauts veikt un saplānotā laikā. Ja nepieciešams, atpūtieties un, cik vien iespējams, ierobežojiet strādāšanas ilgumu. Individuālajai aizsardzībai un blakusesošajiem cilvēkiem aizsardzībai ir jālieto piemēroti dzirdes aizsardzības līdzekļi.

1.5 Drošības norādījumi akumulatoram un lādētājam

- Pirms uzlādes izņemiet akumulatoru no ierīces.
- Ievietojiet ierīcē akumulatoru, ievērojot pareizu polaritātes novietojumu.
- Izņemiet akumulatoru no ierīces, ja plānojat ierīci ilgāku laiku glabāt.
- Neveidojiet īssavienojumu starp ierīces vai akumulatora kontaktspailēm.

Lietošanas instrukcijas

Ievērojiet akumulatora un uzlādes ierīces drošības norādījumus, kas atrodami atsevišķās lietošanas instrukcijās:

- Lietošanas instrukcija 443998: akumulatori
- Lietošanas instrukcija 443999: lādētāji

1.6 Drošības tehnikas norādījumi ekspluatācijas laikā

⚠ BRĪDINĀJUMS! Risks, ko rada elektromagnētiskais lauks. Šī elektroinstrumenta darba laikā tam apkārt veidojas elektromagnētiskais lauks. Noteiktos apstākļos šis lauks var kaitēt aktīvo vai pasīvo medicīnisko implantu darbībai.

- Lai samazinātu nopietnu vai nāvējošu traumu gūšanas iespējamību, personām, kuriem ir medicīniskie implanti, pirms elektroinstrumenta lietošanas iesakām konsultēties ar ārstu vai medicīniskā implanta ražotāju.

- Ierīci vienmēr turiet satvertu ar abām rokām.
- Ieslēdzot motoru, vienmēr turiet rokas un kājas tālāk no pļaušanas aprīkojuma.

- Pēc motora izslēgšanas pagaidiet līdz apstājas pļaušanas aprīkojums.
- Vienmēr atgriezumus izņemiet, kad ir apstājies motors un pļaušanas aprīkojums.
- Nepieskarieties auklas griezējam ar kailām rokām, jo pastāv sagriešanās risks.
- Pēc jaunas auklas izvilkšanas, ierīci pirms ieslēgšanas vienmēr pagrieziet normālā darba pozīcijā.
- Neizmantojiet metāla griezējauklas!
- Aizsargam, pļaušanas aprīkojumam un motoram vienmēr ir jābūt brīvam no nopļautā zāliena atliekām.
- Personām, kas nepārzina ierīces darbību, vispirms ar izslēgtu motoru ir jāpavingrinās, kā lietot ierīci.
- Strādājot uz nogāzes:
  - Nekādā gadījumā nestrādājiet, stāvot uz gluda un slidena slīpuma.
  - Vienmēr pļaujiet paralēli nogāzei, nevis virzienā uz augšu vai uz leju.
  - Vienmēr stāviet zemāk par pļaušanas aprīkojumu.
- Pēc ierīces saskaršanās ar svešķermeni:
  - izslēdziet motoru;
  - pārbaudiet, vai ierīcei nav bojājumu.

2 PAR ŠO LIETOŠANAS INSTRUKCIJU

- Vācu valodā izdotā versija ir oriģinālā lietošanas instrukcija. Visas pārējās dokumentu versijas citās valodās ir oriģinālo lietošanas instrukciju tulkojumi.
- Vienmēr saglabājiet šo lietošanas instrukciju tādā stāvoklī, lai vēlāk varat tajā ieskatīties, ja būs nepieciešama informācija par ierīci.
- Nododiet ierīci citām personām tikai kopā ar šo lietošanas instrukciju.
- Izlasiet un ievērojiet šajā lietošanas instrukcijā sniegtos drošības un brīdinājuma norādījumus.

2.1 Simboli titullapā

Simbols	Skaidrojums
	Pirms ekspluatācijas uzsākšanas ir svarīgi rūpīgi izlasīt šo lietošanas instrukciju. Tas ir priekšnoteikums drošam darbam un ierīces darbībai bez problēmām.
	Lietošanas instrukcija
	Rīkojieties ar litija-jonu akumulatoriem uzmanīgi! Īpaši ievērojiet šajā lietošanas instrukcijā esošās norādes par transportēšanu, glabāšanu un utilizāciju!
	Šis izstrādājums atbilst piemērojamajām Eiropas direktīvām, un ir veikta šo direktīvu atbilstības novērtēšanas procedūra.

2.2 Zīmju skaidrojums un signālvārdi

⚠ BĪSTAMI! Norāda uz tiešu, bīstamu situāciju, kuras rezultātā, ja vien no tās neizvairīsieties, iestāsies nāve vai gūsiet smagas traumas.

⚠ BRĪDINĀJUMS! Norāda uz potenciāli bīstamu situāciju, kuras rezultātā, ja vien no tās neizvairīsieties, var iestāties nāve vai iespējams gūt smagas traumas.

⚠ ESIET PIESARDZĪGI! Norāda uz potenciāli bīstamu situāciju, kuras rezultātā, ja vien no tās neizvairīsieties, iespējams gūt vieglas vai vidēji smagas traumas.

UZMANĪBU! Norāda uz potenciāli bīstamu situāciju, kuras rezultātā, ja vien no tās neizvairīsieties, iespējams materiālo zaudējumu risks.

NORĀDĪJUMS Īpaši norādījumi labākai izpratnei un manipulēšanai.

3 IZSTRĀDĀJUMA APRAKSTS

Šajā lietošanas instrukcijā ir apraksts akumulatora zāliena trimmerim.

Var izmantot visus sortimenta TWIN DO MORE 18V/36V VOLT akumulatorus (Bxxx Li) un lādētājus (Cxxx Li).

UZMANĪBU! Ierīces un akumulatora bojājumu risks. Lietojot ierīci ar nepiemērotu akumulatoru, iespējami ierīces un akumulatora bojājumi.

- Lietojiet ierīci tikai ar aprakstā norādīto akumulatoru.

NORĀDĪJUMS Sortimentā TWIN DO MORE 18V/36V VOLT pieejamo akumulatoru un lādētāju lietošanas instrukcijās ir atrodama pilnīgāka informācija.

3.1 Paredzētais lietojums

Ar šo zāliena trimmeri varat pļaut zāli, ko nav iespējams sasniegt ar zāliena pļāvēju, piemēram, nelielos zālienos, zem krūmiem, kokiem, nogāzēs, zāliena malās vai pie sienām un ēku stūriem.

Iekārta ir paredzēta izmantošanai privātā teritorijā. Jebkāda cita veida lietojums, kā arī neatļautas modifikācijas un papildināšana, tiek uzskatītas par ierīces nepareizu lietojumu un šādi tiek zaudēta garantija, kā arī nav spēkā atbilstības deklarācija gadījumā ražotājs neuzņemas atbildību par kaitējumu, kas nodarīta lietotājam vai kādai trešajai pusei.

3.2 Iepriekš paredzama potenciāli nepareiza izmantošana

Ierīce nav paredzēta izmantošanai kā motora zāles pļāvēju, t. i., tā nav piemērota spēcīgāku zaļo augu, jaunaugu un krūmu pļaušanai.

Ierīce nav paredzēta komerciāliem nolūkiem ne sabiedriskos parkos vai sporta laukumus, ne arī izmantošanai lauksaimniecībā vai mežsaimniecībā.

3.3 Atlikušie riski

Arī tad, ja ierīce tiek izmantota atbilstoši tās lietojumam, vienmēr saglabājas zināms risks, kuru nav iespējams paredzēt. Arī ierīces tips un konstrukcija atkarībā no lietojuma var būt saistīta ar turpmāk tekstā uzskaitītajiem potenciālajiem riskiem:

- Iespējama atgriezumu, zemes un nelielu akmeņu izsviešana.
- Ja netiek izmantoti elpceļu aizsarglīdzekļi, iespējama atgriezumu daļiņu ieelpošana.
- Sagriešanās risks, sniedzoties pie rotējošā griešanas mehānisma.

3.4 Drošības un aizsardzības ierīces

⚠ BRĪDINĀJUMS! Traumu risks. Bojātas un atslēgtas drošības un aizsardzības ierīces var būt iemesls smagām traumām.

- Bojātas drošības un aizsardzības ierīces ir jāsaremontē.
- Nekādā gadījumā neveidojiet drošības ierīču un aizsargierīču apvadus.

3.4.1 Atbloķēšanas poga

Atbloķēšanas poga atbloķē ieslēgšanas/izslēgšanas slēdzi. Tas novērš nejaušu ierīces ieslēgšanu, nospiežot tikai ieslēgšanas/izslēgšanas slēdzi.

3.4.2 Aizsargs

Aizsargā operatoru no rotējošās griezējauklas un izsviestajiem priekšmetiem.

3.4.3 Aizsargstienis

Aizsargā augus un līdzās esošus cilvēkus no rotējošajām griezējauklām. Aizsargstieņa papildus funkcija ir aizsargāt griezējauklu no pārlieku intensīva nodiluma, pļaujot gar mūra sienām.

3.5 Simboli uz iekārtas

3.5.1 Drošības zīmes

Simbols	Skaidrojums
	Pirms lietošanas izlasiet lietošanas instrukciju!
	Valkājiet aizsargcimdus!
	Lietojiet aizsargapavus!
	Lietojiet acu un dzirdes aizsargus!
	Nelietojiet nažus un ripzāģu asmeņus, bet tikai griezējauklu!
	Nepakļaujiet ierīci lietum!
	Izmantojot ierīci, ievērojiet īpašu piesardzību!
	Risks, ko rada izsviestie priekšmeti!

Simbols	Skaidrojums
	Izraidiet trešās personas no bīstamās zonas!
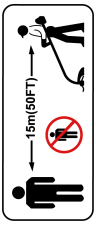	Attālumam starp ierīci un nepiederošām personām ap lietotāju jābūt 15 m.
	Pirms regulēšanas, tīrīšanas vai apkopes darbiem noņemiet akumulatoru.

3.5.2 Vadības zīmes

Simbols	Skaidrojums
	Griezējgalvas zāliena malas pļaušanai nolieciet par 90°: ■ Trimming: Zāles pļaušana ar trimmeri ■ Edging: Zāliena malas pļaušana
	Bultiņa uz kāta virs vadošā roktura: Augšējā robeža vadošā roktura pārvietošanai. Ja rokturis tiek pārvietots tālāk uz augšu, roka, izņemot akumulatoru, pieskaras vadošajam rokturim.
	Bultiņa uz kāta zem vadošā roktura: Apakšējā robeža vadošā roktura pārvietošanai. Turpmāka pārvietošana uz leju pasliktina ierīces lietošanu.

3.6 Izstrādājuma pārskats (01)

Nr.	Detaļa
1	Augšējais rokturis
2	Atbloķēšanas taustiņš
3	Ieslēgšanas/izslēgšanas slēdzis
4	Akumulatora turētājs
5	Vadošais rokturis
6	Vadošā roktura grozāmā poga
7	Vārpstas kāta daļa
8	Pārslēdzējs Trimming/Edging griezējgalvas noliekšana (0 – 90°)
9	Atbloķēšanas taustiņš griezējgalvas slīpuma regulēšanai (0–45°, 5 pakāpes)
10	Griezējgalva ar motoru
11	Augu aizsardzības skava
12	Auklas spole
13	Auklas saīsināšanas asmens
14	Aizsargs
15*	Akumulators*
16*	Lādētājs*
17**	Āķis uzkāršanai pie sienas**

**: Pilnajā komplektācijā (preces Nr. 114146)*

***: Izvēles aprīkojums (detaļas Nr. 114184)*

3.6.1 Noliecama un sagāžama griezējgalva

Zāliena trimmeris ir aprīkots ar noliecamu un sagāžamu griezējgalvu:

- Nolieciet no 0 līdz 90°, lai pļautu zāliena malas
- Nolieciet no 0 līdz 45° (5 pakāpes), lai pielāgotu ķermeņa augumam un pļautu grūti pieejamas vietas

3.6.2 Bioloģiski noārdāma griezējaukla

Griezējaukla ir izgatavota no bioloģiski noārdāmas plastmasas un ir TÜV sertificēta atbilstoši ISO 17556 „OK SOIL" standartam. Tādējādi tiek nodrošināta pilnīga bioloģiskā noārdīšanās dabiskos apstākļos 24 mēnešu laikā.

3.7 Piegādes komplektācija

Piegādes komplektācijā ietilpst turpmāk uzskaitītās detaļas. Pārbaudiet, vai komplektācijā ir iekļautas visas uzskaitītās detaļas:

Nr.	Detaļa
1	Zāliena trimmeris
2	Drošības aizsargs ar 2 skrūvēm
3	Augu aizsardzības skava
4	Vadošais rokturis
5	Lietošanas instrukcija

Nr.	Detaļa
6*	Akumulators*
7*	Lādētājs*

**: Nav iekļauts, pērkot atsevišķu ierīci, bet ir pilnajā komplektācijā.*

4 MONTĀŽA

⚠ BRĪDINĀJUMS! Nepilnīga montāža ir bīstama! Pilnībā nesamontētas ierīces darbība var izraisīt smagas traumas.

- Lietojiet ierīci tikai tad, kad ir pilnībā pabeigta montāža!
- Neievietojiet ierīcē akumulatoru, kamēr nav pilnībā pabeigta montāža!

4.1 Dalāmā kāta savienošana (02)

1. Atveriet dalāmo kātu.
2. Cieši savienojiet dalāmo kātu, līdz atsperes nofiksējas.

4.2 Drošības aizsarga un augu aizsardzības skavas montāža (03)

Drošības aizsarga uzstādīšana

1. Uzstādiet (03/a) drošības aizsargu (03/1) uz griezējgalvas. Vienlaikus raugieties, lai būtu brīva griezējaukla.
2. Uzstādiet (03/a) drošības aizsargu (03/2) un augu aizsardzības skavu.

Augu aizsardzības skavas uzstādīšana

1. Uzstādiet augu aizsardzības skavu (03/3).
2. Ievietojiet (03/c) augu aizsardzības skavu urbumos (03/4).

4.3 Vadošā roktura nostiprināšana (04)

1. Uzlieciet (04/a) vadošo rokturi (04/1) uz kāta (04/2).
2. Ievietojiet (04/b) uzgriezni (04/3) vadošajā rokturī.
3. Ievietojiet (04/c) skrūvi ar grozāmo pogu (04/4) caur vadošo rokturi uzgrieznī.
4. Pievelciet skrūvi, lai nostiprinātu vadošo rokturi.

5 EKSPLUATĀCIJAS SĀKŠANA

5.1 Transportēšanas aizsarga noņemšana no auklas griezēja

Pirmajā ekspluatācijas uzsākšanas reizē noņemiet aizsargu no auklas griezēja.

5.2 Akumulatora uzlāde

Ievērojiet lādēšanas režīma temperatūras diapazonu, skatiet tehniskos datus.

NORĀDĪJUMS Lūdzu, skatiet detalizētu informāciju par akumulatoru un akumulatora lādēšanas ierīci atsevišķās lietošanas instrukcijās:

- Lietošanas instrukcija 443998: akumulatori
- Lietošanas instrukcija 443999: lādētāji

5.3 Akumulatora ievietošana un izņemšana (05)

UZMANĪBU! Akumulatora izraisītu bojājumu risks. Ja akumulatoru pēc lietošanas atstāj ierīcē, šādi var sabojāt akumulatoru.

- Uzreiz pēc lietošanas izņemiet akumulatoru no ierīces un glabājiet no aukstuma aizsargātā vietā.
- Ievietojiet akumulatoru ierīcē uzreiz pirms darba sākšanas.

Akumulatora ievietošana

1. Ievietojiet akumulatoru (05/1) akumulatora turētājā (05/2) tā, lai tas nofiksējas (05/a).

Akumulatora izņemšana

1. Nospiediet un turiet akumulatora fiksācijas pogu (05/3).
2. Izņemiet akumulatoru (05/b).

6 LIETOŠANA

Lietojot zāliena trimmeri vai motora zāles pļāvēju, vienmēr valkājiet individuālos aizsardzības līdzekļus:

- Zāliena trimmerim: Dzirdes aizsarglīdzekļi, aizsargbrilles, stingri apavi
- Motora zāles pļāvējiem: Dzirdes aizsarglīdzekļi, aizsargbrilles, stingri apavi, cimdi, drošības apavi

⚠ BRĪDINĀJUMS! Smagu traumu gūšanas risks bojājumu un neparastu darbības apstākļu gadījumā. Atdalījušās detaļas var izraisīt smagas traumas. Nekavējoties apturiet ierīci/iekārtu un izņemiet akumulatoru. Pēc tam pārbaudiet, vai visas kustīgās daļas ir pilnīgi apstājušās:

- Pēc sadursmes ar cietu priekšmetu: Pārbaudiet ierīci/iekārtu, vai tai nav bojājumu, un veiciet remontu. Tikai pēc tam atkārtoti ieslēdziet ierīci/iekārtu un sāciet darbu.
- Ja ierīce/iekārta vibrē neparasti: Tūlīt pārbaudiet ierīci/iekārtu, vai tai nav bojājumu. Nomainiet vai salabojiet bojātās detaļas. Pārbaudiet, vai nav nenostiprinātu detaļu un nostipriniet tās.

- Pirms ierīces ieslēgšanas pārliecinieties, vai visas ierīces detaļas ir kārtīgi pieskrūvētas.
- Piestipriniet griezējinstrumentus tā, lai tie ekspluatācijas laikā nevarētu atdalīties.

6.1 Ierīces ieslēgšana un izslēgšana (06)

1. Ieņemiet drošu pozīciju.
2. Turiet ierīci ar abām rokām. Nelieciet griezējgalvu uz zemes.
3. Satveriet augšējo rokturi (06/1) ar vienu roku, ar otru roku vadošo rokturi (06/2).
4. Piespiediet atbloķēšanas taustiņu (06/3).
5. Turiet nospiestu ieslēgšanas/izslēgšanas slēdzi (06/4). Ierīce sāk darboties. Varat atlaist atbloķēšanas taustiņu.
6. Ļaujiet, lai zāliena trimmeris īsu brīdi padarbotos tukšgaitā. Tikmēr griezējaukla tiek nogriezta līdz nepieciešamajam garumam.
7. Atlaižot ieslēgšanas/izslēgšanas slēdzi, ierīce izslēdzas.

⚠ BRĪDINĀJUMS! Sagriešanās risks. Pēc izslēgšanas auklas spole griežas vēl dažas sekundes. Pieliekot tai rokas, pastāv risks sagriezties.

- Pagaidiet līdz auklas spole apstājas.

6.2 Vadošā roktura pārvietošana (07)

1. Brīvi uzskrūvējiet grozāmo pogu (07/1).
2. Pārvietojiet vadošo rokturi (07/2) uz augšu (07/a) vai uz leju (07/b) līdz bultiņas atzīmei (07/3).
3. Pievelciet grozāmo pogu.

6.3 Griezējauklas pagarināšana ekspluatācijas laikā

Griezējaukla katrā palaides reizē automātiski pagarinās. Šādi no auklas spoles tiek iztīta jauna griezējaukla un uz auklas saīsināšanas asmens tiek nogriezti nolietojušies auklas gali.

6.4 Zāles pļaušana ar trimmeri – griezējgalvas sagāšana (08)

Mainot sagāzuma leņķi, zāli var nopļaut grūti aizsniedzamās vietās, piem., zem soliņiem, izciļņiem utt.

1. Nospiediet atbloķēšanas taustiņu (08/1) uz griezējgalvas (08/2) un turiet to nospiestu (08/a).
2. Sagāziet griezējgalvu līdz vēlamajai pozīcijai un nofiksējiet to (08/b).
3. Atlaidiet atbloķēšanas taustiņu.

6.5 Zāliena malas pļaušana – griezējgalvas noliekšana (09)

Lai pļautu zāliena malas, griezējgalvu var noliekt vertikālā stāvoklī.

1. Nospiediet (09/a) pārslēdzēju Trimming/Edging (09/1).
2. Nolieciet griezējgalvu (09/2) vertikāli (09/b), līdz tā nofiksējas.
3. Atlaidiet pārslēdzēju.

6.6 Akumulatora uzlādes līmeņa pārbaude

Uzlādes stāvokļa indikācija atrodas uz akumulatora.

NORĀDĪJUMS Lūdzu, skatiet detalizētu informāciju par akumulatoru un akumulatora lādēšanas ierīci atsevišķās lietošanas instrukcijās:

- Lietošanas instrukcija 443998: akumulatori
- Lietošanas instrukcija 443999: lādētāji

7 RĪCĪBA DARBA LAIKĀ UN DARBA PAŅĒMIENI (10 – 12)

- Lai izvairītos no pārslodzes, ieslēdziet ierīci pirms tuvojaties pļaujamajai zālei un tikai pēc tam laidiet uz leju.
- Nedaudz sagāziet ierīci uz priekšu (par 30°), lai pļautu ar griezējauklas priekšpusi. Lēnām virzieties uz priekšu (10/a).
- Pļaušanas laikā ierīci vienmērīgi grieziet pa labi un pa kreisi (10/b).
- Garu zāli ir jāpļauj pakāpeniski. Vienmēr sāciet pļaut no augšas un virzieties uz leju (11).
- Ierīce nopļauj labāk, kad darbojas ar lieliem apgriezieniem. Tāpēc nepārslogojiet ierīci, pļaujot pārāk garu zāli.
- Ierīci pārslogojot garā zālē, tiks nobloķēta griezējaukla. Nekavējoties paceliet ierīci, lai

noņemtu slodzi. Citādi var izraisīt nenovēršamus motora bojājumus.

- Nepļaujiet ar ierīci tiešā veidā gar cietiem šķēršļiem (piem., sienām), bet gan sāniski. Šādi samazināsiet griezējauklas (12) patēriņu.
- Ierīci lietojiet pietiekamā attālumā no jutīgiem augiem. Augu aizsardzības skavu nolieciet horizontālā stāvoklī.

8 TEHNISKĀ APKOPE UN TĪRĪŠANA

⚠ BRĪDINĀJUMS! Sagriešanās risks. Sagriešanās risks satverot asas un rotējošas ierīces daļas, kā arī griezējinstrumentus.

- Pirms apkopes, kopšanas un tīrīšanas darbiem vienmēr izslēdziet ierīci. Izņemiet akumulatoru.
- Veicot apkopes, kopšanas un remontdarbus, vienmēr lietojiet aizsargcimdus.

NORĀDĪJUMS Remontdarbus drīkst veikt tikai kompetentos specializētajos uzņēmumos vai mūsu servisa centros.

- Nepakļaujiet ierīci mitruma iedarbībai. Neapsmidziniet ar ūdeni.
- Pēc katras lietošanas reizes ar suku vai drānu notīriet griezējnazi un korpusu. Neizmantojiet ūdeni un/vai agresīvus tīrīšanas līdzekļus vai šķīdumus — pastāv korozijas un plastmasas detaļu bojājumu risks.
- Visas ierīces ventilācijas atveres jāuztur tīras.
- Pēc katras lietošanas reizes noņemiet akumulatoru un vēlreiz pārbaudiet, vai ierīcei nav bojājumu.
- Ierīci nedrīkst lietot, ja nav auklas griezēja asmens vai tas ir bojāts.
- Aizsargam, auklas galvai un motoram ir vienmēr jābūt brīvam no nopļautā zāliena atliekām.
- Pārbaudiet vai ir pieskrūvētas visas skrūves.
- Pārbaudiet, vai uz ierīces elektriskajiem kontaktiem nav korozijas, ja nepieciešams, notīriet ar smalku metāla saru suku un pēc tam apsmidziniet ar aerosolu kontaktu aizsardzībai.

8.1 Auklas spoles nomaiņa (13)

Priekšnosacījums: Ierīcei jābūt izslēgtai un no ierīces jāizņem akumulators.

Rezerves auklas spole: 2 gab. komplekts. Preces Nr. skatiet tehniskos datus.

1. Nospiediet (13/a) vienlaicīgi atbloķēšanas pogas (13/1) un noņemiet pārsegu (13/2).
2. Noņemiet tukšo auklas spoli (13/3).
3. Uzstādiet (13/b) jauno auklas spoli (13/4).
4. Izvelciet griezējauklas uz āru caur auklas spoles atverēm (13/5).
5. Atkārtoti uzstādiet pārsegu un piespiediet, līdz tas ar klikšķi nofiksējas vietā.
6. Ievietojiet akumulatoru ierīcē.

9 PALĪDZĪBA TRAUCĒJUMU GADĪJUMĀ

⚠ ESIET PIESARDZĪGI! Traumu risks. Asas un rotējošas ierīces daļas var radīt traumas.

- Veicot apkopes, kopšanas un remontdarbus, vienmēr lietojiet aizsargcimdus!

NORĀDĪJUMS Ja rodas bojājumi, kas nav uzskaitīti šajā tabulā, vai bojājumi, kurus nevarat novērst patstāvīgi, lūdzam sazināties ar mūsu servisa centru.

Problēma	Cēlonis	Novēršana
Netiek padota griezējaukla.	Auklas spole ir tukša.	Nomainiet auklas spoli.
Dzinēju nevar iedarbināt.	Akumulators ir izlādējies.	Uzlādējiet akumulatoru.
	Nav akumulatora vai tas uzstādīts nepareizi.	Uzstādiet pareizi akumulatoru.
	Ir pārtraukta strāvas padeve.	1. Izņemiet akumulatoru. 2. Notīriet ierīces spraudkontaktus.
	Motora aizsardzības slēdzis pārslodzes dēļ ir atslēdzis motoru.	Pagaidiet līdz motora aizsardzības slēdzis atkal ieslēgs motoru.

Problēma	Cēlonis	Novēršana
Motors darbojas ar pārtraukumiem.	Ierīces nepareiza darbība	Sazinieties ar ražotāja servisa centru.
	Ieslēgšanas/izslēgšanas slēdzim ir bojājums.	Sazinieties ar ražotāja servisa centru.
Motors darbojas, bet griezējaukla nekustas.	Ierīces nepareiza darbība	Sazinieties ar ražotāja servisa centru.
Ierīcei pārāk spēcīgi vibrē.	Auklas spolē ir iekļuvuši netīrumi.	Iztīriet auklas spoli, ja nepieciešams, nomainiet.
	Ierīces nepareiza darbība	Sazinieties ar ražotāja servisa centru.
Ievērojami samazinās akumulatora ekspluatācijas ilgums.	Zāle ir pārāk gara vai pārāk mitra.	■ Pļaujiet zāli augstāk. ■ Ļaujiet zālei nožūt.
	Pļaušanas augstums ir par zemu.	Pļaujiet zāli augstāk.
	Akumulators ir nolietots.	Nomainiet akumulatoru. Izmantojiet tikai oriģinālos ražotāja piederumus.
Akumulatora neuzlādējas.	Akumulatora kontakti ir kļuvuši netīri.	Sazinieties ar ražotāja servisa centru.
	Akumulatoram vai lādētājam ir bojājums.	Pasūtiet rezerves daļas. Sazinieties ar ražotāja servisa centru.
	Akumulators ir pārāk karsts.	Ļaujiet akumulatoram atdzist.

10 UZGLABĀŠANA

- Pēc katras tīrīšanas reizes rūpīgi notīriet ierīci un - ja uzstādīti - uzstādiet visus aizsargvākus.
- Veiciet visus nepieciešamos apkopes darbus.
- Glabājiet ierīci sausā, slēgtā un bērniem nepieejamā vietā.
- Pakariniet zāliena trimmeri aiz roktura. Šādi griezējgalva netiks lieki pārslogota.

Ja paredzētais pārtraukuma periods līdz nākamajai lietošanas reizei ir ilgāks par 30 dienām, veiciet turpmāk tekstā norādītās darbības.

- Rūpīgi iztīriet ierīci un novietojiet to sausā vietā.

10.1 Akumulatora un lādēšanas ierīces glabāšana

NORĀDĪJUMS Lūdzu, skatiet detalizētu informāciju par akumulatoru un akumulatora lādēšanas ierīci atsevišķās lietošanas instrukcijās.

11 TRANSPORTĒŠANA

Pirms transportēšanas veiciet turpmāk uzskaitītās darbības:

1. Izslēdziet ierīci.
2. Izņemiet no ierīces akumulatoru.
3. Ievietojiet, ievērojot instrukcijas, akumulatoru iepakojumā (skat. turpmāk tekstā).

Akumulators "B160.6 Li" (preces Nr. 114128)

NORĀDĪJUMS Akumulatora nominālā enerģija ir lielāka par 100 Wh! Tāpēc ievērojiet turpmāk uzskaitītos drošības norādījumus!

Uz komplektā iekļauto litija jonu akumulatoru attiecas tiesību akti par bīstamām kravām, taču to var transportēt vienkāršotos apstākļos:

- Privātais lietotājs drīkst akumulatoru pārvadāt pa koplietošanas ceļiem bez papildus ierobežojumiem, ja tas ir iepakots atbilstoši mazumtirdzniecības noteikumiem un transportēšana tiek veikta ar privātu transportlīdzekli.
- Komerciālajiem lietotājiem, kas veic pārvadājumus saistībā ar savu pamatdarbību (piemē-

ram, transportēšana uz būvlaukumiem un no tiem vai demonstrācijas), šāda vienkāršota transportēšanas kārtība arī nodrošina labumu.

Abos iepriekšminētajos gadījumos obligāti ir jāievēro piesardzības pasākumi, lai nepieļautu satura noplūdi. Citos gadījumos jāievēro bīstamo kravu aprites likuma noteikumi! Neievērošanas gadījumā sūtītājam un, attiecīgā gadījumā, pārvadātājam tiek piemēroti stingri sodi.

Papildu informācija par transportēšanu un nosūtīšanu

- Litija jonu akumulatorus drīkst transportēt vai nosūtīt tikai tad, ja tiem nav bojājumu!
- Akumulatoru transportēšanai izmantojiet tikai oriģinālo kartona vai bīstamo preču transportēšanai piemērotu kasti (nav nepieciešama akumulatoriem, kuriem nominālā jauda nepārsniedz 100 Wh).
- Uzstādiet akumulatora kontaktiem izolāciju, lai nepieļautu to īsslēgumu.
- Nodrošiniet, lai akumulators iepakojumā nevarētu brīvi pārvietoties un tam nerastos bojājumi.
- Pārliecinieties, vai transportēšanas vai nosūtīšanas laikā (piem., ar kurjeru vai transportēšanas uzņēmumu) ir pareizs sūtījuma marķējums un dokumentācija.
- Iepriekš pajautājiet, vai transportēšana ar izvēlēto pakalpojumu sniedzēju ir iespējama un parādiet viņam savu sūtījumu.

Lai sagatavotu sūtījumu, mēs iesakām piesaistīt bīstamo preču speciālistu. Ievērojiet arī iespējamos papildus valsts normatīvos aktus.

12 UTILIZĀCIJA

Tikai EK valstīm:

Saskaņā ar Eiropas Savienības Direktīvu 2012/19/ES par nolietotajām elektriskajām un elektroniskajām ierīcēm un šīs direktīvas transponēšanu valsts tiesību aktos lietošanai nolietotās uzlādes ierīces jāsavāc atsevišķi un jānogādā otrreizējai pārstrādei apkārtējai videi nekaitīgā veidā.

Ja elektriskās un elektroniskās ierīces netiek atbilstoši utilizētas, tās var kaitēt videi un cilvēku veselībai iespējamās bīstamo vielu klātbūtnes dēļ.

Norādījumi par elektrisko un elektronisko iekārtu likumu



- Nolietotas elektriskās un elektroniskās ierīces aizliegts izmest sadzīves atkritumos, tās ir jānodod atsevišķā atkritumu savākšanas vai likvidēšanas vietā!
- Vecās baterijas vai akumulatori, ja tie nolietotajā ierīcē nav iebūvēti, pirms ierīces nodošanas ir jāizņem! To utilizācija reglamentēta atkritumu apsaimniekošanas likumā.
- Elektrisko un elektronisko iekārtu īpašniekiem vai lietotājiem ir juridisks pienākums pēc lietošanas tās nodot atpakaļ pārstrādei.
- Galalietotājs ir atbildīgs par savu personas datu dzēšanu no vecās utilizējamās ierīces!

Pārsvītrotas atkritumu urnas simbols nozīmē, ka elektrisko un elektronisko iekārtu atkritumus nedrīkst izmest kopā ar sadzīves atkritumiem.

Elektrisko un elektronisko iekārtu atkritumus bez maksas var nodot šādās vietās:

- Publiskos atkritumu apglabāšanas vai savākšanas punktos (piemēram, pašvaldību ēku pagalmos).
- Elektroierīču tirdzniecības vietās (stacionārās un tiešsaistes), ja tirgotājiem ir pienākums tās pieņemt atpakaļ vai ja viņi piedāvā šādu iespēju brīvprātīgi.

Šie paziņojumi attiecas tikai uz ierīcēm, kas uzstādītas un pārdotas Eiropas Savienības valstīs un uz kurām attiecas Eiropas Direktīva 2012/19/ES. Valstīs, kas nav Eiropas Savienības sastāvā, var būt atšķirīgi noteikumi attiecībā uz nolietoto elektrisko un elektronisko ierīču utilizāciju.

13 TEHNISKIE DATI

Tehniskie dati: skatiet tehnisko datu tabulu lietošanas instrukcijas sākumā.

** Piezīmes par vibrāciju un trokšņu emisiju vērtībām:*

- *Norādītās vibrāciju un trokšņu emisiju vērtības ir izmērītas saskaņā ar standartizētu testa procedūru, un tās var izmantot, lai salīdzinātu vienu mašīnu ar citu.*
- *Dotās vibrāciju un trokšņu emisiju vērtības iespējams izmantot arī sākotnējas iedarbības novērtējumam (vibrācijas ietekmes pakāpe).*
- *Dotās vibrāciju un trokšņu emisiju vērtības faktiskās mašīnas izmantošanas laikā var atšķirties no dotajām vērtībām — atkarībā no mašīnas lietošanas veida un metodes.*

- *Ievērojiet drošības pasākumus saskaņā ar norādēm drošības nodaļā. Mēģiniet vibrāciju noslodzi turēt pēc iespējas mazāku. Vibrācijas līmeņa samazināšanas pasākumu piemēri ir cimdu lietošana mašīnas ekspluatācijas laikā un darba laika ierobežošana. Pie tam jāņem vērā visas ekspluatācijas cikla daļas (piemēram, laiku, kad mašīna ir izslēgta, arī laiku, kad tā ir ieslēgta, taču darbojas bez slodzes).*

14 KLIENTU APKALPOŠANAS DIENESTS/SERVISS

Jautājumu gadījumā par garantiju, remontu vai rezerves daļām sazinieties ar tuvāko AL-KO servisa centru. Informāciju par tiem meklējiet šādā vietnē:
www.alko-garden.com/service-contacts
Vairāk informācijas par rezerves daļām varat skatīt:
www.alko-garden.com/spareparts

15 INFORMĀCIJA PAR ATBILSTĪBAS DEKLARĀCIJU

Katra produkta atbilstības deklarācija ir pieejama digitālā formātā, izmantojot QR kodu vai saiti, kas ir iekļauta tehnisko datu tabulā.

16 GARANTIJA

Iespējamos materiāla vai ražošanas brāķus iekārtā mēs novērsīsim atbilstoši likumā noteiktajam noilguma termiņam attiecībā uz garantijas prasībām, paturot tiesības izvēlēties remontu vai jaunas preces piegādi. Noilguma termiņš tiek noteikts, vadoties pēc tās valsts spēkā esošās likumdošanas, kurā ierīce tika nopirkta.

Mūsu garantijas pakalpojumi ir spēkā tikai tad, ja:

- ievērojat šo lietošanas instrukciju.
- ierīce tiek izmantota atbilstoši mērķim;
- tiek izmantotas oriģinālās rezerves daļas.

Garantija zaudē savu spēku, ja:

- tiek veikti patstāvīgi remontēšanas mēģinājumi;
- tiek veikta patvaļīga pārbūve;
- ierīce netiek lietota atbilstoši paredzētajam mērķim.

Garantija neattiecas uz:

- krāsas bojājumiem, kas radušies normāla nolietojuma rezultātā;
- dilstošajām detaļām, kas rezerves daļu kartē ir atzīmētas ar rāmīti xxxxxx (x).

Garantijas periods sākas no ierīces pirmreizējās pārdošanas pirmās dienas. Noteicošais ir datums uz pirkuma čeka. Lūdzam jūs ar šo garantijas deklarāciju un pirkuma čeku doties pie sava tirdzniecības pārstāvja vai uz tuvāko oficiālo klientu apkalpošanas centru. Šī deklarācija neskar pircēja likumā noteiktās garantijas prasības pret pārdevēju.

TRADUCEREA MANUALULUI DE UTILIZARE ORIGINAL

Cuprins

1 Instrucţiuni de siguranţă 292
1.1 Instrucţiuni generale de siguranţă pentru utilaje electrice 292
1.1.1 Siguranţa la locul de muncă 292
1.1.2 Siguranța electrică 292
1.1.3 Siguranţa persoanelor 292
1.1.4 Utilizarea și manipularea utilajului electric 293
1.1.5 Utilizarea și manipularea utilajului cu acumulatori 293
1.1.6 Service 293
1.2 Instrucțiuni de siguranță pentru motocoasă și motocoasă pentru margini ... 294
1.3 Solicitarea prin vibraţii 294
1.4 Poluarea fonică 295
1.5 Instrucțiuni de siguranță pentru acumulator și încărcător 295
1.6 Instrucţiuni de siguranţă pentru operare 295
2 Despre aceste instrucțiuni de utilizare 296
2.1 Simboluri de pe copertă 296
2.2 Explicarea simbolurilor și a cuvintelor simbol 296
3 Descrierea produsului 296
3.1 Utilizarea în conformitate cu destinaţia 297
3.2 Posibilă utilizare greşită previzibilă 297
3.3 Riscuri reziduale 297
3.4 Echipamente de siguranţă şi protecţie . 297
3.4.1 Buton de deblocare 297
3.4.2 Scut de protecţie 297
3.4.3 Bara de protecție 297
3.5 Simboluri pe aparat 297
3.5.1 Marcaj de siguranţă 297
3.5.2 Simbol de operare 298
3.6 Privire de ansamblu asupra produsului (01) 298
3.6.1 Cap de tăiere basculabil și înclinabil 298
3.6.2 Fir de tăiere biodegradabil 298
3.7 Pachetul de livrare 298
4 Montajul 299
4.1 Asamblarea axului separabil (02) 299
4.2 Montarea scutului de protecție și a barei pentru protecția plantelor (03) ... 299
4.3 Fixarea mânerului de ghidare (04) 299
5 Punerea în funcţiune 299
5.1 Îndepărtarea protecției de transport de pe cuțitul pentru tăierea firului 299
5.2 Încărcați acumulatorul 299
5.3 Introducerea și scoaterea acumulatorului (05) 299
6 Utilizarea 299
6.1 Pornirea și oprirea aparatului (06) 300
6.2 Mișcarea mânerului de ghidare (07) .. 300
6.3 Prelungirea firului de tăiere în timpul utilizării 300
6.4 Tunderea ierbii – Înclinarea capului de tăiere (08) 300
6.5 Tăierea marginii gazonului – Basculare a capului de tăiere (09) 300
6.6 Verificați starea de încărcare a acumulatorului 300
7 Comportament în timpul lucrului şi tehnici de tăiere (10 – 12) 300
8 Întreţinerea şi îngrijirea 301
8.1 Înlocuirea bobinei de fir (13) 301
9 Ajutor în caz de defecţiuni 301
10 Depozitarea 302
10.1 Depozitarea acumulatorului și a încărcătorului 302
11 Transportul 302
12 Eliminarea deşeurilor 303
13 Date tehnice 303
14 Serviciul clienţi / Service 304
15 Informații privind declarația de conformitate 304
16 Garanţia 304

1 INSTRUCŢIUNI DE SIGURANŢĂ

1.1 Instrucţiuni generale de siguranţă pentru utilaje electrice

⚠ AVERTISMENT! Citiți toate instrucțiunile de siguranță, indicațiile, imaginile și datele tehnice aferente acestei mașini. *Nerespectarea următoarelor instrucțiuni poate duce la electrocutare, incendiu și/sau accidente grave.*

- **Păstrați toate instrucțiunile de siguranță și indicațiile pentru o utilizare ulterioară.**

Termenul „utilaj" folosit în instrucțiunile de siguranță se referă la utilajele alimentate de la rețea electrică (cu cablu de rețea) sau prin acumulatori (fără cablu de rețea).

1.1.1 Siguranţa la locul de muncă

- **Păstrați curățenia la locul de muncă și asigurați o bună iluminare.** *Dezordinea sau zonele de lucru neiluminate pot duce la accidente.*
- **Nu lucrați cu mașina în zone cu risc de explozie, în care se află lichide, gaze sau prafuri inflamabile.** *Mașinile generează scântei, care pot aprinde praful sau vaporii.*
- **Țineți copiii și alte persoane la distanță în timpul utilizării mașinii.** *Dacă vi se distrage atenția, puteți pierde controlul asupra mașinii.*

1.1.2 Siguranţa electrică

- **Ştecherul de racord al maşinii trebuie să se potrivească în priză. Ştecherul nu trebuie modificat în niciun fel. Nu utilizaţi ştechere adaptive împreună cu maşinile cu împământare.** *Ştecherele nemodificate şi prizele adecvate reduc riscul de electrocutare.*
- **Evitaţi contactul corporal cu suprafeţele împământate de ex. ale conductelor, încălzirilor, cuptoarelor şi frigiderelor.** *Există risc crescut de electrocutare, dacă corpul dvs. este împământat.*
- **Ţineţi maşinile departe de ploaie şi umezeală.** *Pătrunderea apei în maşini creşte riscul unei electrocutări.*
- **Nu utilizaţi cablul de alimentare în alte scopuri, pentru a transporta maşina, pentru suspendare sau pentru a scoate ştecherul din priză. Ţineţi cablul de alimentare departe de căldură, ulei, muchii ascuţite sau piese în mişcare.** *Cablurile de alimentare defecte sau încălzite cresc riscul de electrocutare.*
- **Dacă lucraţi cu o maşină în aer liber, atunci utilizaţi doar cablurile prelungitoare adecvate pentru aer liber.** *Utilizarea unui cablu prelungitor adecvat pentru exterior reduce riscul de electrocutare.*
- **Dacă nu se poate evita utilizarea mașinii în mediu umed, utilizați un întrerupător de protecție.** *Utilizarea unui întrerupător de protecţie reduce riscul unui electrocutări.*

1.1.3 Siguranţa persoanelor

- **Fiţi atenţi, aveți grijă la ceea ce faceți și acționați responsabil atunci când lucrați cu o mașină. Nu utilizați mașini dacă sunteţi obosit sau vă aflaţi sub influenţa drogurilor, alcoolului sau a medicamentelor.** *O clipă de neatenţie în timpul utilizării mașinii poate duce la vătămări grave.*
- **Purtaţi echipament de protecţie personală și întotdeauna ochelari de protecţie.** *Purtarea echipamentului personal de protecție precum masca de praf, încălțămintea antiderapantă, casca de protecție sau protecția auditivă, în funcție de tipul și utilizarea mașinii, reduce riscul de accidente.*
- **Evitați punerea accidentală în funcțiune. Asigurați-vă că mașina este oprită, înainte de a-l conecta la rețeaua electrică și/sau la acumulator, înainte de a-l lua în mână sau a-l transporta.** *Dacă, în timpul transportului mașinii, aveți degetul pe întrerupător sau dacă racordați utilajul pornit la sursa de alimentare, pot avea loc accidente.*
- **Îndepărtați sculele de reglaj sau cheile înainte de a porni mașina.** *O sculă sau o cheie care se află pe o componentă rotativă a mașinii poate duce la accidente.*
- **Evitaţi o poziţie anormală a corpului. Asiguraţi-vă stabilitatea şi păstraţi-vă întotdeauna echilibrul.** *Astfel veți putea controla mai bine mașina în situații neașteptate.*
- **Purtaţi haine adecvate. Nu purtați haine largi sau bijuterii. Părul și hainele trebuie ținute departe de piesele în mișcare.** *Hainele largi, bijuteriile sau părul lung pot fi agățate de piesele în mișcare.*
- **Dacă se pot monta dispozitive de aspirare și captare a prafului, acestea trebuie conectate și utilizate corect.** *Utilizarea unui sistem de aspirare a prafului poate reduce pericolele legate de praf.*
- **Nu vă puneți în situații periculoase și respectați regulile de siguranță pentru ma-**

şini, chiar dacă sunteţi familiarizat cu utilizarea maşinii odată cu trecerea timpului. *Acţiunile neatente pot cauza accidente grave într-o fracţiune de secundă.*

1.1.4 Utilizarea şi manipularea utilajului electric

- **Nu suprasolicitaţi niciodată maşina. Utilizaţi doar maşina adecvată lucrării dumneavoastră.** *Cu o maşină adecvată lucraţi mai bine şi mai sigur în intervalul de putere indicat.*
- **Nu utilizaţi o maşină cu întrerupător defect.** *O maşină care nu se mai poate porni sau opri este periculoasă şi trebuie reparată.*
- **Scoateţi ştecherul din priză şi/sau îndepărtaţi acumulatorul demontabil înainte de a efectua reglări la aparat, de a schimba piese sau de a depozita maşina.** *Această măsură de precauţie împiedică pornirea accidentală a maşinii.*
- **Nu lăsaţi maşina neutilizată la îndemâna copiilor. Nu lăsaţi persoanele ce nu sunt familiarizate cu maşina sau care nu au citit instrucţiunile, să o utilizeze.** *Maşinile sunt periculoase dacă sunt folosite de persoane fără experienţă.*
- **Întreţineţi maşinile cu grijă. Controlaţi dacă piesele mobile funcţionează ireproşabil, dacă există piese rupte sau defecte şi dacă nu se blochează, dacă funcţionarea maşinii nu este afectată. Piesele defecte se repară înainte de utilizarea maşinii.** *Multe accidente au la bază maşini întreţinute necorespunzător.*
- **Păstraţi sculele de tăiat ascuţite şi curate.** *Sculele de tăiere întreţinute cu grijă şi cu muchiile de tăiere ascuţite se blochează mai rar şi se folosesc mai uşor.*
- **Folosiţi maşina, sculele etc. în conformitate cu aceste instrucţiuni. Respectaţi aici condiţiile de lucru şi activitatea de efectuat.** *Utilizarea maşinilor în alte scopuri decât cele precizate poate duce la situaţii periculoase.*
- **Păstrați mânerele și suprafețele acestora uscate, curate și fără urme de ulei și unsoare.** *Mânerele și suprafețele alunecoase nu permit o operare și un control în siguranță al utilajului în situații neprevăzute.*

1.1.5 Utilizarea şi manipularea utilajului cu acumulatori

- **Încărcați acumulatorii doar cu încărcătoare recomandate de producător.** *Un încărcător care este adecvat pentru un anumit tip de acumulatori poate cauza incendii dacă este utilizat cu alte tipuri de acumulatori.*
- **Utilizați doar acumulatorii special prevăzuți pentru mașină.** *Utilizarea altor acumulatori poate duce la accidente sau incendii.*
- **Acumulatorul nefolosit trebuie ținut la distanță de clemele de birou, de monede, chei, cuie, șuruburi și alte obiecte metalice de mici dimensiuni ce pot cauza o scurtcircuitare a contactelor.** *Un scurtcircuit între contactele acumulatorului poate cauza arsuri sau incendii.*
- **În cazul unei utilizări greșite se poate scurge lichid din acumulator. Evitați contactul cu acesta. În caz de contact accidental, spălați cu apă. Dacă lichidul pătrunde în ochi, luați în calcul și consultarea unui medic.** *Lichidul de acumulator scurs poate duce la iritări le pielii sau la arsuri.*
- **Nu folosiți acumulatori defecți sau modificați, resp. o mașină defectă sau modificată.** *Acumulatorii defecți sau modificați se pot comporta imprevizibil și pot duce la incendii, explozii sau risc de accidentare.*
- **Nu expuneți o mașină sau acumulatorul la foc sau la temperaturi prea mari.** *Focul sau temperaturile de peste 130 °C pot cauza explozii.*
- **Urmați toate instrucțiunile pentru încărcare și nu încărcați acumulatorul sau mașina cu acumulatori niciodată în afara intervalului termic indicat în manualul de utilizare.** *O încărcare greșită sau în afara intervalului termic admis poate deteriora acumulatorul și poate crește riscul de incendiu.*

1.1.6 Service

- **Mașina dumneavoastră trebuie reparat doar de personal calificat și cu piese de schimb originale.** *Astfel se asigură păstrarea siguranței mașinii.*
- **Nu reparați niciodată acumulatorii defecți.** *Tote lucrările de întreținere la acumulatori trebuie efectuate doar de producător sau de centre de service împuternicite.*

1.2 Instrucțiuni de siguranță pentru motocoasă și motocoasă pentru margini

(a) **Nu utilizați mașina în caz de intemperii, în special pe furtună.** Astfel este redus riscul de a fi lovit de trăsnet.

(b) **Cercetați temeinic zona de lucru pentru depistarea animalelor sălbatice.** Animalele sălbatice se pot răni în mașina în mișcare.

(c) **Cercetați temeinic zona de lucru și îndepărtați toate pietrele, bețele, sârmele, oasele și alte corpuri străine.** Piesele aruncate pot cauza vătămări.

(d) **Înainte de utilizarea mașinilor controlați întotdeauna dacă scula de tăiere și unitatea de tăiere nu sunt deteriorate.** Piesele deteriorate cresc riscul de accidente.

(e) **Înainte de utilizare verificați cablul de alimentare și eventualele cabluri prelungitoare dacă dau semne de deteriorare sau învechire. Dacă cablul de alimentare se deteriorează sau uzează în timpul utilizării, opriți mașina și nu atingeți cablul înainte de a scoate ștecherul din priză.** Un cablu de alimentare sau prelungitor defect poate duce la electrocutare, incendiu și/ sau vătămări grave.

(f) **Capacele de protecție nu trebuie demontate sau șuntate. Capacele de protecție trebuie să fie instalate și funționale!** Un capac de protecție desprins, defect sau nefuncțional poate duce la vătămări.

(g) **Îndepărtați murdăria de pe toate fantele de aer.** Fantele de aer înfundate și murdăria pot duce la supra-încălzire sau pericol de incendiu.

(h) **Purtați ochelari de protecție și protecție auditivă.** Echipamentul personal de protecţie reduce vătămările.

(i) **La operarea mașinii folosiți întotdeauna încălțăminte de protecție antiderapantă. Nu lucrați niciodată desculță sau în sandale deschise.** Astfel reduceți riscul de vătămare a picioarelor în contact cu scula de tăiere în rotație.

(j) **Purtați întotdeauna îmbrăcăminte de protecție, cum ar fi pantaloni lungi, pentru a proteja picioarele operatorului în timpul funcționării mașinii.** Contactul cu scula de tăiere sau cu firul de tăiere în rotație va provoca vătămări corporale.

(k) **Țineți privitorii departe în timp ce mașina funcționează.** Piesele aruncate pot cauza vătămări serioase.

(l) **Nu utilizați mașina peste înălțimea taliei.** Acest lucru ajută la evitarea contactului accidental cu firul de tăiere și permite un control mai bun al mașinii în situații neașteptate.

(m) **Nu utilizați mașina pe iarbă umedă. Mergeți la pas, nu alergați niciodată.** Astfel reduceți pericolul de a aluneca și a cădea, ceea ce ar cauza vătămări.

(n) **Nu utilizați mașina pe pante excesiv de abrupte.** Astfel se reduce riscul de pierdere a controlului, de alunecare și cădere, ceea ce poate cauza vătămări.

(o) **Atunci când lucrați în pantă, aveți grijă la o bună stabilitate; lucrați întotdeauna transversal pe pantă, niciodată în sus sau în jos pantei și fiți extrem de atent la modificarea direcției de lucru.** Astfel se reduce riscul de pierdere a controlului, de alunecare și cădere, ceea ce poate cauza vătămări.

(p) **Țineți toate cablurile și firele de alimentare departe de zona de tăiere.** Cablurile sau firele de alimentare pot fi ascunse în garduri vii sau tufișuri și astfel pot fi tăiate sau deteriorate accidental de firul de tăiere sau de cuțit.

(q) **Țineți toate părțile corpului departe de scula de tăiere sau de firul de tăiere în rotație în timpul lucrului. Asigurați-vă că mașina nu mai este conectată la sursa de alimentare atunci când îndepărtați materialul prins.** Scula de tăiere sau firul de tăiere în rotație pot provoca vătămări grave.

(r) **Transportați mașina oprită și întoarsă departe de corp.** Manipularea corectă a mașinii reduce probabilitatea contactului accidental cu firul de tăiere sau cu cuțitul de tăiere în rotație.

(s) **Folosiți capuri de tăiere de schimb, fire de schimb din plastic și cuțite de tăiere numai conform instrucțiunilor producătorului.** Piesele de schimb incorecte pot cauza pierderea controlului, ruperea și vătămarea.

(t) **Nu înlocuiți firele sau cuțitele de tăiere din plastic cu fire sau cuțite de tăiere metalice.** Utilizarea sculelor de tăiere neautorizate poate duce la vătămări.

1.3 Solicitarea prin vibraţii

- **Pericol prin vibraţii**
  Valoarea de emisii de vibraţie efectivă la utilizarea aparatului poate diferi de valoarea indicată a producătorului. Respectaţi în timpul resp. înainte de utilizare următorii factori de influenţă:
  - Aparatul este utilizat corespunzător?
  - Materialul este tăiat resp. prelucrat în mod corect?

- Aparatul se află în stare de funcţionare corespunzătoare?
- Scula de tăiere este ascuţită corespunzător resp. s-a montat scula corectă?
- S-au fixat mânerele suport resp. mânere opţionale pentru vibraţii şi acestea sunt fixate bine de aparat?

- Utilizaţi aparatul doar cu turaţia motorului necesară pentru lucrarea respectivă. Evitaţi turaţia maximă, pentru a reduce zgomotul şi vibraţiile.
- Din cauza utilizării şi întreţinerii corespunzătoare pot creşte vibraţiile şi zgomotul la aparat. Aceasta duce la afecţiuni medicale. În acest caz opriţi imediat aparatul şi duceţi-l la reparat într-un service autorizat.
- Gradul de afectare prin vibraţii depinde de lucrarea de efectuat resp. de utilizarea aparatului. Evaluaţi-l şi luaţi pauze de lucru corespunzătoare. Astfel se reduce solicitarea prin vibraţii în mod semnificativ pe toată durata lucrului.
- utilizarea îndelungată a aparatului expune utilizatorul la vibraţii şi poate crea probleme de circulaţie (”degete albe”). Pentru a evita acest risc purtaţi mănuşi şi păstraţi mâinile calde. Dacă apare simptomul ”degetelor albe”, mergeţi imediat la medic. Printre aceste simptome se numără: Pierderea sensibilităţii, mâncărimi, pişcături, durere, slăbirea forţei, modificarea culorii sau aspectului pielii. În mod normal aceste simptome afectează degetele, mâinile sau pulsul. La temperaturi reduse creşte pericolul.
- Faceţi pauze lungi în timpul lucrului pentru a vă reveni de pe urma zgomotului şi vibraţiilor. Planificaţi-vă munca astfel încât utilizarea aparatelor ce generează vibraţii puternice să se împartă pe mai multe zile.
- Dacă aveţi o senzaţie neplăcută la nivelul mâinilor sau o decolorare a pielii în timpul utilizării, întrerupeţi imediat munca. Luaţi suficiente pauze de muncă. Fără pauze suficiente poate apărea un sindrom de vibraţii la braţe şi mâini.
- Reduceţi riscul de a vă expune la vibraţii. Întreţineţi aparatul în conformitate cu indicaţiile din manualul de utilizare.
- Dacă aparatul se foloseşte frecvent, contactaţi distribuitorul pentru accesorii de protecţie la vibraţii (de ex. mânere).
- Evitaţi lucrul cu aparatul la temperaturi sub 10 °C. Stabiliţi un plan de lucru care să reducă expunerea la vibraţii.

1.4 Poluarea fonică

O anumită poluare fonică nu poate fi evitată la lucrul cu acest aparat. Programaţi lucrările cu zgomot puternic în perioadele permise şi special stabilite în acest sens. Respectaţi eventualele programe de odihnă şi limitaţi la maxim durata de lucru. Pentru propria protecţie şi a celor din apropiere purtaţi protecţie auditivă.

1.5 Instrucțiuni de siguranță pentru acumulator și încărcător

- Înainte de încărcare, îndepărtați acumulatorul din aparat.
- Introduceți acumulatorul cu polaritatea corectă în aparat.
- Îndepărtați acumulatorul din aparat dacă îi depozitați pe termen mai lung.
- Nu scurtcircuitați bornele de racord ale aparatului sau ale acumulatorului.

Manuale de utilizare

Respectați instrucțiunile de siguranță pentru acumulator și încărcător din manualele de utilizare separate:

- Manual de utilizare 443998: acumulatori
- Manual de utilizare 443999: încărcătoare

1.6 Instrucţiuni de siguranţă pentru operare

⚠ AVERTISMENT! Pericol cauzat de câmpul electromagnetic. În timpul utilizării, această sculă electrică produce un câmp electromagnetic. Acest câmp poate avea în anumite condiţii o influenţă negativă asupra implanturilor medicale active sau pasive.

- Pentru a diminua pericolul apariţiei unor răniri grave sau mortale, recomandăm persoanelor cu implanturi medicale, să consulte medicul şi producătorul implanturilor medicale, înainte de a utiliza scula electrică.

- Deserviţi întotdeauna aparatul cu ambele mâini.
- Țineți întotdeauna mâinile și picioarele departe de dispozitivul de tăiere, în special la pornirea motorului.
- Așteptați ca dispozitivul de tăiere să se oprească după oprirea motorului.
- Îndepărtați resturile de tăiere doar când motorul și dispozitivul e tăiere sunt oprite.

- Datorită pericolului de tăiere, nu atingeți cuțitul pentru tăierea firului cu mâinile neprotejate.
- După scoaterea unui nou fir, aparatul se va aduce întotdeauna în poziția normală înainte de a-l porni.
- Nu folosiți fire de tăiere metalice!
- Scutul de protecție, dispozitivul de tăiere și motorul trebuie să fie întotdeauna curățate de resturile de tăiere.
- Personale care nu sunt familiarizate cu aparatul, ar trebui să exerseze lucrul cu motorul oprit.
- Când lucrați în pantă:
  - Nu lucraţi niciodată pe o pantă netedă sau alunecoasă.
  - Tundeți întotdeauna de-a lungul pantei, niciodată în sus sau în jos.
  - Staţi întotdeauna sub dispozitivul de tăiere.
- După contactul cu un obiect străin:
  - Opriţi motorul.
  - Verificaţi dacă aparatul prezintă deteriorări.

2 DESPRE ACESTE INSTRUCȚIUNI DE UTILIZARE

- Versiunea în limba germană este manualul de utilizare original. Toate celelalte versiuni în alte limbi sunt traduceri ale manualului de utilizare original.
- Păstraţi aceste instrucţiuni de utilizare astfel încât să le puteţi consulta de fiecare dată când aveţi nevoie de informaţii despre aparat.
- Înmânaţi aparatul altor persoane doar împreună cu aceste instrucţiuni de utilizare.
- Citiţi și respectaţi indicaţiile de siguranţă și avertizare din aceste instrucţiuni de utilizare.

2.1 Simboluri de pe copertă

Simbol	Semnificaţie
	Înainte de punerea în funcţiune, citiţi neapărat cu atenţie acest manual de utilizare. Aceasta este o condiţie obligatorie pentru lucrul în condiţii de siguranţă şi pentru o utilizare lipsită de defecţiuni.
	Manual de utilizare
	Manipulați cu grijă acumulatorii cu ioni de litiu! Respectați în special instrucțiunile de transport, depozitare și eliminare din acest manual de utilizare!
	Acest produs este în conformitate cu directivele europene aplicabile și a fost efectuată o procedură de evaluare a conformității pentru aceste directive.

2.2 Explicarea simbolurilor și a cuvintelor simbol

⚠ PERICOL! Indică o situație periculoasă iminentă, care - dacă nu este evitată - duce la deces sau accidente grave.

⚠ AVERTISMENT! Indică o situație periculoasă potențială, care – dacă nu este evitată – poate duce la deces sau accidente grave.

⚠ ATENŢIE! Indică o situație periculoasă potențială, care - dacă nu este evitată - poate duce la accidente minore sau moderate.

ATENŢIE! Indică o situație care - dacă nu este evitată - poate duce la pagube materiale.

INDICAŢIE Instrucţiuni speciale pentru o mai bună înţelegere şi manevrare.

3 DESCRIEREA PRODUSULUI

În acest manual de utilizare se descrie o motocoasă manuală cu acumulator.

Se pot folosi toți acumulatorii (Bxxx Li) și încărcătoarele (Cxxx Li) din gama TWIN DO MORE 18V/36V VOLT.

ATENŢIE! Pericol de deteriorare a aparatelor și acumulatorilor. Dacă aparatul este operat cu acumulatori nepotriviți, aparatul și acumulatorii se pot deteriora.

- Operaţi aparatul doar cu acumulatorii indicați.

INDICAŢIE În manualele de utilizare pentru acumulatorii și încărcătoarele din gama TWIN DO MORE 18V/36V VOLT găsiți informații suplimentare.

3.1 Utilizarea în conformitate cu destinaţia

Cu această motocoasă puteți tăia iarba la care o mașină de tuns iarba nu poate ajunge, de ex. pe suprafețe de gazon mici, sub tufișuri, pe copaci, pe terasamente, pe marginile gazonului sau pe ziduri și colțuri de clădiri.

Acest aparat a fost conceput exclusiv pentru uz privat. Orice altă utilizare, precum şi orice modificare sunt considerate utilizări neconforme şi duc la pierderea garanţiei precum şi a conformităţii şi exonerarea producătorului de orice responsabilitate pentru pagubele utilizatorului sau terţilor.

3.2 Posibilă utilizare greşită previzibilă

Aparatul nu este conceput pentru a fi utilizat ca o mașină de tuns iarba, adică nu este potrivit pentru cosirea plantelor verzi mai grase, a tufișurilor tinere și a arbuștilor.

Aparatul nu a fost conceput pentru utilizarea industrială în parcurile publice și arenele sportive și nici pentru utilizarea în agricultură și silvicultură.

3.3 Riscuri reziduale

Chiar şi la o utilizare corespunzătoare a aparatului mai rămân anumite riscuri reziduale, ce nu pot fi excluse. Din cauza tipului şi construcţiei aparatului pot apărea următoarele pericole potenţiale în funcţie de utilizare:

- Aruncarea materialului tăiat, a solului şi a pietricelelor.
- Inhalarea particulelor de material tăiat dacă nu se poartă mască de protecţie.
- Accidentare prin tăiere la introducerea mâinii în unitatea de tăiere aflată în rotaţie.

3.4 Echipamente de siguranţă şi protecţie

⚠ AVERTISMENT! Pericol de rănire. Dispozitivele de siguranţă şi protecţie defecte sau scoase din funcţiune pot cauza accidente grave.

- Duceţi dispozitivele de siguranţă şi protecţie defecte la reparat.
- Nu scoateţi din funcţiune dispozitivele de siguranţă şi de protecţie.

3.4.1 Buton de deblocare

Butonul de deblocare deblochează comutatorul Pornit/Oprit. Astfel se previne o pornire accidentală a aparatului prin simpla apăsare a comutatorului Pornit/Oprit.

3.4.2 Scut de protecţie

Protejează operatorul de firul de tăiere rotativ şi de obiectele aruncate.

3.4.3 Bara de protecţie

Protejează plantele și alte persoane de firul de tăiere în rotație. În plus, firul de tăiere este protejat de uzura excesivă la tăierea de-a lungul zidurilor.

3.5 Simboluri pe aparat

3.5.1 Marcaj de siguranţă

Simbol	Semnificaţie
	Citiţi manualul de utilizare înainte de punerea în funcţiune!
	Purtaţi mănuşi de protecţie!
	Purtaţi încălţăminte de protecţie!
	Purtaţi ochelari de protecţie şi căşti de protecţie!
	Nu folosiți cuțite sau discuri de ferăstrău circular, ci doar fire de tăiere!
	Nu expuneți aparatul la ploaie!
	Atenţie sporită la manipulare!
	Pericol cauzat de obiecte proiectate în exterior!
	Ţineţi alte persoane departe de zona de pericol!

Simbol	Semnificaţie
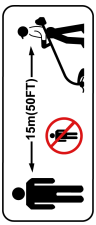	Distanţa dintre aparat şi persoanele din apropiere trebuie să fie de minim 15 m.
	Îndepărtaţi acumulatorul înainte de a efectua lucrări de reglare, curăţare sau întreţinere.

3.5.2 Simbol de operare

Simbol	Semnificaţie
	Înclinaţi capul de tăiere la 90° pentru a tăia marginea gazonului: ■ Trimming: Tunderea ierbii ■ Edging: Tăierea marginii gazonului
	Săgeată pe ax deasupra mânerului de ghidare: Limita superioară pentru mişcarea mânerului de ghidare. Dacă mânerul este mişcat mai sus, mâna se va lovi de mânerul de ghidare la scoaterea acumulatorului.
	Săgeată pe ax dedesubtul mânerului de ghidare: Limita inferioară pentru mişcarea mânerului de ghidare. Deplasarea acestuia mai în jos duce la o manevrare mai slabă a aparatului.

3.6 Privire de ansamblu asupra produsului (01)

Nr.	Piesă
1	Mâner superior
2	Buton de deblocare
3	Comutator Pornit/Oprit
4	Suport acumulator
5	Mâner de ghidare
6	Buton rotativ pe mânerul de ghidare
7	Ax separabil
8	Comutator Trimming/Edging pentru întoarcerea capului de tăiere (0 – 90°)
9	Buton de deblocare pentru înclinarea capului de tăiere (0 – 45°, 5 trepte)
10	Cap de tăiere cu motor
11	Bară pentru protecţia plantelor
12	Bobina de fir
13	Cuţit pentru tăierea firului
14	Scut de protecţie
15*	Acumulatorul*
16*	Încărcător*
17**	Cârlig de suspendare pe perete**

**: În set complet (Nr. articol 114146)*

***: Opţional (Nr. articol 114184)*

3.6.1 Cap de tăiere basculabil şi înclinabil

Motocoasa este dotată cu un cap de tăiere basculabil şi înclinabil:

- Basculare între 0 şi 90° pentru tăierea marginilor gazonului
- Înclinare între 0 şi 45° (5 trepte) pentru adaptarea la dimensiunea corpului şi pentru tunderea zonelor greu accesibile

3.6.2 Fir de tăiere biodegradabil

Firul de tăiere este fabricat din plastic biodegradabil şi este certificat TÜV conform standardului ISO 17556 „OK SOIL”. Astfel se asigură biodegradabilitatea completă în condiţii naturale în termen de 24 de luni.

3.7 Pachetul de livrare

În pachetul de livrare se află poziţiile menţionate aici. Verificaţi dacă există toate poziţiile:

Nr.	Piesă
1	Motocoasă
2	Scut de protecţie cu 2 şuruburi
3	Bară pentru protecţia plantelor
4	Mâner de ghidare
5	Manual de utilizare
6*	Acumulatorul*

Nr.	Piesă
7*	Încărcător*

**: La aparatul separat nu este inclus, este totuși parte componentă a setului complet.*

4 MONTAJUL

⚠ AVERTISMENT! Pericol de accidentare prin montaj incomplet! Operarea unui aparat montat incomplet poate duce la accidente grave.

- Operaţi aparatul doar dacă este montat complet!
- Introduceți acumulatorul în aparat doar atunci când este complet asamblat!

4.1 Asamblarea axului separabil (02)

1. Desfaceți axul separabil.
2. Asamblați fix axul separabil până se fixează arcurile.

4.2 Montarea scutului de protecție și a barei pentru protecția plantelor (03)

Montarea scutului de protecţie

1. Împingeți (03/a) scutul de protecție (03/1) dinspre spate pe capul de tăiere. Aveți grijă ca firul de tăiere să fie liber.
2. Introduceți (03/b) ambele șuruburi (03/2) și strângeți-le.

Introducerea barei pentru protecția plantelor

1. Îndoiți bara pentru protecția plantelor (03/3).
2. Introduceți (03/c) bara pentru protecția plantelor în găuri (03/4).

4.3 Fixarea mânerului de ghidare (04)

1. Puneți (04/a) mânerul de ghidare(04/1) pe ax (04/2).
2. Introduceți (04/b) piulița (04/3) în mânerul de ghidare.
3. Introduceți (04/c) șurubul cu butonul rotativ (04/4) prin mânerul de ghidare în piuliță.
4. Strângeți șurubul pentru a fixa mânerul de ghidare.

5 PUNEREA ÎN FUNCŢIUNE

5.1 Îndepărtarea protecției de transport de pe cuțitul pentru tăierea firului

Îndepărtați protecția de transport de pe cuțitul pentru tăierea firului înainte de prima punere în funcțiune.

5.2 Încărcați acumulatorul

Respectați intervalul de temperatură pentru operațiunea de încărcare; consultați datele tehnice.

INDICAŢIE Pentru informații detaliate, consultați manualele de utilizare separate pentru acumulator și încărcător:

- Manual de utilizare 443998: acumulatori
- Manual de utilizare 443999: încărcătoare

5.3 Introducerea și scoaterea acumulatorului (05)

ATENŢIE! Pericol de deteriorare a acumulatorului. Lăsarea acumulatorului în aparat după utilizare îl poate deteriora.

- Imediat după utilizare, scoateți acumulatorul din aparat și depozitați-l într-un loc protejat de îngheț.
- Puneți acumulatorul în aparat abia imediat înainte de utilizare.

Introducerea acumulatorului

1. Împingeți (05/a) acumulatorul (05/1) în suportul de acumulator (05/2) până se fixează.

Scoaterea acumulatorului

1. Apăsați butonul de deblocare (05/3) de la acumulator și țineți apăsat.
2. Scoateți acumulatorul (05/b).

6 UTILIZAREA

Purtați întotdeauna echipament personal de protecție atunci când utilizați o motocoasă sau o coasă cu motor:

- Pentru motocoasă: Protecție auditivă, ochelari de protecție, încălțăminte rezistentă
- Pentru coase cu motor: Protecție auditivă, ochelari de protecție, încălțăminte rezistentă, mănuși, încălțăminte de siguranță

⚠ AVERTISMENT! Pericol de accidente grave la deteriorări sau la stări de funcţionare anormale. Piesele desprinse pot duce la accidente grave. Opriţi imediat aparatul/maşina şi scoateţi acumulatorul. Controlați apoi dacă s-au oprit complet toate piesele mobile:

- După impactul cu un obiect dur: Verificați dacă aparatul/mașina prezintă deteriorări și efectuați reparațiile necesare. Abia după aceasta reporniți aparatul/mașina și începeți să îl utilizați.
- Dacă aparatul/mașina vibrează neobișnuit: Verificați imediat dacă aparatul/mașina prezintă deteriorări. Înlocuiți sau reparați piesele defecte. Căutați după piese desprinseși fixațile la loc.

- Înainte de pornirea aparatului, verificați dacă toate componentele sunt bine înșurubate.
- Fixaţi sculele de tăiat astfel încât acestea să nu se poată desprinde în timpul utilizării.

6.1 Pornirea și oprirea aparatului (06)

1. Aşezaţi-vă într-o poziţie sigură.
2. Ţineţi aparatul cu ambele mâini. Nu așezați capul de tăiere pe sol.
3. Cu o mână apucați mânerul superior (06/1), iar cu cealaltă mână, mânerul de ghidare (06/2).
4. Apăsaţi butonul de deblocare (06/3).
5. Apăsați comutatorul Pornit/Oprit (06/4) și țineți-l păsat. Aparatul funcționează. Butonul de deblocare poate fi eliberat.
6. Lăsaţi motocoasa să funcţioneze câteva clipe în gol. Firul de tăiere este tăiat la lungimea corectă.
7. Dacă se eliberează comutatorul Pornit//Oprit, aparatul se oprește.

⚠ AVERTISMENT! Pericol de provocare de tăieturi. După oprire, capul cu fir continuă să se rotească timp de câteva secunde. La introducerea mâinilor există un pericol de provocare de tăieturi.

- Așteptați până când capul cu fir s-a oprit complet.

6.2 Mișcarea mânerului de ghidare (07)

1. Deșurubați butonul rotativ (07/1).
2. Împingeți mânerul de ghidare (07/2) în sus (07/a) sau jos (07/b) până la marcajul săgeată (07/3).
3. Strângeți bine butonul rotativ.

6.3 Prelungirea firului de tăiere în timpul utilizării

Firul de tăiere se extinde automat de fiecare dată când este pornit. Cu această ocazie se desfășoară câte o bucată de fir de tăiere de pe bobina de fir și capătul uzat este tăiat de cuțitul pentru tăierea firului.

6.4 Tunderea ierbii – Înclinarea capului de tăiere (08)

Prin modificarea unghiului de înclinare, tunderea se poate face și în locuri inaccesibile, de ex. sub bănci, cornișe etc.

1. Apăsați butonul de deblocare (08/1) de pe capul de tăiere (08/2) și țineți-l apăsat (08/a).
2. Înclinați capul de tăiere în poziția dorită și blocați-l în poziție (08/b).
3. Eliberaţi butonul de deblocare.

6.5 Tăierea marginii gazonului – Basculareа capului de tăiere (09)

Capul de tăiere poate fi basculat vertical pentru tăierea marginilor gazonului.

1. Apăsați comutatorul Trimming/Edging (09/1) (09/a).
2. Basculați capul de tăiere (09/2) pe verticală (09/b) până se fixează.
3. Eliberați comutatorul.

6.6 Verificați starea de încărcare a acumulatorului

Afișajul stării de încărcare se află pe acumulator.

INDICAŢIE Pentru informații detaliate, consultați manualele de utilizare separate pentru acumulator și încărcător:

- Manual de utilizare 443998: acumulatori
- Manual de utilizare 443999: încărcătoare

7 COMPORTAMENT ÎN TIMPUL LUCRULUI ŞI TEHNICI DE TĂIERE (10 – 12)

- Porniți aparatul înainte de a vă apropia de iarba care urmează să fie tăiată și abia apoi coborâți-l pentru a evita supraîncărcarea.
- Înclinaţi uşor aparatul spre (cca. 30°), pentru a tunde cu vârful firului de tăiere. Procedaţi încet (10/a).
- Basculați spre stânga și dreapta uniform aparatul în timp ce tundeți (10/b).
- Iarba lungă se taie în trepte. Mergeţi întotdeauna de jos în sus (11).

- Aparatul taie cel mai bine la viteză mare. De aceea nu suprasolicitaţi aparatul tăind iarbă înaltă.
- În caz de suprasolicitare a aparatului în iarbă înaltă firul se blochează. Ridicați imediat aparatul pentru a reduce solicitarea. Altfel, motorul poate fi deteriorat iremediabil.
- Cu cosiţi cu aparatul direct pe obstacole dure (de ex. ziduri), ci din lateral. Astfel se protejează firul de tăiere (12).
- Țineţi aparatul departe de plantele sensibile. Rabatați bara pentru protecția plantelor în poziție orizontală.

8 ÎNTREŢINEREA ŞI ÎNGRIJIREA

⚠ AVERTISMENT! Pericol de provocare de tăieturi. Pericol de tăiere la apucarea pieselor ascuțite aflate în mișcare și a cuțitelor.

- Opriți întotdeauna aparatul înainte de a efectua lucrări de întreținere, îngrijire și curățare. Îndepărtaţi acumulatorul.
- La lucrările de întreţinere, îngrijire şi curăţare purtaţi întotdeauna mănuşi de protecţie.

INDICAŢIE Lucrările de reparaţie pot fi efectuate doar în service-urile competente sau în service-urile noastre.

- Nu expuneți aparatul la umezeală sau umiditate. Nu stropiți cu apă.
- După fiecare utilizare, curățați carcasa și cuțitul cu o perie sau o cârpă. Nu utilizați apă și/sau detergenți.solvenți agresivi - pericol de coroziune și deteriorare a pieselor de plastic.
- Păstrați toate orificiile de ventilație ale aparatului fără murdărie.
- După fiecare utilizare, îndepărtați acumulatorul și verificați aparatul să nu fie deteriorat.
- Nu utilizați aparatul dacă lama de tăiat firul lipsește sau este deteriorată.
- Scutul de protecție, capul cu fir și motorul trebuie să fie întotdeauna curățate de resturile de tăiere.
- Verificați toate șuruburile dacă sunt bine strânse.
- Verificați contactele electrice ale aparatului pentru depistarea coroziunii, eventual curățați cu un penson de sârmă și apoi pulverizați cu spray de contact.

8.1 Înlocuirea bobinei de fir (13)

Condiție: Aparatul trebuie să fie oprit și acumulatorul scos din aparat.

Bobină de fir de schimb: în set de 2. Nr. articol vezi datele tehnice.

1. Apăsați simultan (13/a) pe ambele butoane de deblocare (13/1) și scoateți capacul (13/2).
2. Scoateți bobina de fir goală (13/3).
3. Introduceți (13/b) o bobină de fir (13/4) nouă.
4. Introduceți firul de tăiere prin orificiul (13/5) capului cu fir spre exterior.
5. Așezați la loc și apăsați capacul până se fixează.
6. Introduceți acumulatorul în aparat.

9 AJUTOR ÎN CAZ DE DEFECŢIUNI

⚠ ATENŢIE! Pericol de rănire. Piesele aparatului ascuţite şi aflate în mişcare pot produce accidente.

- La lucrările de întreţinere, îngrijire şi curăţare purtaţi întotdeauna mănuşi de protecţie!

INDICAŢIE În cazul unor defecţiuni care nu sunt enumerate în acest tabel sau pe care nu le puteţi remedia singuri, vă rugăm să vă adresaţi Serviciului nostru de asistenţă pentru clienţi.

Defecţiune	Cauză	Remediu
Firul de tăiere nu este alimentat.	Bobina de fir este goală.	Înlocuiți bobina de fir.
Motorul nu funcţionează.	Acumulatorul este gol.	Încărcați acumulatorul.
	Acumulatorul lipsește sau nu e fixat corect.	Montați corect acumulatorul.
	Alimentarea electrică este întreruptă.	1. Îndepărtați acumulatorul. 2. Curățați contactele aparatului.

Defecţiune	Cauză	Remediu
	Întrerupătorul de protecție a motorului a oprit motorul din cauza unei supra-sarcini.	Așteptați până când întrerupătorul de protecție deblochează motorul.
Motorul funcționează cu întreruperi.	Erori la aparat	Mergeți la service-ul producătorului.
	Comutatorul Pornit/Oprit este defect.	Mergeți la service-ul producătorului.
Motorul funcționează, însă firul de tăiere nu se mișcă.	Erori la aparat	Mergeți la service-ul producătorului.
Aparatul vibrează în mod neobișnuit.	Bobina de fir este murdară.	Curățați bobina de fir, dacă este necesar înlocuiți.
	Erori la aparat	Mergeți la service-ul producătorului.
Timpul de funcționare al acumulatorului scade semnificativ.	Iarba este prea înaltă sau prea umedă.	■ Tăiați iarba la o înălțime mai mare. ■ Lăsaţi iarba să se usuce.
	Înălțimea de tăiere este prea redusă.	Tăiați iarba la o înălțime mai mare.
	Durata de viață a acumulatorului a expirat.	Înlocuiți acumulatorul. Utilizați doar accesorii originale de la producător.
Acumulatorul nu se mai încarcă.	Contactele acumulatorului sunt murdare.	Mergeți la service-ul producătorului.
	Acumulatorul sau încărcătorul sunt defecte.	Comandați piese de schimb. Mergeți la service-ul producătorului.
	Acumulatorul este prea fierbinte.	Lăsaţi acumulatorul să se răcească.

10 DEPOZITAREA

- După fiecare utilizare curăţaţi bine aparatul şi - dacă există - montaţi toate capacele de protecţie.
- Efectuați lucrările de întreținere necesare.
- Depozitaţi aparatul într-un loc uscat, sub cheie, departe de accesul copiilor.
- Suspendați motocoasa de mâner. Astfel, capul de tăiere nu este solicitat inutil.

Pe durata pauzelor de utilizare ce durează peste 30 de zile efectuați următoarele lucrări:

- Curățați temeinic aparatul și depozitați-l într-o cameră uscată.

10.1 Depozitarea acumulatorului și a încărcătorului

INDICAŢIE Pentru informații detaliate, consultați instrucțiunile de utilizare separate pentru acumulator și încărcător.

11 TRANSPORTUL

Înainte de transport luați următoarele măsuri:

1. Opriţi aparatul.
2. Îndepărtați acumulatorul din aparat.
3. Ambalați acumulatorii în mod corespunzător (vezi mai jos).

Acumulator "B160.6 Li" (Nr. art. 114128)

INDICAŢIE Energia nominală a acumulatorului este mai mare de 100 Wh! De aceea respectați următoarele indicații de transport!

Acumulatorul cu ioni de litiu inclus intră sub incidența legii privind bunurile periculoase, poate fi totuși transportat în condiții simplificate:

- Utilizatorul privat poate transporta acumulatorul fără probleme în spațiile publice, dacă este ambalat ca la achiziționare și transportul este făcut în scopuri private.
- Utilizatorii industriali ce efectuează transportul în cadrul activității profesionale (de ex. livrări la și de la șantiere) pot de asemenea aplica această variantă simplificată.

În ambele cazuri de mai sus trebuie luate măsuri de protecție pentru evitarea scurgerii conținutului. În alte cazuri se vor respecta neapărat prevederile legislației privind bunurile periculoase! În caz de nerespectare, se pot aplica amenzi usturătoare.

Alte instrucțiuni pentru transport

- Acumulatorii cu ioni de litiu se transportă resp. Se expediază doar în stare perfectă!
- Când transportați acumulatorul, utilizați numai cutia originală sau o cutie de carton pentru mărfuri periculoase adecvată (nu este necesară pentru acumulatorii cu o putere nominală mai mică de 100 Wh).
- Acoperiți contactele acumulatorului deschise pentru a evita un scurtcircuit.
- Asigurați-vă că acumulatorul din interiorul ambalajului nu alunecă pentru a preveni deteriorarea acestuia.
- Asigurați o marcare și o documentare corectă a expedierii la transport (de ex. prin curierat).
- Informați-vă în prealabil dacă este posibil un transport cu furnizorul de servicii de curierat ales.

Recomandăm apelarea la un specialist în produse periculoase pentru pregătirea expedierii. Respectați și celelalte regulamente naționale aplicabile.

12 ELIMINAREA DEŞEURILOR

Numai pentru ţările UE:

Conform Directivei Europene 2012/19/UE privind deșeurile de echipamente electrice și electronice și transpunerea acesteia în legislația națională, încărcătoarele scoase din uz trebuie colectate selectiv și direcționate către o stație de reciclare ecologică.

În cazul eliminării necorespunzătoare, aparatele electrice şi electronice pot avea un efect nociv asupra mediului şi sănătăţii din cauza posibilei prezenţe a substanţelor periculoase.

Indicaţii privind legea aparatelor electrice şi electronice



- Aparatele electrice și electronice nu se aruncă la gunoiul menajer, ci se duc la un centru de colectare specializat!

- Bateriile sau acumulatorii vechi ce nu sunt fixaţi în aparate trebuie scoşi înainte de predare! Dezafectarea acestora este stipulată prin legea bateriilor.
- Deţinătorii resp. utilizatorii de aparate electrice şi electronice sunt obligaţi de lege să le predea după folosire.
- Utilizatorul final poartă responsabilitatea pentru ştergerea datelor personale din aparatul vechi de dezafectat!

Simbolul coşului de gunoi tăiat înseamnă că aparatele electrice şi electronice nu pot fi aruncate la gunoiul menajer.

Aparatele electrice şi electronice pot fi predate gratuit la următoarele centre:

- Puncte de colectare şi dezafectare publice (de ex. centre comunale)
- Punctele de vânzare a aparatelor electronice (fixe sau online), dacă distribuitorii sunt obligaţi să le preia sau dacă oferă benevol acest serviciu.

Aceste aspecte sunt valabile doar pentru aparatele instalate şi utilizate în ţările din Uniunea Europeană şi care se supun Directivei Europene 2012/19/CE. În țările din afara Uniunii Europene este posibil să se aplice prevederi diferite pentru dezafectarea aparatelor electrice și electronice.

13 DATE TEHNICE

Date tehnice: consultați tabelul cu date tehnice de la începutul acestui manual de utilizare.

** Observații privind valorile emisiilor de vibrații și zgomot:*

- *Valorile de emisie pentru vibrații și zgomot indicate au fost măsurate printr-o procedură de verificare standardizată și pot fi utilizate pentru compararea a două mașini diferite.*
- *Valorile de emisie pentru vibrații și zgomot indicate pot fi utilizate și pentru o evaluare inițială a expunerii (grad de expunere la vibrații).*
- *Valorile de emisie pentru vibrații și zgomot pot diferi în timpul utilizării mașinii de valorile indicate, în funcție de modul în care se folosește mașina.*

- *Respectați măsurile de siguranță conform capitolului privind siguranța. Încercați să mențineți vibrațiile cât mai reduse posibil. Exemple de măsuri pentru reducerea nivelului de vibrații sunt purtarea de mănuși la utilizarea mașinii și reducerea timpului de utilizare. În acest context trebuie luate în calcul toate elementele ciclului de utilizare (de exemplu timpii în care mașina este oprită, precum și perioadele în care este pornită însă nu este în sarcină).*

14 SERVICIUL CLIENŢI / SERVICE

Dacă aveţi întrebări legate de garanţie, reparaţii sau piese de schimb, adresaţi-vă celui mai apropiat service AL-KO. Pe acestea le găsiţi pe Internet la următoarea adresă:
www.alko-garden.com/service-contacts

Informații suplimentare despre piesele de schimb găsiți la:
www.alko-garden.com/spareparts

15 INFORMAȚII PRIVIND DECLARAȚIA DE CONFORMITATE

Declarația de conformitate pentru fiecare produs poate fi accesată digital prin cod QR sau link, care sunt incluse în tabelul cu date tehnice.

16 GARANŢIA

Remediem eventualele defecte de material sau de fabricaţie ale aparatului, în timpul termenului legal de prescripţie pentru reclamaţiile cu privire la defecte, la alegerea noastră, prin reparare sau furnizarea pieselor de schimb. Termenul de prescripţie se stabileşte în funcţie de legislaţia ţării din care s-a achiziţionat aparatul.

Prestaţia de garanţie se oferă numai la:

- Respectarea acestor instrucţiuni de utilizare
- Manipularea corespunzătoare
- Utilizarea pieselor de schimb originale

Garanţia îşi pierde valabilitatea la:

- Încercarea de reparare din proprie iniţiativă
- Modificări de natură tehnică din proprie iniţiativă
- Utilizarea neconformă destinaţiei

Din serviciile de garanţie se exclud:

- deteriorarea stratului de vopsea ca urmare a unei uzuri normale
- Piesele de uzură marcate într-un cadru, din lista pieselor de schimb xxxxxx (x)

Perioada de garanţie începe în momentul cumpărării de către primul consumator final. Data de pe chitanţa de achiziţionare are caracter decisiv. Vă rugăm să vă prezentaţi cu această declaraţie şi cu chitanţa de achiziţionare originală la distribuitorul dumneavoastră sau la următorul Serviciu de Asistenţă pentru Clienţi autorizat. Prin această declaraţie, drepturile legale ale cumpărătorului la reclamaţiile cu privire la defecte rămân neatinse.

ПРЕВОД НА ОРИГИНАЛНОТО РЪКОВОДСТВО ЗА ЕКСПЛОАТАЦИЯ

Съдържание

1 Указания за безопасност 306
1.1 Общи указания за безопасност за електрически машини 306
1.1.1 Сигурност на работното място . 306
1.1.2 Електрическа безопасност 306
1.1.3 Лична безопасност 306
1.1.4 Използване и работа с електрическата машина 307
1.1.5 Използване и работа с машина, захранвана от акумулаторна батерия 307
1.1.6 Обслужване 308
1.2 Указания за безопасност за тримери за трева и тримери за рязане в края на тревната площ 308
1.3 Вибрационно натоварване 309
1.4 Шумово замърсяване 310
1.5 Указания за безопасност във връзка с акумулаторната батерия и зарядното устройство 310
1.6 Указания за безопасност при обслужване 310

2 Относно инструкцията за експлоатация 311
2.1 Символи на началната страница 311
2.2 Разяснения на условните обозначения и сигналните думи 311

3 Описание на продукта 311
3.1 Употреба по предназначение 311
3.2 Възможна предвидима неправилна употреба 312
3.3 Остатъчни рискове 312
3.4 Защитни и предпазни устройства ... 312
3.4.1 Бутон за отключване 312
3.4.2 Предпазен щит 312
3.4.3 Предпазител 312
3.5 Символи по уреда 312
3.5.1 Знаци за безопасност 312
3.5.2 Знаци за обслужване 313
3.6 Преглед на продукта (01) 313
3.6.1 Обръщаща се и накланяща се режеща глава 313
3.6.2 Биоразградима режеща корда .. 313
3.7 Обхват на доставката 313

4 Сглобяване 314
4.1 Сглобяване на корпуса от две части (02) 314
4.2 Монтаж на предпазния щит и предпазителя за растения (03) 314
4.3 Закрепване на дръжката за водене (04) 314

5 Пускане в експлоатация 314
5.1 Отстраняване на транспортната защита от ножа за кордата 314
5.2 Зареждане на батерията 314
5.3 Поставяне и изваждане на акумулаторната батерия (05) 314

6 Управление 315
6.1 Включване и изключване на уреда (06) 315
6.2 Регулиране на дръжката за водене (07) 315
6.3 Удължаване на режещата корда по време на работа 315
6.4 Подрязване на трева – накланяне на режещата глава (08) 315
6.5 Рязане в края на тревната площ – обръщане на режещата глава (09) . 315
6.6 Проверка на състоянието на заряд на акумулаторната батерия 315

7 Работно поведение и техника на работа (10 – 12) 316

8 Поддръжка и почистване 316
8.1 Смяна на кордовата глава (13) 316

9 Помощ при неизправности 317

10 Съхранение 318
10.1 Съхранение на акумулаторната батерия и зарядното устройство 318

11 Транспортиране 318

12 Изхвърляне 319

13 Технически данни 319

14 Поддръжка / Сервиз 320

15 Информация за декларацията за съответствие 320

16 Гаранция 320

1 УКАЗАНИЯ ЗА БЕЗОПАСНОСТ

1.1 Общи указания за безопасност за електрически машини

⚠ ПРЕДУПРЕЖДЕНИЕ! Прочетете цялата информация за безопасност, инструкциите, илюстрациите и техническите данни, предоставени с тази машина. *Неспазването на следните инструкции може да доведе до токов удар, пожар и/или сериозно нараняване.*

- **Съхранявайте всички предупреждения и инструкции за безопасност за бъдещи справки.**

Терминът „машина“, използван в указанията за безопасност, се отнася за машини, захранвани от електрическата мрежа (с мрежов кабел), или за машини, захранвани от акумулаторни батерии (без мрежов кабел).

1.1.1 Сигурност на работното място

- **Поддържайте работното си място чисто и добре осветено.** *Безпорядъкът или неосветените работни зони могат да доведат до злополуки.*
- **Не работете с машината във взривоопасна среда, в която има запалими течности, газове или прахове.** *Машините произвеждат искри, които могат да възпламенят праха или изпаренията.*
- **Пазете децата и други хора настрана, докато използвате машината.** *Ако сте разсеяни, може да загубите контрол над машината.*

1.1.2 Електрическа безопасност

- **Щепселът на машината трябва да пасне в контакта. Щепселът не трябва да се модифицира по никакъв начин. Не използвайте щепсели за адаптери заедно със заземени машини.** *Немодифицираните щепсели и подходящите контакти намаляват риска от токов удар.*
- **Избягвайте физически контакт със заземени повърхности, като тръби, нагреватели, готварски печки и хладилници.** *Съществува повишен риск от токов удар, ако тялото ви е заземено.*
- **Съхранявайте машините далеч от дъжд или влага.** *Попадането на вода в машината увеличава риска от токов удар.*
- **Не използвайте неправилно захранващия кабел за пренасяне, окачване или издърпване на щепсела на машината от контакта. Пазете захранващия кабел от топлина, масло, остри ръбове или движещи се части.** *Повредените или заплетени захранващи кабели увеличават риска от токов удар.*
- **Когато работите с машина на открито, използвайте само удължители, които са подходящи и за употреба на открито.** *Използването на удължител, подходящ за употреба на открито, намалява риска от токов удар.*
- **Ако работата с машината във влажна среда е неизбежна, използвайте прекъсвач за остатъчен ток.** *Използването на прекъсвач за остатъчен ток намалява риска от токов удар.*

1.1.3 Лична безопасност

- **Бъдете бдителни, внимавайте какво правите и бъдете разумни по време на работата с машината. Не използвайте машината, когато сте уморени или сте под въздействието на наркотици, алкохол или лекарства.** *Един момент невнимание при използването на машината може да доведе до сериозни наранявания.*
- **Носете лични предпазни средства и винаги защитни очила.** *Носенето на лични предпазни средства, като маска за прах, нехлъзгащи се предпазни обувки, предпазна каска или средства за защита на слуха, в зависимост от вида и начина на използване на машината, намалява риска от нараняване.*
- **Избягвайте случайно пускане на уреда. Уверете се, че машината е изключена, преди да я свържете към токозахранването и/или акумулаторната батерия, да я вземете в ръце или да я пренасяте.** *Ако държите пръста си върху превключвателя, когато носите машината, или*

свързвате машината към захранването, когато тя е включена, това може да доведе до злополуки.

- **Преди да включите машината, извадете регулиращите инструменти или гаечните ключове.** *Инструмент или гаечен ключ, който се намира във въртяща се част на машината, може да причини нараняване.*
- **Избягвайте ненормални позиции на тялото. Погрижете се за сигурен стоеж и по всяко време запазвайте равновесие.** *Това ще Ви помогне да контролирате машината по-добре в неочаквани ситуации.*
- **Носете подходящо облекло. Не носете свободни дрехи или бижута. Пазете косата и дрехите си далеч от движещите се части.** *Свободните дрехи, бижута или дълга коса могат да бъдат захванати от движещите се части.*
- **Ако е възможно да се монтира оборудване за извличане и събиране на прах, свържете го и го използвайте правилно.** *Използването на система за извличане на прах може да намали опасностите от прах.*
- **Не си създавайте фалшиво чувство за сигурност и не пренебрегвайте правилата за безопасност на машините, дори ако сте запознати с машината след многократна употреба.** *Невнимателните действия могат да доведат до сериозни наранявания за части от секундата.*

1.1.4 Използване и работа с електрическата машина

- **Не претоварвайте машината. Използвайте подходящата за работата си машина.** *С подходящата машина ще работите по-добре и по-безопасно в определения диапазон на мощност.*
- **Не използвайте машина, чийто превключвател е дефектен.** *Машина, която не може да бъде включена или изключена, е опасна и трябва да бъде ремонтирана.*
- **Изключете щепсела от контакта и/или извадете отделящата се акумулаторна батерия, преди да извършвате каквито и да било настройки на уреда, да смените части на машината или да я прибирате.** *Тази предпазна мярка предотвратява случайното стартиране на машината.*
- **Съхранявайте неизползваните машини далеч от достъпа на деца. Не позволявайте на лица, които не са запознати с машината или не са прочели тези инструкции, да я използват.** *Машините са опасни, когато се използват от неопитни лица.*
- **Полагайте грижи за машините и инструментите със сменяеми приставки. Проверете дали движещите се части работят правилно и не са заклещени, дали частите не са счупени или повредени по начин, който нарушава функцията на машината. Преди да използвате машината, ремонтирайте повредените части.** *Много злополуки се причиняват от лошо поддържани машини.*
- **Поддържайте режещите инструменти остри и чисти.** *Грижливо поддържаните режещи инструменти с остри режещи ръбове блокират по-рядко и се направляват по-лесно.*
- **Използвайте машината, частите, инструментите със сменяеми приставки и т.н. в съответствие с тези инструкции. Вземете предвид условията на труд и дейността, която ще се извършва.** *Използването на машините за приложения, различни от тези, за които са предназначени, може да доведе до опасни ситуации.*
- **Поддържайте дръжките и повърхностите за захващане сухи, чисти и без масла и мазнини.** *Хлъзгавите дръжки и повърхности за захващане не позволяват безопасна работа и контрол на машината в непредвидени ситуации.*

1.1.5 Използване и работа с машина, захранвана от акумулаторна батерия

- **Зареждайте акумулаторните батерии само със зарядни устройства, препоръчани от производителя.** *Ако зарядното устройство, което е подходящо за определен тип акумулаторни батерии, се използва с други акумулаторни батерии, съществува риск от пожар.*
- **Използвайте само определените за целта акумулаторни батерии в машините.** *Използването на други акумулаторни батерии може да доведе до нараняване и опасност от пожар.*

- **Съхранявайте неизползваната акумулаторна батерия далеч от кламери, монети, ключове, пирони, винтове или други малки метални предмети, които могат да причинят късо съединение.** *Късо съединение между контактите на батерията може да доведе до изгаряния или пожар.*
- **При неправилна употреба на акумулаторната батерия от нея може да изтече течност. Избягвайте контакт с течността. При случаен контакт с течността изплакнете с вода. Ако течността попадне в очите ви, потърсете допълнителна медицинска помощ.** *Изтичането на течност от акумулаторната батерия може да причини дразнене на кожата или изгаряния.*
- **Не използвайте повредена или променена акумулаторна батерия, както и повредена или променена машина.** *Повредени или променени батерии могат да не функционират правилно и да причинят пожар, експлозия или нараняване.*
- **Не излагайте акумулатора или машината на огън или прекомерни температури.** *Пожар или температури над 130 °C могат да предизвикат експлозия.*
- **Спазвайте всички инструкции за зареждане и никога не зареждайте акумулатора или машината с акумулатор извън температурния диапазон, посочен в ръководството за работа.** *Неправилното зареждане или зареждането извън одобрения температурен диапазон може да доведе до разрушаване на акумулаторната батерия и да увеличи риска от пожар.*

1.1.6 Обслужване

- **Ремонтът на Вашата машина може да се извършва само от квалифициран персонал и само с оригинални резервни части.** *Това ще гарантира, че машината ще остане безопасна.*
- **Никога не обслужвайте повредени акумулаторни батерии.** *Цялата поддръжка на батериите трябва да се извършва само от производителя или от оторизирани сервизни центрове.*

1.2 Указания за безопасност за тримери за трева и тримери за рязане в края на тревната площ

(a) **Не използвайте машината при лошо време, особено когато има гръмотевични бури.** Това намалява риска от удар от мълния.

(b) **Огледайте работната зона внимателно за диви животни.** Дивите животни може да бъдат наранени от работещата машина.

(c) **Огледайте внимателно работната зона и отстранете всички камъни, пръчки, тел, кости и други чужди тела.** Изхвърлените предмети може да причинят наранявания.

(d) **Винаги проверявайте дали режещият инструмент и режещият механизъм не са повредени, преди да използвате машините.** Повредените части увеличават риска от нараняване.

(e) **Преди употреба проверете захранващия кабел и всички удължители за признаци на повреда или стареене. Ако захранващият кабел се повреди или износи по време на работа, изключете машината и не докосвайте кабела, преди да извадите щепсела от контакта.** Повреден захранващ кабел или удължител може да доведе до токов удар, пожар и/или сериозни наранявания.

(f) **Защитните капаци не трябва да се демонтират или да се заобикалят. Защитните капаци трябва да бъдат монтирани и да функционират правилно!** Разхлабен, повреден или неработещ правилно защитен капак може да доведе до наранявания.

(g) **Поддържайте всички вентилационни отвори чисти от замърсявания.** Запушени вентилационни отвори и замърсявания може да причинят прегряване или опасност от пожар.

(h) **Носете предпазни средства за очите и слуха.** Подходящите лични предпазни средства намаляват нараняванията.

(i) **Когато работите с машината, винаги носете нехлъзгащи се защитни обувки. Никога не работете боси или с отворени сандали.** Това намалява риска от нараняване на крака при контакт с въртящия се режещ инструмент.

(j) **При работа с машината винаги носете защитно облекло, като например дълги панталони, които предпазват краката на потребителя.** Контактът с въртящия се режещ инструмент или корда води до наранявания.

(k) **Страничните наблюдатели трябва да стоят далеч, докато машината работи.** Изхвърлените предмети могат да причинят сериозни наранявания.

(l) **Не работете с машината на височина над нивото на кръста.** Това помага да се избегне неволен контакт с режещата корда и позволява по-добър контрол на машината в неочаквани ситуации.

(m) **Не работете с машината в мокра трева. Ходете, никога не бягайте.** Това намалява риска от подхлъзване и падане, което може да доведе до наранявания.

(n) **Не работете с машината по прекалено стръмни склонове.** Това намалява риска от загуба на контрол, подхлъзване и падане, което може да доведе до наранявания.

(o) **Уверете се, че имате стабилно положение, когато работите по склонове; винаги работете напречно на склона, никога нагоре или надолу и бъдете изключително внимателни, когато променяте посоката.** Това намалява риска от загуба на контрол, подхлъзване и падане, което може да доведе до наранявания.

(p) **Дръжте всички захранващи кабели и проводници далеч от зоната на рязане.** Захранващите кабели или проводници могат да бъдат скрити в живи плетове или храсти и по този начин случайно да бъдат отрязани или повредени от режещата корда или ножа.

(q) **По време на работа дръжте всички части на тялото далеч от въртящия се режещ инструмент или корда. Уверете се, че при отстраняване на заседнал материал машината вече не е свързана към източника на захранване.** Въртящият се режещ инструмент или корда могат да причинят сериозни наранявания.

(r) **Пренасяйте машината изключена и далеч от тялото си.** Правилното боравене с машината намалява вероятността от случаен контакт с въртящата се режеща корда или нож.

(s) **Използвайте резервни режещи глави, резервни пластмасови корди и режещи ножове само съгласно инструкциите на производителя.** Грешните резервни части могат да причинят загуба на контрол, счупване и нараняване.

(t) **Не замествайте пластмасови режещи корди или ножове с метални режещи корди или ножове.** Използването на неодобрени режещи инструменти може да доведе до наранявания.

1.3 Вибрационно натоварване

- **Опасност от вибрации**
  Действителната стойност на емисиите на вибрации по време на използването на устройството може да се отклони от посочената от производителя стойност. Следете следните фактори на въздействие преди или по време на употреба:
  - Използва ли се уредът по предназначение?
  - Реже ли се респ. обработва ли се материалът по правилния начин?
  - Намира ли се уредът е изправно състояние за употреба?
  - Режещият инструмент правилно ли е заточен респ. поставен ли е правилният режещ инструмент?
  - Монтирани ли са дръжките и евент. опционалните вибрационни дръжки и те свързани ли са стабилно с уреда?
- Експлоатирайте уреда само с необходимите за съответната работа обороти. Избягвайте максималните обороти, за да намалите шума и вибрациите.
- Поради неправилната употреба и поддръжка могат да се повишат шума и вибрациите на уреда. Това води до вреди за здравето. В този случай изключете уреда незабавно и го предайте за ремонт на оторизиран сервиз.
- Степента на натоварване от вибрация зависи от работата, която трябва да се извърши или от употребата на уреда. Преценете я и направете съответните паузи по време на работа. По този начин се намалява значително вибрационното натоварване по време на цялото работно време.
- Продължителната употреба на уреда излага потребителя на вибрации и може да причини проблеми в кръвообращението (”бели пръсти”). За да намалите този риск, носете ръкавици и поддържайте ръцете си топли. Ако бъде разпознат симптом на “белите пръсти”, незабавно потърсете лекарска помощ. Към тези симптоми принадлежат: загуба на чувствителност, изтръпване, сърбеж, болка, загуба на сила, промяна в цвета или състоянието на кожата.

Обикновено тези симптоми засягат пръстите, ръцете или пулса. При ниски температури рискът нараства.

- Правете по-дълги почивки по време на работния ден, за да се възстановите от шума и вибрациите. Планирайте работата си така, че използването на оборудване, което генерира силни вибрации, да се разпределя в продължение на няколко дни.
- Ако усетите дискомфорт или промяна в цвета на кожата на ръцете си, докато използвате уреда, спрете работа незабавно. Правете достатъчни паузи по време на работа. Без достатъчно паузи по време на работа може да възникне синдром на вибрация ръка-рамо.
- Намалете риска от излагане на вибрации. Поддържайте уреда в съответствие с инструкциите в ръководството за експлоатация.
- Ако уредът се използва често, свържете се с дистрибутора си, за да закупите анти вибрационни принадлежности (напр. дръжки).
- Избягвайте работа с уреда при температури под 10°C. В работен план определете как вибрационното натоварване може да бъде ограничено.

1.4 Шумово замърсяване

Определено шумово замърсяване чрез този уред не може да се избегне. Извършвайте шумните работи през допустимите и предназначените за това часове на деня. Ако е необходимо спазвайте часовете за почивка и ограничавайте продължителността на работата до най-необходимото. За Вашата лична защита и за предпазване на намиращите се наблизо хора трябва да носите защита на слуха.

1.5 Указания за безопасност във връзка с акумулаторната батерия и зарядното устройство

- Отстранете акумулаторната батерия от уреда преди зареждане.
- Поставете акумулаторната батерия в уреда с правилната полярност.
- Ако ще съхранявате уреда дълго време, извадете акумулаторната батерия от него.
- Не свързвайте накъсо клемите на уреда или на акумулаторната батерия.

Ръководства за работа

Съблюдавайте указанията за безопасност за акумулаторната батерията и зарядното устройство, които са в отделни ръководства за работа:

- Ръководство за работа 443998: акумулаторни батерии
- Ръководство за работа 443999: зарядни устройства

1.6 Указания за безопасност при обслужване

⚠ ПРЕДУПРЕЖДЕНИЕ! Опасност от електромагнитно поле. Този електроуред произвежда електромагнитно поле по време на работа. При определени обстоятелства това поле може да повлияе негативно на активните или пасивни медицински импланти.

- За да намалите риска от сериозно или фатално нараняване, ние препоръчваме лицата с медицински импланти да се консултират с лекаря си и производителя на медицинския имплант, преди работа с електроинструмента!

- Винаги управлявайте уреда с две ръце.
- Винаги дръжте ръцете и краката далеч от ножа, особено когато включвате двигателя.
- Изчакайте ножа да спре, след като изключите двигателя.
- Отстранявайте изрезките само когато двигателят и ножът са в покой.
- Не докосвайте ножа за кордата с ръка поради риск от порязвания.
- След изтегляне на нова корда винаги привеждайте уреда в нормално работно положение, преди да го включите.
- Не използвайте метална корда за рязане!
- Винаги поддържайте предпазния щит, ножа и двигателят чисти от остатъци от косене.
- Лицата, които не са запознати с уреда, трябва да се упражняват да боравят с него при изключен мотор.
- При работа на склон:
  - Никога не работете на гладък и хлъзгав хълм.
  - Косете винаги напречно на наклона, никога нагоре или надолу по наклона.
  - Винаги заставайте под режещото устройство.

- След контакт с чуждо тяло:
  - Изключете мотора.
  - Проверете уреда за повреди.

2 ОТНОСНО ИНСТРУКЦИЯТА ЗА ЕКСПЛОАТАЦИЯ

- Немската версия е оригиналната инструкция за експлоатация. Всички останали версии са преводи на оригиналната инструкция за експлоатация.
- Съхранявайте винаги тази инструкция за експлоатация по начин, по който да можете да я четете, когато се нуждаете от информация за този уред.
- Предавайте уреда на други лица само заедно с тази инструкция.
- Прочетете и съблюдавайте инструкциите за безопасност и предупредителните съвети в тази инструкция за експлоатация.

2.1 Символи на началната страница

Символ	Значение
	Непременно прочетете внимателно това ръководство за работа преди пускането в експлоатация. Това е условието за безопасна работа и безпроблемно боравене с уреда.
	Ръководство за работа
	Внимателно обслужвайте литиево-йонните акумулаторни батерии! По специално спазвайте предписанията за транспорт, съхранение и отстраняване като отпадък, описани в това ръководство за работа!
	Този продукт отговаря на приложимите европейски директиви и е преминал процедура за оценка на съответствието с тях.

2.2 Разяснения на условните обозначения и сигналните думи

⚠ ОПАСНОСТ! Обозначава непосредствено опасна ситуация, която - ако не бъде избегната - може да има като последствие смърт или тежко нараняване.

⚠ ПРЕДУПРЕЖДЕНИЕ! Обозначава потенциална опасна ситуация, която - ако не бъде избегната - би могла да доведе до смърт или тежко нараняване.

⚠ ВНИМАНИЕ! Обозначава потенциално опасна ситуация, която - ако не бъде избегната - може да има като следствие леко или умерено нараняване.

ВНИМАНИЕ! Обозначава ситуация, която - ако не се избегне - може да предизвика материални щети.

УКАЗАНИЕ Специални указания за по-добро разбиране и боравене.

3 ОПИСАНИЕ НА ПРОДУКТА

Това ръководство за експлоатация описва акумулаторен ръчен тример.

Могат да се използват всички акумулаторни батерии (Bxxx Li) и зарядни устройства (Cxxx Li) от продуктовата гама TWIN 18V/36V VOLT.

ВНИМАНИЕ! Опасност от повреда на уреда или акумулаторната батерия. Ако уредът се използва с неподходящи батерии, е възможно уредът и акумулаторните батерии да бъдат повредени.

- Използвайте уреда само с предписаните акумулаторни батерии.

УКАЗАНИЕ Допълнителна информация можете да намерите в ръководствата за работа на акумулаторните батерии и зарядните устройства от продуктовата гама TWIN 18V/36V VOLT.

3.1 Употреба по предназначение

С този тример за трева можете да косите трева, до която градинската косачка не може да достигне, например на малки тревни площи, под храсти, до дървета, по насипи, в краищата на тревните площи или по стени и ъгли на сгради.

Този уред е предназначен само за частна употреба. Всяка друга употреба както и непозволени реконструкции или внасяне на допълнителни елементи се счита за употреба не по предназначение, и води като последствие до отпадането на гаранцията, както и загубата на съответствието (обозначението CE) и отказа от отговорност на производителя за щети, причинени на потребителя или на трета страна.

3.2 Възможна предвидима неправилна употреба

Уредът не е предназначен за употреба като моторна коса, т.е. не е подходящ за косене на по-здрава зелена растителност, млади дървета и храсти.

Уредът не е проектиран за професионална употреба в открити паркове и спортни съоръжения, нито за употреба в селското и горско стопанство.

3.3 Остатъчни рискове

Дори когато оборудването се използва правилно, винаги има определен остатъчен риск, който не може да бъде изключен. Следните потенциални опасности могат да възникнат от типа и дизайна на уреда, в зависимост от приложението:

- Изхвърлянето на окосена трева, пръст и малки камъни.
- Вдишване на частици от окосена трева, ако не се носи дихателна защита.
- Порязвания при пресягане към въртящото се режещо устройство.

3.4 Защитни и предпазни устройства

⚠ ПРЕДУПРЕЖДЕНИЕ! Опасност от нараняване. Дефектните и изключени устройства за безопасност и защита могат да доведат до сериозни наранявания.

- Ремонтирайте дефектните предпазни и защитни устройства.
- Никога не премахвайте защитните и предпазните устройства.

3.4.1 Бутон за отключване

Бутонът за отключване отключва превключвателя за вкл./изкл. Това предотвратява случайно включване на уреда чрез просто натискане на превключвателя за вкл./изкл.

3.4.2 Предпазен щит

Предпазва потребителя от въртящата се режеща корда и изхвърлените предмети.

3.4.3 Предпазител

Предпазва растенията и други хора от въртящата се режеща корда. Освен това режещата корда е защитена от прекомерно износване при рязане до стени.

3.5 Символи по уреда

3.5.1 Знаци за безопасност

Символ	Значение
	Преди въвеждането в експлоатация прочетете ръководството за работа!
	Носете предпазни ръкавици!
	Носете предпазни обувки!
	Носете предпазни средства за очите и ушите!
	Не използвайте режещи или циркулярни дискове, а само режеща корда!
	Не излагайте уреда на дъжд!
	Особено внимание при използване!
	Опасност от изхвърляни предмети!
	Дръжте останалите хора далеч от опасната зона!

Символ	Значение
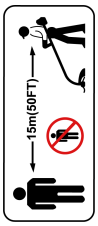	Разстоянието между уреда и страничните лица трябва да е минимум 15 м около потребителя.
	Извадете акумулаторната батерия, преди да извършвате каквато и да е настройка, почистване или поддръжка.

3.5.2 Знаци за обслужване

Символ	Значение
	Наклонете режещата глава на 90° за рязане в края на тревната площ: ■ Trimming: Подрязване на трева ■ Edging: Рязане в края на тревната площ
	Стрелка на корпуса над дръжката за водене: Горна граница за регулиране на дръжката за водене. Ако дръжката се премести по-нагоре, ръката ще се удари в дръжката за водене при демонтаж на батерията.
	Стрелка на корпуса под дръжката за водене: Долна граница за регулиране на дръжката за водене. Преместването ѝ по-надолу води до по-лошо управление на уреда.

3.6 Преглед на продукта (01)

№	Компонент
1	Горна ръкохватка
2	Бутон за отключване
3	Превключвател за вкл./изкл.
4	Държач на акумулаторната батерия
5	Дръжка за водене
6	Въртящо се копче на дръжката за водене
7	Корпус от няколко части
8	Превключвател Trimming/Edging за обръщане на режещата глава (0 – 90°)
9	Бутон за отключване за накланяне на режещата глава (0 – 45°, 5 нива)
10	Режеща глава с двигател
11	Предпазител за растения
12	Кордова глава
13	Нож за кордата
14	Предпазен щит
15*	Акумулаторна батерия*
16*	Зарядно устройство*
17**	Кука за окачване на стена**

**: В пълен комплект (артикулен номер 114146)*

***: Опция (артикулен номер 114184)*

3.6.1 Обръщаща се и накланяща се режеща глава

Тримерът за трева е оборудван с обръщаща се и накланяща се режеща глава:

- Обръщане между 0 и 90° за рязане в края на тревната площ
- Накланяне между 0 и 45° (5 нива) за адаптиране към ръста на потребителя и подрязване на труднодостъпни места

3.6.2 Биоразградима режеща корда

Режещата корда е изработена от биоразградима пластмаса и е сертифицирана от TÜV съгласно стандарта ISO 17556 „OK SOIL“. Това гарантира пълна биологична разградимост при естествени условия в рамките на 24 месеца.

3.7 Обхват на доставката

Към обхвата на доставката принадлежат посочените тук позиции. Проверете дали всички позиции са включени:

№	Компонент
1	Тример за трева

№	Компонент
2	Предпазен щит с 2 винта
3	Предпазител за растения
4	Дръжка за водене
5	Ръководство за работа
6*	Акумулаторна батерия*
7*	Зарядно устройство*

**: При единичния уред не са включени в обхвата на доставката, но са съставна част от пълния комплект.*

4 СГЛОБЯВАНЕ

⚠ ПРЕДУПРЕЖДЕНИЕ! Опасности поради непълен монтаж! Работата с непълно сглобен уред може да доведе до сериозни наранявания.

- Използвайте уреда само, когато е напълно сглобен!
- Поставете батерията в уреда, само след като е напълно сглобена!
- Преди включване проверете всички защитни и предпазни устройства, независимо дали са налични и функционират!

4.1 Сглобяване на корпуса от две части (02)

1. Разгънете корпуса от две части.
2. Сглобете делимия корпус, докато пружините щракнат на мястото си.

4.2 Монтаж на предпазния щит и предпазителя за растения (03)

Монтаж на предпазния щит

1. Поставете (03/a) предпазния щит (03/1) отзад върху режещата глава. Уверете се, че режещата корда е свободна.
2. Поставете (03/b) двата винта (03/2) и ги затегнете.

Поставяне на предпазителя за растения

1. Огънете предпазителя за растения (03/3).
2. Поставете (03/c) предпазителя за растения в отворите (03/4).

4.3 Закрепване на дръжката за водене (04)

1. Поставете (04/a) дръжката за водене (04/1) на корпуса (04/2).
2. Поставете (04/b) гайката (04/3) в дръжката за водене.
3. Поставете (04/c) винта с вътрящото се копче (04/4) през дръжката за водене в гайката.
4. Затегнете винта, за да закрепите дръжката за водене на място.

5 ПУСКАНЕ В ЕКСПЛОАТАЦИЯ

5.1 Отстраняване на транспортната защита от ножа за кордата

Отстранете транспортната защита от ножа за кордата преди първоначалното пускане в експлоатация.

5.2 Зареждане на батерията

Спазвайте температурния диапазон за зареждане, вижте техническите данни.

УКАЗАНИЕ За детайлна информация се отнесете към отделните ръководства за работа на акумулаторната батерия и зарядното устройство:

- Ръководство за работа 443998: акумулаторни батерии
- Ръководство за работа 443999: зарядни устройства

5.3 Поставяне и изваждане на акумулаторната батерия (05)

ВНИМАНИЕ! Опасност от увреждане на акумулаторната батерия. Ако след употреба батерията се остави в уреда, това може да доведе до повреда на акумулаторната батерия.

- Непосредствено след употреба, извадете батерията от уреда и я съхранете на място защитено от замръзване.
- Непосредствено преди започване на работа, поставете батерията в уреда.

Поставяне на акумулаторната батерия

1. Плъзнете акумулаторната батерия (05/1) в държача ѝ (05/2), така че да се фиксира (05/a).

Изваждане на акумулаторната батерия

1. Натиснете деблокиращия бутон (05/3) на акумулаторната батерия и го задръжте натиснат.
2. Извадете акумулаторната батерия (05/b).

6 УПРАВЛЕНИЕ

Винаги носете лични предпазни средства, когато използвате тример за трева или моторна коса:

- За тример за трева: Защитни средства за слуха, предпазни очила, стабилни обувки
- За моторната коса: Защитни средства за слуха, предпазни очила, стабилни обувки, ръкавици, предпазни обувки

⚠ ПРЕДУПРЕЖДЕНИЕ! Опасност от сериозни наранявания при повреди или необичайни работни състояния. Отделящите се по части на уреда могат да доведат до тежки наранявания. Спрете уреда/машината веднага и извадете акумулаторна батерия. След това проверете дали всички подвижни части са в пълен покой:

- След удар в твърд предмет: Проверете уреда/машината за повреди и извършете необходимите ремонти. Едва тогава включете отново уреда/машината и започнете работа.
- Ако уредът/машината вибрира необичайно: Незабавно проверете уреда/машината за повреди. Сменете или поправете повредените части. Потърсете разхлабени части и ги затегнете отново.

- Преди да включите уреда, проверете дали всички негови части са здраво завинтени.
- Фиксирайте режещите инструменти така, че да не могат да се освободят по време на работа.

6.1 Включване и изключване на уреда (06)

1. Заемете стабилно положение.
2. Дръжте уреда с две ръце. Не поставяйте режещата глава на земята.
3. Хванете горната дръжка (06/1) с едната ръка и дръжката за водене (06/2) с другата ръка.
4. Натиснете бутона за отключване (06/3).
5. Натиснете и задръжте превключвателя за включване/изключване (06/4). Уредът работи. Можете да освободите бутона за отключване.
6. Оставете тримера за трева да работи на празен ход за кратко. По този начин режещата корда се отрязва до правилната дължина.
7. Уредът се изключва, ако се освободи превключвателят за включване/изключване.

⚠ ПРЕДУПРЕЖДЕНИЕ! Опасност от порязване. След изключване главата с корда продължава да се върти още няколко секунди. При докосване съществува опасност от порязване.

- Изчакайте, докато главата с корда спре напълно.

6.2 Регулиране на дръжката за водене (07)

1. Разхлабете въртящото се копче (07/1).
2. Преместете дръжката за водене (07/2) нагоре (07/a) или надолу (07/b) до маркировката със стрелка (07/3).
3. Затегнете въртящото се копчето.

6.3 Удължаване на режещата корда по време на работа

Режещата корда се удължава автоматично при всяко стартиране. По този начин ново парче режеща корда се развива от кордовата глава, а използваният край на кордата се отрязва от ножа за корда.

6.4 Подрязване на трева – накланяне на режещата глава (08)

Чрез промяна на ъгъла на наклон подрязването може да се извършва и на труднодостъпни места, например под пейки, первази и т.н.

1. Натиснете и задръжте (08/a) бутона за отключване (08/1) на режещата глава (08/2).
2. Наклонете (08/b) режещата глава до желаното положение и я фиксирайте.
3. Пуснете бутона за отключване.

6.5 Рязане в края на тревната площ – обръщане на режещата глава (09)

Режещата глава може да се обръща за рязане в краищата на тревната площ.

1. Натиснете (09/a) превключвателя Trimming/Edging (09/1).
2. Обърнете (09/b) режещата глава (09/2) във вертикално положение, докато се фиксира.
3. Освободете превключвателя.

6.6 Проверка на състоянието на заряд на акумулаторната батерия

Индикаторът за състоянието на заряд се намира на акумулаторната батерия.

УКАЗАНИЕ За детайлна информация се отнесете към отделните ръководства за работа на акумулаторната батерия и зарядното устройство:

- Ръководство за работа 443998: акумулаторни батерии
- Ръководство за работа 443999: зарядни устройства

7 РАБОТНО ПОВЕДЕНИЕ И ТЕХНИКА НА РАБОТА (10 – 12)

- Включете уреда, преди да се приближите до тревата, която ще косите, и едва след това го спуснете, за да избегнете претоварване.
- Наклонете уреда леко напред (около 30°), за да косите с върха на режещата корда. Напредвайте (10/a) бавно.
- Завъртайте (10/b) уреда равномерно надясно и наляво, докато косите.
- Високата трева трябва да се коси на слоеве. Косете винаги отгоре надолу (11).
- Уредът работи най-добре при много висока скорост. Следователно не претоварвайте уреда чрез рязане на висока трева.
- При претоварване на уреда във висока трева кордата ще се блокира. Повдигнете уреда незабавно, за да натоварването върху него. В противен случай може да възникне трайна повреда на двигателя.
- Не косете с уреда директно срещу твърди препятствия (напр. стени), а отстрани. Това предпазва режещата корда (12).
- Дръжте уреда далеч от чувствителни растения. Обърнете предпазителя за растения в хоризонтално положение.

8 ПОДДРЪЖКА И ПОЧИСТВАНЕ

ПРЕДУПРЕЖДЕНИЕ! Опасност от наранявания вследствие срязване. Опасност от наранявания вследствие срязване при хващане на части с остри ръбове или движещи се части, както и на режещи инструменти.

- Винаги преди работи по поддръжката, обслужването и почистването изключвайте уреда. Изваждайте батерията.
- Винаги при работи по поддръжката, обслужването и почистването носете защитни ръкавици.

УКАЗАНИЕ Ремонтните работи могат да се извършват само от компетентни специализирани фирми или от нашите сервизни центрове.

- Не излагайте уреда на вода или влага. Не пръскайте с вода.
- След всяка употреба почиствайте корпуса и режещия нож с четка или кърпа. Не използвайте вода и/или агресивни почистващи препарати, съотв. разтворители – опасност от корозия и повреда на пластмасовите части.
- Почиствайте всички вентилационни отвори на уреда от замърсявания.
- След всяка употреба изваждайте акумулаторната батерия и проверявайте уреда за повреди.
- Не използвайте уреда, ако острието на ножа за корда липсва или е повредено.
- Винаги поддържайте предпазния щит, главата с корда и двигателя чисти от остатъци от косене.
- Проверявайте дали всички винтове са затегнати.
- Проверете електрическите контакти на уреда за корозия, ако е необходимо, почистете с фина телена четка и след това напръскайте с контактен спрей.

8.1 Смяна на кордовата глава (13)

Условие: Уредът трябва да бъде изключен и батерията трябва да бъде отстранена от него.

Резервна кордова глава: в комплект от 2. Номер на артикула: вижте техническите данни.

1. Натиснете (13/a) едновременно двата бутона за отключване (13/1) и свалете капака (13/2).
2. Извадете празната кордова глава (13/3).
3. Поставете (13/b) нова кордова глава (13/4).
4. Прокарайте режещата корда навън през отвора (13/5) на кордовата глава.
5. Поставете обратно капака и го натиснете, докато се фиксира на мястото си.
6. Поставете батерията в уреда.

9 ПОМОЩ ПРИ НЕИЗПРАВНОСТИ

⚠ ВНИМАНИЕ! Опасност от нараняване.
Остроръбести и движещи се части на уреда могат да доведат до наранявания.

- Винаги при работи по поддръжката, обслужването и почистването носете защитни ръкавици!

УКАЗАНИЕ При неизправности, които не са посочени в тази таблица или които не можете да отстраните самостоятелно, моля обърнете се към нашата компетентна клиентска служба.

Неизправност	Причина	Отстраняване
Режещата корда не се подава.	Кордовата глава е празна.	Сменете кордовата глава.
Двигателят не работи.	Акумулаторната батерия е празна.	Заредете акумулаторната батерия.
	Акумулаторната батерия липсва или не е поставена правилно.	Поставете правилно акумулаторната батерия.
	Захранването е прекъснато.	1. Извадете акумулаторната батерия. 2. Почистете щепсела на уреда.
	Защитният прекъсвач за двигателя е изключил двигателя поради претоварване.	Изчакайте, докато защитният прекъсвач за двигателя освободи двигателя.
Двигателят работи с прекъсвания.	Повреда на уреда	Свържете се със сервиз на производителя.
	Превключвателят за включване/изключване е повреден.	Свържете се със сервиз на производителя.
Двигателят работи, но режещата корда не се движи.	Повреда на уреда	Свържете се със сервиз на производителя.
Уредът вибрира необичайно.	Кордовата глава е замърсена.	Почистете кордовата глава, сменете я, ако е необходимо.
	Повреда на уреда	Свържете се със сервиз на производителя.
Продължителността на работа на акумулаторната батерия е забележимо по-малка.	Тревата е прекалено висока или прекалено влажна.	■ Косете тревата на по-голяма височина. ■ Оставете трева да изсъхне.
	Височината на косене е твърде ниска.	Косете тревата на по-голяма височина.
	Животът на акумулаторната батерия е изтекъл.	Заменете акумулаторната батерия. Използвайте само оригинални части от производителя.

Неизправност	Причина	Отстраняване
Акумулаторната батерия не се зарежда.	Контактите на акумулаторната батерия са замърсени.	Свържете се със сервиз на производителя.
	Акумулаторната батерия или зарядното устройство са дефектни.	Поръчайте резервни части. Свържете се със сервиз на производителя.
	Акумулаторната батерия е прекалено гореща.	Оставете акумулаторната батерия да се охлади.

10 СЪХРАНЕНИЕ

- След всяка употреба на уреда го почиствайте основно и поставяйте всички защитни капаци (ако са налични такива).
- Извършете необходимата поддръжка.
- Съхранявайте уреда на сухо, заключващо се място и извън обсега на деца.
- Закачете тримера за трева за дръжката. Това предотвратява ненужно натоварване на режещата глава.

Преди работни паузи, които продължават повече от 30 дни, извършете следните работи:

- Почистете основно уреда и го съхранявайте в сухо помещение.

10.1 Съхранение на акумулаторната батерия и зарядното устройство

УКАЗАНИЕ За детайлна информация се отнесете към отделните инструкции за употреба на акумулаторната батерия и зарядното устройство.

11 ТРАНСПОРТИРАНЕ

Вземете следните мерки преди транспортиране:

1. Изключете уреда.
2. Отстранете акумулаторната батерия от уреда.
3. Опаковайте акумулаторната батерия правилно (вижте по-долу).

Акумулаторна батерия "B160.6 Li" (артикулен № 114128)

УКАЗАНИЕ Номиналната енергия на акумулаторната батерия е по-малко от 100 Вт·ч! Затова спазвайте следните указания за транспортиране!

Съдържащата се литиево-йонна акумулаторна батерия попада под юрисдикцията на законодателството за опасни товари, но при все това може да се транспортира при опростени условия:

- Акумулаторната батерия може да се транспортира от частния потребител без допълнителни условия, стига да е пакетирана за търговия на дребно и транспортът да се извършва за лични цели.
- Професионалният потребител, който извършва транспорта във връзка с основната си професионална заетост (напр. доставки от и на строителни площадки или представяния), може също така да се възползва от тази опростена процедура.

И в двата гореописани случая трябва да се вземат задължителните предпазни мерки за предотвратяване на разпиляване на съдържанието. В други случаи е задължително спазването на предписанията на законодателството за опасни товари! При неспазване както изпращачът, така и транспортиращият са застрашени от значителни глоби.

Допълнителни съвети за превоз и експедиране

- Транспортирайте, съотв. изпращайте литиево-йонни акумулаторни батерии само в неповредено състояние!
- За транспорт на акумулаторни батерии използвайте само оригиналната картонена опаковка или подходяща картонена опаковка за опасни товари (не е задължително за акумулаторни батерии с номинална енергия по-малко от 100 Вт·ч).
- Залепете откритите контакти на акумулаторната батерия, за да предпазите от късо съединение.
- Вътре в опаковката, осигурете акумулаторната батерия от изместване, за да предотвратите увреждане на батерията.

- Обезпечете правилното обозначение и документация на пратката при транспортиране, респ. експедиране (напр. с куриерска служба или спедиция).
- Информирайте се предварително дали е възможен транспорт с избрания доставчик и обозначете пратката.

Препоръчваме ангажирането на специалист по опасни товари за подготовка на пратката. Спазвайте също и евентуалните допълнителни национални предписания.

12 ИЗХВЪРЛЯНЕ

Само за страни от ЕС:

Съгласно Европейска директива 2012/19/ЕС относно отпадъци от електрическо и електронно оборудване и утвърждаването ѝ от националното законодателство зарядни устройства, които не могат да се използват повече, трябва да се събират отделно и да бъдат предавани за оползотворяване на съдържащите се в тях суровини.

При неправилно изхвърляне старите електрически и електронни уреди поради възможното наличие на опасни вещества могат да окажат вредни влияния върху околната среда и човешкото здраве.

Указания относно немския Закон за електрически и електронни уреди



- Старите електрически и електронни уреди не принадлежат към домакинските отпадъци, а напротив налагат отделно събиране и изхвърляне!
- Старите батерии или акумулатори, които не са вградени в стария уред, трябва да се изваждат преди отдаване! Изхвърлянето им се регулира от закона за батериите.
- Притежателят, респективно ползвателят на електрически и електронни уреди е задължен по закон да ги предаде обратно след употребата им.
- Крайният потребител носи лична отговорност за изтриване на личните си данни от стария уред, който е за изхвърляне!

Символът на задраскания контейнер за смет означава, че електрическите и електронните уреди не трябва да се изхвърлят заедно с домакинските отпадъци.

Електрическите и електронните уреди могат да бъдат безплатно върнати на следните пунктове:

- Обществените служби за събиране на отпадъци - респ. пунктове за събиране (напр. комуналните площадки)
- Пунктовете за продажба на електроуреди (стационарни или онлайн), както и търговците са задължени да вземат обратно електроуреди или доброволно го предлагат.

Тези изявления важат само за уреди, които са продадени и инсталирани в държави от Европейския съюз и подлежат на юрисдикциите на Европейска Директива 2012/19/EU. В страни извън Европейския съюз може да важат различни от това постановления за изхвърляне на стари електроуреди и електроника.

13 ТЕХНИЧЕСКИ ДАННИ

Технически данни: вижте таблицата с технически данни в началото на това ръководство за работа.

** Забележки относно стойностите на вибрационните и шумовите емисии:*

- *Посочените общи стойности на вибрационните и шумовите емисии са измерени по стандартен метод на изпитване и могат да бъдат използвани за сравнение на една машина с друга.*
- *Посочените общи стойности на вибрационните и шумовите емисии могат да се използват и за първоначална оценка на експозицията (ниво на излагането на вибрации).*
- *Общите стойности на вибрационните и шумовите емисии може да се различават от посочените стойности по време на действителната употреба на машината в зависимост от начина, по който се използва тя.*
- *Спазвайте мерките за безопасност съгласно главата за безопасност. Опитайте се да намалите максимално експозицията на вибрации. Примерните мерки за намаляване на експозицията на вибрации включват носене на ръкавици при използване на машината и ограничаване на времето на работа. Вземете предвид всички части от работния цикъл (например времето, когато машината е изключена, и времето, когато е включена, но работи без натоварване).*

14 ПОДДРЪЖКА / СЕРВИЗ

За въпроси относно гаранцията, ремонта или смяната на части, моля, свържете се с най-близкия сервизен център на AL-KO. Ще го откриете в интернет на следния адрес:
www.alko-garden.com/service-contacts

За повече информация относно резервни части посетете:
www.alko-garden.com/spareparts

15 ИНФОРМАЦИЯ ЗА ДЕКЛАРАЦИЯТА ЗА СЪОТВЕТСТВИЕ

Декларацията за съответствие за всеки продукт може да бъде достъпна дигитално чрез QR код или линк, които са включени в таблицата с технически данни.

16 ГАРАНЦИЯ

Всякакви материални или производствени дефекти по уреда се отстраняват от нас през законовия давностен срок за претенции за недостатъци, по наш избор чрез ремонт или заместваща доставка. Давностният срок се определя съответно според законите на страната, където е продаден уредът.

Нашата гаранция важи само при:

- Спазване на тази инструкция за експлоатация
- Правилна употреба
- Използване на оригинални резервни части

Гаранцията става невалидна при:

- Опити за самоволни ремонти
- Самоволни технически изменения
- Употреба не по предназначение

От гаранцията се изключват:

- Щети по лаковото покритие, възникнали вследствие на нормално износване
- Бързо износващи се части, които на картата с резервните части са означени с рамка

  xxxxxx (x)

Гаранционният период започва да тече след покупката от страна на първия краен потребител. Определяща е датата на документа за покупка. Моля, обърнете се с тази декларация и оригиналния документ за покупка към вашия търговски представител или най-близкия център за обслужване на клиенти. Законовите претенции за дефекти от страна на купувача към продавача остават непроменени от тази декларация.

ПЕРЕВОД ОРИГИНАЛЬНОГО РУКОВОДСТВА ПО ЭКСПЛУАТАЦИИ

Оглавление

1 Указания по технике безопасности 322
1.1 Общие указания по технике безопасности для электрических машин 323
1.1.1 Безопасность на рабочем месте 323
1.1.2 Электрическая безопасность ... 323
1.1.3 Личная безопасность 323
1.1.4 Использование и обращение с электрической машиной 324
1.1.5 Использование и обращение с машиной, работающей от аккумулятора 324
1.1.6 Сервис 325
1.2 Указания по технике безопасности для газонокосилок-триммеров и газонокосилок-триммеров для обрезки краев газона 325
1.3 Вибрационная нагрузка 326
1.4 Акустическая нагрузка 327
1.5 Указания по технике безопасности для аккумулятора и зарядного устройства 327
1.6 Указания по технике безопасности во время эксплуатации 327

2 Информация о руководстве по эксплуатации 328
2.1 Символы на титульной странице ... 328
2.2 Условные обозначения и сигнальные слова 328

3 Описание продукта 328
3.1 Использование по назначению 328
3.2 Примеры неправильного использования 329
3.3 Остаточные риски 329
3.4 Предохранительные и защитные устройства 329
3.4.1 Кнопка деблокировки 329
3.4.2 Защитный щит 329
3.4.3 Защитный кожух 329
3.5 Символы на устройстве 329
3.5.1 Метки безопасности 329
3.5.2 Символы эксплуатации 330
3.6 Обзор продукта (01) 330
3.6.1 Наклонная режущая головка 330
3.6.2 Биоразлагаемая режущая леска 330
3.7 Комплект поставки 330

4 Установка 331
4.1 Сборка разъемного вала (02) 331
4.2 Монтаж защитного щита и кронштейна для защитной скобы для растений (03) 331
4.3 Крепление направляющей рукоятки (04) 331

5 Ввод в эксплуатацию 331
5.1 Снять с режущей головки защитную упаковку для защиты от повреждения при транспортировке 331
5.2 Зарядка аккумулятора 331
5.3 Вставка и извлечение аккумулятора (05) 331

6 Управление 332
6.1 Включение и выключение устройства (06) 332
6.2 Перемещение направляющей рукоятки (07) 332
6.3 Удлинение режущей лески во время эксплуатации 332
6.4 Обрезка травы – наклон режущей головки (08) 332
6.5 Обрезка краев газона – наклон режущей головки (09) 332
6.6 Проверка состояния заряда аккумулятора 333

7 Рабочее поведение и способ работы (10 – 12) 333

8 Техобслуживание и уход 333
8.1 Замена шпульки с режущей леской (13) 333

9 Устранение неисправностей 334

10 Хранение 335

10.1 Хранение аккумулятора и зарядного устройства 335

11 Транспортировка 335

12 Утилизация 336

13 Технические характеристики 336

14 Сервисное обслуживание 337

15 Информация о декларации соответствия 337

16 Гарантия 337

1 УКАЗАНИЯ ПО ТЕХНИКЕ БЕЗОПАСНОСТИ

Только для стран Евразийского экономического союза (Таможенного союза)

В состав эксплуатационных документов, предусмотренных изготовителем для продукции, могут входить настоящее руководство по эксплуатации, а также приложения.

Информация о подтверждении соответствия содержится в приложении.

Информация о стране происхождения указана на корпусе изделия и в приложении.

Дата изготовления указана на последней странице обложки Руководства.

Контактная информация относительно импортера содержится на упаковке.

Срок службы изделия

Срок службы изделия составляет 7 лет. Не рекомендуется к эксплуатации по истечении 5 лет хранения с даты изготовления без предварительной проверки (дату изготовления см. на этикетке).

Указанный срок службы действителен при соблюдении потребителем требований настоящего руководства.

Перечень критических отказов

- не использовать при сильном искрении
- не использовать при появлении сильной вибрации
- не использовать с перебитым или оголённым электрическим кабелем
- не использовать при появлении дыма непосредственно из корпуса изделия

Возможные ошибочные действия персонала

- не использовать с поврежденной рукояткой или поврежденным защитным кожухом
- не использовать на открытом пространстве во время дождя
- не включать при попадании воды в корпус

Критерии предельных состояний

- перетёрт или повреждён электрический кабель
- поврежден корпус изделия

Тип и периодичность технического обслуживания

- Рекомендуется очистить инструмент от пыли после каждого использования.

Хранение

- необходимо хранить в сухом месте
- необходимо хранить вдали от источников повышенных температур и воздействия солнечных лучей
- при хранении необходимо избегать резкого перепада температур
- хранение без упаковки не допускается
- подробные требования к условиям хранения смотрите в ГОСТ 15150-69 (Условие 1)
- Хранить в упаковке предприятия – изготовителя в складских помещениях при температуре окружающей среды от +5 до +40 °С. Относительная влажность воздуха не должна превышать 80 %.

Транспортировка

- категорически не допускается падение и любые механические воздействия на упаковку при транспортировке
- при разгрузке/погрузке не допускается использование любого вида техники, работающей по принципу зажима упаковки
- подробные требования к условиям транспортировки смотрите в ГОСТ 15150-69 (Условие 5)
- Транспортировать при температуре окружающей среды от −50 °С до +50 °С. Относительная влажность воздуха не должна превышать 100 %.

1.1 Общие указания по технике безопасности для электрических машин

⚠ ПРЕДУПРЕЖДЕНИЕ! Ознакомьтесь со всеми указаниями по технике безопасности, инструкциями, иллюстрациями и техническими характеристиками, которые входят в комплект поставки этой машины. *Несоблюдение указаний по технике безопасности и инструкций может привести к удару электрическим током, пожару и (или) серьезным травмам.*

- **Сохраните все указания по технике безопасности и инструкции для дальнейшего использования.**

Используемое в указаниях по технике безопасности обозначение «машина» относится к машинам, работающим от сети (с сетевым кабелем), или к машинам, работающим от аккумулятора (без сетевого кабеля).

1.1.1 Безопасность на рабочем месте

- **Рабочее место должно быть чистым и хорошо освещенным.** *Беспорядок на рабочем месте или неосвещенные участки могут привести к несчастным случаям.*
- **Не работайте с машиной во взрывоопасной среде, в которой имеются горючие жидкости, газы или пыль.** *Машины производят искру, от которой может воспламениться пыль или пары.*
- **Во время использования машины не подпускайте к себе детей и других людей.** *Если вы отвлечетесь, можете потерять контроль над машиной.*

1.1.2 Электрическая безопасность

- **Соединительный штекер машины должен подходить к розетке. Штепсель нельзя модифицировать. В машинах с защитным заземлением нельзя использовать переходные штепселя.** *Немодифицированные штепселя и подходящие розетки уменьшают риск удара электрическим током.*
- **Избегайте физического контакта с заземленными поверхностями труб, систем отопления, плит и холодильников.** *Если ваше тело заземлено, существует повышенный риск удара электрическим током.*
- **Не подвергайте машины воздействию дождя или сырости.** *Проникновение воды в машину повышает риск удара электрическим током.*
- **Запрещается использовать соединительный кабель не по назначению, чтобы нести, вешать машину или чтобы вытянуть штепсель из розетки. Держите соединительный кабель подальше от источников жары, масла, острых краев или двигающихся частей устройства.** *Поврежденные или запутанные соединительные кабеля повышают риск удара электрическим током.*
- **Если вы работаете с машиной под открытым небом, используйте только такие удлинительные кабеля, которые подходят также для использования на улице.** *Использование удлинительного кабеля, который предназначен для улицы, уменьшает риск удара электрическим током.*
- **Для работы машины во влажной среде используйте устройство дифференциальной защиты.** *Использование устройства дифференциальной защиты уменьшает риск удара электрическим током.*

1.1.3 Личная безопасность

- **При работе с машиной следует проявлять внимательность и подходить к выполнению работ с четким пониманием целесообразности действий. Не допускается использование машины в состоянии усталости, под действием алкоголя, наркотических или лекарственных препаратов.** *Кратковременное отсутствие внимательности при использовании машины может стать причиной серьезных травм.*
- **Используйте средства индивидуальной защиты и обязательно носите защитные очки.** *В зависимости от типа и условий применения машины использование таких средств индивидуальной защиты, как респиратор, нескользящая защитная обувь, защитная каска или беруши, существенно снижает риск получения травмы.*
- **Избегайте случайного включения. Необходимо убедиться в том, что машина выключена, прежде чем подключать ее к источнику питания и/или аккумулятору, брать в руки или переносить.** *Нельзя переносить машину, держа палец на переключателе, или подключать вклю-*

ченной к сети. Это может стать причиной несчастного случая.

- **Прежде чем включить машину, удалите установочные инструменты или гаечные ключи.** *Попадание инструмента или ключа в движущуюся часть машины может привести к повреждениям.*
- **Избегайте неудобного положения тела. Необходимо выбрать устойчивое положение, которое в любой момент позволит сохранить равновесие.** *Это поможет лучше контролировать положение машины в непредвиденных ситуациях.*
- **Надевайте подходящую одежду. Не следует надевать просторную одежду или украшения. Держите волосы и одежду вдали от движущихся частей.** *Просторная одежда, украшения и длинные волосы могут попасть в движущиеся части.*
- **Если предусмотрена установка устройств для отсасывания и удержания пыли, удостоверьтесь, что они подсоединены и правильно используются.** *Отсасывание пыли может уменьшать опасность воздействия пыли.*
- **Не считайте себя в мнимой безопасности и не игнорируйте правила безопасности для машин, даже если вы знакомы с машиной после ее многократного использования.** *Небрежное обращение может привести к серьезным травмам в течение нескольких секунд.*

1.1.4 Использование и обращение с электрической машиной

- **Не перегружайте машину. Используйте для работы подходящую машину.** *С подходящей машиной вы сможете работать лучше и увереннее в указанном диапазоне мощности.*
- **Не допускается использование машины с поврежденным переключателем.** *Машина, которую нельзя включить или выключить, опасна и требует ремонта.*
- **Прежде чем настраивать устройство, менять запчасти или поместить машину на хранение, вытяните штепсель из розетки и (или) извлеките аккумулятор.** *Эта мера предосторожности позволит не допустить случайного включения машины.*
- **Храните неиспользуемые машины в недоступном для детей месте. Не позволяйте использовать машину лицам, которые не знакомы с ней или не прочитали эти инструкции.** *Машины опасны, если их используют неопытные люди.*
- **Тщательно заботьтесь о машинах и насадках. Контролируйте, безупречно ли функционируют подвижные части, не прижаты, не сломаны и не повреждены ли они до такой степени, что машина хуже функционирует. Перед использованием машины поврежденные части должны быть отремонтированы.** *Много несчастных случаев происходит по причине плохого ухода за машинами.*
- **Сохраняйте режущие инструменты острыми и держите их в чистоте.** *Тщательно ухоженные режущие инструменты с острыми режущими краями меньше застревают и ими легче пользоваться.*
- **Используйте машину, насадки и т. д. в соответствии с данными инструкциями. Учитывайте условия труда и специфику работы.** *Использование машин для целей, для которых они не предусмотрены, может привести к опасным ситуациям.*
- **Следите, чтобы ручки и поверхности ручки были сухими и чистыми, без малейших следов масла или смазки.** *Скользкие ручки и поверхности ручки не позволяют обеспечить безопасную эксплуатацию и контроль машин в непредвиденных ситуациях.*

1.1.5 Использование и обращение с машиной, работающей от аккумулятора

- **Заряжать аккумуляторы разрешается только в зарядных устройствах, которые рекомендованы производителем.** *Если зарядное устройство, которое подходит для определенного вида аккумуляторов, используется с другими аккумуляторами, существует опасность пожара.*
- **Используйте в машинах только предусмотренные для этого аккумуляторы.** *Использование других аккумуляторов может привести к травмам и опасности пожара.*
- **Держать неиспользуемые аккумуляторы подальше от скрепок, монет, ключей, гвоздей, винтов и других мелких металлических предметов, которые мо-**

гут вызывать замыкание контактов. *Короткое замыкание между аккумуляторными контактами может вызвать возгорания или пожар.*

- **При неправильном использовании из аккумулятора может вытекать жидкость. Избегать контакта с ними. При случайном контакте смыть ее водой. Если жидкость попала в глаза, обратиться за медицинской помощью.** *Вытекшая аккумуляторная жидкость может вызвать раздражение кожи или ожоги.*
- **Запрещается использовать поврежденный или модифицированный аккумулятор или машину.** *Поврежденные или модифицированные аккумуляторы могут вести себя непредсказуемо и вызывать пожар, взрыв или опасность травмирования.*
- **Держать аккумулятор или машину вдали от огня или высоких температур.** *Огонь или температура выше 130 °C могут вызвать взрыв.*
- **Следуйте инструкциям по зарядке и ни в коем случае не заряжайте аккумулятор или машину, работающую от аккумулятора, вне диапазона температур, указанного в руководстве по эксплуатации.** *Неправильная зарядка или зарядка вне утвержденного диапазона температур могут привести к разрушению аккумулятора и повышению пожароопасности.*

1.1.6 Сервис

- **Ремонтировать машину должен только квалифицированный специалист, используя оригинальные запасные части.** *Таким образом обеспечивается сохранение надежности машины.*
- **Ни в коем случае не выполняйте обслуживание разрушенных аккумуляторов.** *Обслуживание аккумуляторов должно осуществляться только производителем или его сервисной службой.*

1.2 Указания по технике безопасности для газонокосилок-триммеров и газонокосилок-триммеров для обрезки краев газона

(a) **Запрещается использовать машину при плохой погоде, в особенности в случае грозы.** Это снижает опасность поражения молнией.

(b) **Тщательно проверьте рабочий участок на предмет диких животных.** Работающая машина может причинить травмы диким животным.

(c) **Тщательно проверьте рабочий участок и уберите все камни, палки, проволоку, кости и другие посторонние предметы.** Их куски, вылетающие при кошении, могут стать причиной травм.

(d) **Перед использованием машин всегда проверять режущий инструмент или режущий узел на отсутствие повреждений.** Поврежденные части повышают риск травм.

(e) **Перед использованием проверять сетевой провод и удлинительные провода на предмет признаков повреждений или старения. В случае повреждения или износа сетевого провода во время эксплуатации, выключите машину и не прикасайтесь к кабелю, пока не вытащите сетевой штепсель из розетки.** Поврежденные сетевые или удлинительные кабели могут привести к поражению электрическим током, пожару и/или серьезным травмам.

(f) **Запрещается демонтировать или перемыкать защитные кожухи. Защитные кожухи должны быть установлены и работоспособны!** Ослабленный, поврежденный или неисправный защитный кожух может привести к травме.

(g) **Следить, чтобы во всех вентиляционных отверстиях не было грязи.** Засоренные вентиляционные отверстия и загрязнения могут привести к перегреву или пожару.

(h) **Носите защитные очки и беруши.** Соответствующие средства индивидуальной защиты уменьшают травмы.

(i) **При эксплуатации машины всегда носите нескользкую защитную обувь. Категорически запрещается работать босиком или в открытых сандалиях.** Это позволяет уменьшить опасность травм ног при контакте с вращающимся режущим инструментом.

(j) **Всегда носите защитную одежду, такую как длинные брюки, которые защищают ноги оператора при работе с машиной.** Контакт с вращающимся режущим инструментом или режущей леской может привести к травме.

(k) **Не подпускайте окружающих во время эксплуатации машины.** Выброшенные части могут стать причиной серьезных травм.

(l) **Запрещается эксплуатировать машину на высоте пояса.** Это позволяет избежать случайного контакта с режущей леской и обеспечивает улучшенный контроль над машиной в неожиданных ситуациях.

(m) **Запрещается использовать машину во влажной траве. Следует идти, бегать запрещается.** Это снижает опасность поскальзывания и падения, что может привести к травмам.

(n) **Запрещается эксплуатировать машину на слишком крутых склонах.** Это позволяет уменьшить риск потерять контроль, поскользнуться и упасть, что может привести к травмам.

(o) **При работе на склонах следите за устойчивостью положения; всегда работайте перпендикулярно склону; работать вверх или вниз категорически запрещается; при изменении направления работы необходимо соблюдать особую осторожность.** Это позволяет уменьшить риск потерять контроль, поскользнуться и упасть, что может привести к травмам.

(p) **Держите все шнуры питания подальше от места резки.** Шнуры питания могут находиться в живой изгороди или кустах и их может случайно порезать или повредить режущая леска или нож.

(q) **При работе все части тела должны находиться на удалении от вращающегося режущего инструмента или режущей лески. При удалении застрявшего материала убедитесь, что машина отключена от блока питания.** Вращающийся режущий инструмент или режущая леска могут привести к серьезным травмам.

(r) **Переносите машину в выключенном состоянии, отвернув ее от своего тела.** Надлежащее обращение с машиной уменьшает вероятность случайного контакта с вращающимися режущей леской или ножом.

(s) **Используйте только запасные режущие головки, пластиковые запасные лески и нож, соответствующие требованиям изготовителя.** Неправильные запасные части могут привести к потере контроля, поломке и получения травм.

(t) **Запрещается заменять пластиковые режущие лести или ножи металлическими.** Использование несанкционированных режущих инструментов может привести к травмам.

1.3 Вибрационная нагрузка

- **Опасность вибрации**
  Фактическое значение вибрационной эмиссии при использовании устройства может отличаться от заявленного производителем значения. Наблюдайте следующие факторы воздействия до или во время использования:
  - Используется ли устройство по назначению?
  - Материал разрезан или обработан правильно?
  - Находится ли устройство в хорошем рабочем состоянии?
  - Правильно ли заострен или установлен режущий инструмент?
  - Установлены ли кронштейны и, если требуется, дополнительные вибрационными ручки, и плотно ли они соединены с устройством?
- Эксплуатируйте устройство только с частотой вращения двигателя, необходимой для отдельной работы. Избегайте максимальной частоты вращения, чтобы снизить уровень шума и вибрации.
- Из-за неправильного использования и технического обслуживания шум и вибрация устройства могут повыситься. Это наносит вред здоровью человека. В таких случаях немедленно выключайте устройство и обратитесь за его ремонтом в авторизованный сервисный центр.
- Степень вибрационного напряжения зависит от выполняемой работы или использования устройства. Оцените и установите соответствующие перерывы в работе. В результате вибрационная нагрузка в течение всего рабочего времени будет значительно снижена.
- Длительная эксплуатация устройства подвергает оператора вибрации и может вызвать проблемы с кровообращением (симптом «белого пальца»). Чтобы уменьшить этот риск, носите перчатки и держите руки в тепле. В случае обнаружения симптома «белого пальца» немедленно обратитесь к врачу. Эти симптомы включают в себя: онемение, потерю чувствительности, покалывание, зуд, боль, слабость, изменение цвета или состояния кожи. Обычно эти

симптомы влияют на пальцы, руки или пульс. При низких температурах риск возрастает.

- Делайте во время рабочего дня длительные перерывы, чтобы отдохнуть от шума и вибраций. Планируйте свою работу таким образом, чтобы разделить эксплуатация устройств, которые создают сильные вибрации, на несколько дней.
- Если вы почувствуете дискомфорт или дисхромию кожи при использовании устройства в руках, немедленно прекратите работу. Установите достаточные перерывы в работе. Работа без достаточных перерывов может привести к местной вибрационной болезни.
- Минимизируйте риск воздействия вибрации. Выполняйте обслуживание прибора в соответствии с инструкциями в руководстве по эксплуатации.
- Если оборудование используется часто, обратитесь к дилеру, чтобы приобрести антивибрационные аксессуары (например, ручки).
- Избегайте работы с прибором при температуре ниже 10 °C. В плане работы определите, как можно ограничить вибрационную нагрузку.

1.4 Акустическая нагрузка

Некоторая акустическая нагрузка, вызванная этим устройством, неизбежна. Выполняйте шумные работы в установленные и определенные сроки. При необходимости следует учитывать указания относительно «тихих часов» и ограничивать продолжительность работы наиболее необходимым. Для обеспечения личной защиты и защиты лиц, находящихся поблизости, необходимо носить беруши.

1.5 Указания по технике безопасности для аккумулятора и зарядного устройства

- Перед зарядкой извлеките аккумулятор из прибора.
- Вставляйте аккумулятор в прибор с соблюдением полярности.
- Извлекайте аккумулятор из прибора, если он будет храниться длительное время.
- Не допускайте короткого замыкания клемм прибора или аккумулятора.

Руководства по эксплуатации

Соблюдайте меры безопасности, указанные в отдельных руководствах по эксплуатации на аккумулятор и зарядное устройство:

- Руководство по эксплуатации 443998: аккумуляторы
- Руководство по эксплуатации 443999: зарядные устройства

1.6 Указания по технике безопасности во время эксплуатации

⚠ ПРЕДУПРЕЖДЕНИЕ! Опасность из-за электромагнитного поля. Во время работы электроинструмента вокруг него образуется электромагнитное поле. При определенных обстоятельствах это поле может вредить работе активных или пассивных медицинских имплантатов.

- Чтобы уменьшить опасность получения серьезных или смертельных травм, перед использованием электроинструмента лицам с медицинскими имплантатами мы рекомендуем проконсультироваться с врачом или производителем медицинского имплантата.

- Всегда управляйте устройством двумя руками.
- Когда включаете мотор, держите руки и ноги подальше от режущих деталей.
- После выключения двигателя следует дождаться прекращения вращения режущего элемента.
- Остатки срезанной травы можно удалять только после полной остановки двигателя и прекращения вращения режущего элемента.
- Во избежание резаных ран запрещается дотрагиваться до ножа для обрезки лески голыми руками.
- После вытягивания новой порции новой лески устройство можно включать, только если оно находится в нормальном рабочем положении.
- Запрещается использовать металлическую режущую леску!
- Защитный щит, режущий элемент и двигатель должны всегда быть очищены от остатков скошенной травы.
- Лица, не знакомые с работой триммера, должны сначала научиться обращаться с устройством при выключенном двигателе.

- При работе на склоне:
  - Никогда не работайте на гладком, скользком холме или склоне.
  - Нужно всегда косить поперек склона, ни в коем случае не вверх и вниз по склону.
  - Всегда следует стоять ниже режущего устройства.
- После контакта с посторонним предметом:
  - Выключить двигатель.
  - Проверьте устройство на повреждения.

2 ИНФОРМАЦИЯ О РУКОВОДСТВЕ ПО ЭКСПЛУАТАЦИИ

- Немецкая версия содержит оригинальное руководство по эксплуатации. Все остальные языковые версии — это переводы оригинального руководства по эксплуатации.
- Всегда держите это руководство по эксплуатации под рукой, чтобы прочитать его, если вам потребуется информация об устройстве.
- Передавайте устройство другим лицам только вместе с этим руководством по эксплуатации.
- Прочтите и соблюдайте указания по технике безопасности и предупреждения, приведенные в данном руководстве по эксплуатации.

2.1 Символы на титульной странице

Символ	Значение
	Обязательно прочитайте данное руководство по эксплуатации перед вводом в эксплуатацию. Это необходимо для безопасной работы и безотказного использования устройства.
	Руководство по эксплуатации
	Осторожно обращайтесь с литиево-ионными аккумуляторами! В частности, соблюдайте указания по транспортировке, хранению и утилизации в данном руководстве по эксплуатации!
CE	Данное изделие соответствует применимым европейским директивам, и была проведена процедура оценки соответствия этим директивам.

2.2 Условные обозначения и сигнальные слова

⚠ ОПАСНОСТЬ! Указывает на опасную ситуацию, которая, если ее не избежать, приводит к смерти или серьезным травмам.

⚠ ПРЕДУПРЕЖДЕНИЕ! Указывает на потенциально опасную ситуацию, которая, если ее не избежать, может привести к смерти или серьезным травмам.

⚠ ОСТОРОЖНО! Указывает на потенциально опасную ситуацию, которая, если ее не избежать, может привести травмам легкой и средней тяжести.

ВНИМАНИЕ! Указывает на ситуацию, которая, если ее не избежать, может привести к имущественному ущербу.

ПРИМЕЧАНИЕ Специальные указания для облегчения понимания и эксплуатации.

3 ОПИСАНИЕ ПРОДУКТА

В этом руководстве по эксплуатации описывается ручной триммер для газона, работающий от аккумулятора.

Разрешается использовать все аккумуляторы (Bxxx Li) и зарядные устройства (Cxxx Li) типа TWIN 18V/36V VOLT DO MORE.

ВНИМАНИЕ! Опасность повреждения устройства и аккумулятора. Если устройство работает с неподходящими аккумуляторами, то устройство и аккумуляторы могут быть повреждены.

- Устройство работает только с предназначенными для этого аккумуляторами.

ПРИМЕЧАНИЕ Для получения дополнительной информации см. руководства по эксплуатации аккумулятора и зарядного устройства типа TWIN 18V/36V VOLT DO MORE.

3.1 Использование по назначению

С помощью этого триммера для газона можно косить траву в недоступных для газонокосилки

местах, например, на небольших газонах, под кустами, у деревьев, на склонах, по краю газона или у стен и по углам здания.

Это устройство предназначено для частного использования. Любое другое использование, а также несанкционированные модификации или дополнения рассматриваются как ненадлежащее использование и приводят к признанию недействительной гарантии, а также к потере соответствия и отказу от любой ответственности за ущерб пользователю или третьим лицам со стороны производителя.

3.2 Примеры неправильного использования

Устройство не предназначено для использования в качестве мотокосы, т. е. не предназначено для кошения более толстых зеленых растений, молодого подлеска и кустарников.

Устройство не предназначено для коммерческого использования в общественных парках, на спортивных площадках, в сельском и лесном хозяйствах.

3.3 Остаточные риски

Даже если устройство используется надлежащим образом, всегда существует определенный остаточный риск, который не может быть исключен. Возможны следующие потенциальные опасности на основе типа и конструкции устройства в зависимости от использования:

- Отбрасывание срезанного материала, земли и небольших камней.
- Вдыхание частиц срезанного материала при отсутствии респиратора.
- Порезы при попадании руки во вращающееся режущее устройство.

3.4 Предохранительные и защитные устройства

⚠ ПРЕДУПРЕЖДЕНИЕ! Опасность травмирования. Неисправность или бездействие предохранительных и защитных устройств могут стать причиной травм.

- Неисправные предохранительные и защитные устройства подлежат ремонту.
- Никогда не выводите из строя предохранительные и защитные устройства.

3.4.1 Кнопка деблокировки

Кнопка деблокировки деблокирует выключатель. Это предотвращает случайное включение устройства простым нажатием выключателя.

3.4.2 Защитный щит

Защищает пользователя от контакта с вращающимся режущим элементом и предметов, которые могут быть отброшены вращающимся режущим элементом.

3.4.3 Защитный кожух

Защищает растения и людей от контакта с вращающимся режущим элементом. Кроме того, при подрезании травы возле стены защищает режущий элемент от чрезмерного износа.

3.5 Символы на устройстве

3.5.1 Метки безопасности

Символ	Значение
	Перед вводом в эксплуатацию прочитать руководство по эксплуатации!
	Носите защитные перчатки!
	Носите безопасную обувь!
	Следует носить защитные очки и беруши!
	Запрещается использовать нож и круговые пилы, разрешается использовать только режущую леску!
	Запрещается подвергать устройство воздействию дождя!
	Соблюдайте особую осторожность при использовании устройства!
	Опасность отбрасывания посторонних предметов!

Символ	Значение
	Выведите посторонних лиц из опасной зоны!
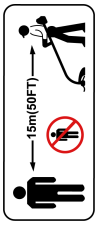	Безопасное расстояние от устройства до людей, находящихся поблизости, должно составлять минимум 15 м.
	Следует вынимать аккумулятор перед выполнением любых работ по регулировке, очистке или техническому обслуживанию устройства.

3.5.2 Символы эксплуатации

Символ	Значение
	Наклоните режущую головку на 90°, чтобы срезать край газона: ■ Trimming: обрезка травы ■ Edging: обрезка краев газона
	Стрелка на валу над направляющей рукояткой: верхний предел для перемещения направляющей рукоятки. Если рукоятку перемещать дальше вверх, она ударяется о направляющую рукоятку при извлечении аккумулятора.
	Стрелка на валу под направляющей рукояткой: нижний предел для перемещения направляющей рукоятки. Дальнейшее движение вниз приведет к ухудшению обращения с устройством.

3.6 Обзор продукта (01)

Номер	Компонент
1	Верхняя ручка
2	Кнопка деблокировки
3	Выключатель
4	Держатель аккумулятора
5	Направляющая рукоятка
6	Поворотный регулятор на направляющей рукоятке
7	Съемный вал
8	Переключатель Trimming/Edging для наклона режущей головки (0–90°)
9	Кнопка деблокировки наклона режущей головки (0–45°, 5-ступенчатая)
10	Режущая головка с мотором
11	Защитная скоба для растений
12	Шпулька с леской
13	Лескообрезчик
14	Защитный щит
15*	Аккумулятор*
16*	Зарядное устройство*
17**	Настенный подвесной крюк **

**: в комплекте (арт. № 114146)*

***: дополнительно (арт. № 114184)*

3.6.1 Наклонная режущая головка

Газонокосилка-триммер оснащена наклонной режущей головкой:

- наклон от 0 до 90° для резки краев газона
- Наклон от 0 до 45° (5-ступенчатый) для подгонки по высоте и резки в труднодоступных местах

3.6.2 Биоразлагаемая режущая леска

Режущая леска изготовлена из биоразлагаемого пластика и сертифицирована TÜV в соответствии со стандартом ISO 17556 OK SOIL. Это обеспечивает полную биоразлагаемость в естественных условиях в течение 24 месяцев.

3.7 Комплект поставки

Комплект поставки включает в себя перечисленные позиции. Убедитесь, что включены все позиции:

Номер	Компонент
1	Газонокосилка-триммер
2	Защитный щит с 2 болтами

Номер	Компонент
3	Защитная скоба для растений
4	Направляющая рукоятка
5	Руководство по эксплуатации
6*	Аккумулятор*
7*	Зарядное устройство*

**: не входит в комплект поставки комплектного устройства, однако компоненты поставляются в комплекте.*

Дата производства

Дата производства изделия указана на заводской табличке. Дата производства соответствует первым четырем цифрам серийного номера XYZZ- AAAAAA.

- X: год производства
- Y: месяц производства (A = январь)
- ZZ: день производства

4 УСТАНОВКА

⚠ ПРЕДУПРЕЖДЕНИЕ! Опасность из-за неполного монтажа! Эксплуатация неполного устройства может привести к серьезным травмам.

- Используйте устройство только в полностью собранном состоянии!
- Вставляйте аккумулятор только в полностью собранное устройство!

4.1 Сборка разъемного вала (02)

1. Разверните разъемный вал.
2. Плотно соединяйте две части разъемного вала, пока пружины не защелкнутся на месте.

4.2 Монтаж защитного щита и кронштейна для защитной скобы для растений (03)

Монтаж защитного щита

1. Вставьте (03/a) защитный щит (03/1) сзади на режущую головку. Следует убедиться в том, что подача режущей лески не заблокирована.
2. Вставьте (03/b) оба болта (03/2) и затяните.

Вставьте защитную скобу для растений

1. Согните защитную скобу для растений (03/3).
2. Вставьте (03/c) защитную скобу для растений в отверстия (03/4).

4.3 Крепление направляющей рукоятки (04)

1. Вставьте (04/a) направляющую рукоятку (04/1) в вал (04/2).
2. Вставьте (04/b) гайку (04/3) в направляющую рукоятку.
3. Вставьте (04/c) болт с поворотным регулятором (04/4) через направляющую рукоятку в гайку.
4. Затяните болт, чтобы зажать направляющую рукоятку.

5 ВВОД В ЭКСПЛУАТАЦИЮ

5.1 Снять с режущей головки защитную упаковку для защиты от повреждения при транспортировке

Перед первым использованием следует снять с ножа для обрезки лески кожух для защиты от повреждения при транспортировке.

5.2 Зарядка аккумулятора

Обратите внимание на диапазон температур для зарядки, см. Технические данные.

ℹ ПРИМЕЧАНИЕ Подробную информацию см. в отдельных руководствах по эксплуатации и аккумулятора и зарядного устройства:

- Руководство по эксплуатации 443998: аккумуляторы
- Руководство по эксплуатации 443999: зарядные устройства

5.3 Вставка и извлечение аккумулятора (05)

ВНИМАНИЕ! Опасность повреждения аккумулятора. Если после использования устройства оставить аккумулятор внутри, это может привести к повреждению аккумулятора.

- Сразу после завершения работы следует извлечь аккумулятор из устройства и поместить на хранение в утепленное место.
- Вставлять аккумулятор в устройство следует непосредственно перед работой.

Вставка аккумулятора

1. Вставьте (05/a) аккумулятор (05/1) в держатель аккумулятора (05/2) до упора.

Извлечение аккумулятора

1. Нажмите и удерживайте кнопку разблокировки (05/3) на аккумуляторе.
2. Извлеките (05/b) аккумулятор.

6 УПРАВЛЕНИЕ

Всегда надевайте средства индивидуальной защиты при использовании газонокосилки или мотокосы:

- Для газонокосилок: средства защиты органов слуха, защитные очки, прочная обувь
- Для мотокос: средства защиты органов слуха, защитные очки, прочная обувь, перчатки, защитная обувь

⚠ ПРЕДУПРЕЖДЕНИЕ! Опасность получения серьезных травм в случае повреждения и ненормальных условий эксплуатации. Ослабленные детали устройства могут привести к серьезным травмам. Немедленно остановите устройство/машину и выньте аккумулятор. Затем убедитесь, что все движущиеся части полностью неподвижны:

- После удара о твердый предмет: проверьте устройство/машину на отсутствие повреждений и выполните ремонт. Только после этого снова включите устройство/машину и начните эксплуатацию.
- Если устройство/машина вибрирует ненормально: Немедленно осмотрите устройство/машину на отсутствие повреждений. Замените или отремонтируйте поврежденные детали. Найдите незакрепленные детали и закрепите их.

- Перед переключением устройства убедитесь, что все детали устройства прочно привинчены.
- Прикрепите режущие инструменты так, чтобы они не могли отсоединиться во время работы.

6.1 Включение и выключение устройства (06)

1. Займите устойчивое положение.
2. Держите устройство двумя руками. В этот момент режущая головка не должна находиться на земле.
3. Одной рукой возьмитесь за верхнюю ручку (06/1), другой рукой — за направляющую рукоятку (06/2).
4. Нажать кнопку деблокировки (06/3).
5. Нажмите и удерживайте выключатель (06/4). Устройство начинает работать. Кнопку деблокировки можно отпустить.
6. Некоторое время газонокосилка-триммер должна работать на холостом ходу. При этом режущая леска автоматически обрезается до необходимой длины.
7. Если отпустить выключатель, устройство выключится.

⚠ ПРЕДУПРЕЖДЕНИЕ! Опасность резаных ран. После выключения режущая головка будет вращаться еще несколько секунд. Введение конечностей в опасную зону может стать причиной резаных ран.

- Следует дождаться полной остановки режущей головки.

6.2 Перемещение направляющей рукоятки (07)

1. Ослабьте поворотный регулятор (07/1).
2. Переместите направляющую рукоятку (07/2) вверх (07/a) или вниз (07/b) до стрелки (07/3).
3. Затяните поворотный регулятор.

6.3 Удлинение режущей лески во время эксплуатации

При каждом запуске режущая леска автоматически удлиняется. При этом происходит подача дополнительной порции режущей лески из шпульки и автоматическое подрезание расщепленных концов лески лескообрезчиком.

6.4 Обрезка травы – наклон режущей головки (08)

За счет изменения угла наклона можно подрезать траву в труднодоступных местах, например, под скамейками, выступами и т. д.

1. Нажать кнопку деблокировки (08/1) на режущей головке (08/2) и удерживать (08/a).
2. Наклонить режущую головку до необходимого положения и зафиксировать (08/b).
3. Отпустить кнопку деблокировки.

6.5 Обрезка краев газона – наклон режущей головки (09)

Для обрезки краев газона режущую головку можно наклонять вертикально.

1. Нажмите (09/a) переключатель Trimming/Edging (09/1).
2. Наклоните (09/b) режущую головку (09/2) обратно в горизонтальное положение до упора.
3. Отпустите переключатель.

6.6 Проверка состояния заряда аккумулятора

Индикатор уровня заряда находится на аккумуляторе.

ПРИМЕЧАНИЕ Подробную информацию см. в отдельных руководствах по эксплуатации и аккумулятора и зарядного устройства:

- Руководство по эксплуатации 443998: аккумуляторы
- Руководство по эксплуатации 443999: зарядные устройства

7 РАБОЧЕЕ ПОВЕДЕНИЕ И СПОСОБ РАБОТЫ (10 – 12)

- Включите устройство перед приближением к траве, а затем опустите его, чтобы избежать перегрузки.
- Слегка наклонить устройство вперед (около 30°), чтобы траву срезали кончики режущей лески. Медленно продвигаться вперед (10/a).
- В процессе скашивания травы устройство следует равномерными движениями перемещать справа налево (10/b).
- Высокую траву следует срезать по частям. Продвигаться вперед всегда следует сверху вниз (11).
- Оптимальная производительность скашивания достигается на очень высокой скорости. Поэтому не стоит перегружать устройство скашиванием высокой травы.
- В результате перегрузки устройства при скашивании высокой травы блокируется вращение лески. Устройство следует немедленно приподнять, чтобы снять нагрузку. В противном случае чрезмерная нагрузка может привести к серьезному повреждению мотора.
- Не следует косить траву в непосредственной близости от твердых объектов (например, возле стены). На таких участках следует соблюдать безопасную дистанцию от объектов. Это также поможет защитить режущую леску от чрезмерного износа (12).
- Не подносить устройство близко к растениям с нетвердыми стеблями. Защитная скоба для растений установить в горизонтальное положение.

8 ТЕХОБСЛУЖИВАНИЕ И УХОД

ПРЕДУПРЕЖДЕНИЕ! Опасность порезов. Опасность порезов при контакте с острыми движущимися деталями устройства и режущим инструментом.

- Всегда выключайте устройство до технического и сервисного обслуживания и очистки. Выньте аккумулятор.
- Всегда носите защитные перчатки во время технического обслуживания, ухода и очистки.

ПРИМЕЧАНИЕ Ремонтные работы разрешено проводить только сервисным центрам или компетентным предприятиям.

- Следует беречь прибор от воздействия воды или влаги. Не очищать устройство струей воды.
- После каждого использования корпус и режущий элемент следует чистить щеткой или тканью. Во избежание коррозии и повреждения элементов из пластика не допускается использование воды и (или) агрессивных моющих средств, а также растворителей.
- Следите, чтобы все вентиляционные отверстия на устройстве не содержали грязи.
- После каждого использования следует вынимать аккумулятор и проводить визуальный осмотр устройства на предмет повреждений.
- Устройством нельзя пользоваться, если в лескообрезчике нет ножа или он поврежден.
- Защитный щит, головку с леской и двигатель следует регулярно очищать от остатков скошенной травы.
- Проверить прочность фиксации всех резьбовых соединений.
- Проверьте электрические контакты на предмет коррозии, в случае необходимости контакты следует зачистить металлической щеткой и обработать спреем для электрических контактных соединений.

8.1 Замена шпульки с режущей леской (13)

Условие: устройство следует выключить, аккумулятор вынуть.

Запасная шпулька с леской: во 2-м комплекте. Арт. № см. в технических характеристиках.

1. Одновременно нажать (13/a) на обе кнопки деблокировки (13/1) и снять кожух (13/2).
2. Вынуть пустую шпульку с леской (13/3).
3. Вставить (13/b) запасную шпульку с леской (13/4).
4. Пропустить режущую леску через отверстие (13/5) на режущей головке.
5. Снова установите на место и прижмите кожух до зацепления.
6. Вставить аккумулятор в устройство.

9 УСТРАНЕНИЕ НЕИСПРАВНОСТЕЙ

⚠ ОСТОРОЖНО! Опасность травмирования. Движущиеся части и детали с острыми краями могут привести к травмам.

- Всегда носите защитные перчатки во время технического обслуживания, ухода и очистки!

ПРИМЕЧАНИЕ В случае возникновения неисправностей, которые не указаны в данной таблице или с которыми вы не можете справиться самостоятельно, обращайтесь в нашу сервисную службу.

Неисправность	Причина	Способы устранения
Режущая леска не подается из шпульки.	Шпулька с леской пустая.	Заменить шпульку с леской.
Двигатель не работает.	Аккумулятор разряжен.	Зарядить аккумулятор.
	Аккумулятор не установлен или установлен неправильно.	Вставить аккумулятор правильно.
	Отсутствует подача электроэнергии.	1. Извлеките аккумулятор. 2. Зачистите электрические контакты устройства.
	В результате перегрузки сработал защитный выключатель мотора и устройство выключилось.	Следует дождаться разблокировки мотора.
Двигатель работает с перебоями.	Неисправность устройства	Обратитесь в сервисный центр производителя.
	Неисправность выключателя.	Обратитесь в сервисный центр производителя.
Двигатель работает, но режущая леска не движется.	Неисправность устройства	Обратитесь в сервисный центр производителя.
Устройство вибрирует необычно.	Шпулька с леской загрязнена.	Очистить шпульку с леской, при необходимости заменить.
	Неисправность устройства	Обратитесь в сервисный центр производителя.
Срок эксплуатации аккумулятора значительно снизился.	Трава слишком высокая или слишком влажная.	■ Срезать траву на более высоком уровне. ■ Отложить скашивание, пока не подсохнет трава.
	Слишком низкая высота среза.	Срезать траву на более высоком уровне.

Неисправность	Причина	Способы устранения
	Срок службы аккумулятора истек.	Замените аккумулятор. Использовать только оригинальные принадлежности от производителя.
Аккумулятор не заряжается.	Загрязнены контакты.	Обратитесь в сервисный центр производителя.
	Неисправность аккумулятора или зарядного устройства.	Закажите запасные части. Обратитесь в сервисный центр производителя.
	Перегрев аккумулятора.	Дайте аккумулятору остыть.

10 ХРАНЕНИЕ

- После каждого использования тщательно очищайте устройство и при необходимости устанавливайте все защитные кожухи.
- Выполните необходимое техобслуживание.
- Храните устройство в сухом, запираемом месте, недоступном для детей.
- Вешайте триммер за ручку. Таким образом режущая головка не будет перегружена.

При длительном перерыве сроком более 30 дней необходимо выполнить следующие действия:

- тщательно очистить устройство и хранить в сухом помещении.

10.1 Хранение аккумулятора и зарядного устройства

ПРИМЕЧАНИЕ См. подробную информацию в отдельных инструкциях по эксплуатации аккумулятора и зарядного устройства.

11 ТРАНСПОРТИРОВКА

Перед транспортировкой выполнить следующие действия:

1. Выключить устройство.
2. Выньте аккумулятор из устройства.
3. Правильно упакуйте аккумулятор (см. ниже).

Аккумулятор B160.6 Li (арт. № 114128)

ПРИМЕЧАНИЕ Номинальная мощность аккумулятора составляет более 100 Вт·ч! Поэтому соблюдайте следующие правила транспортировки!

Входящий в комплект литий-ионный аккумулятор подпадает под действие закона об опасных грузах, но может перевозиться на упрощенных условиях:

- Частные пользователи могут перевозить аккумуляторы автотранспортом без каких-либо дополнительных требований, при условии их перевозки в заводской упаковке и для личных целей.
- Коммерческие пользователи, которые осуществляют транспортировку в связи со своей основной деятельностью (например, поставки на строительные площадки или демонстрации и обратно), также могут извлечь выгоду из этого упрощения.

В обоих вышеуказанных случаях должны быть приняты меры предосторожности, чтобы предотвратить утечку содержимого. В других случаях должны соблюдаться положения Закона об опасных грузах! Невыполнение этого требования может повлечь за собой серьезные штрафы для отправителя или перевозчика.

Дополнительная информация о транспортировке и пересылке

- Перевозить или отправлять литий-ионные аккумуляторы разрешается только в неповрежденном состоянии!
- Для транспортировки аккумуляторов разрешается использовать только оригинальные коробки или подходящую тару для опасных грузов (требование не распространяется на аккумуляторы номинальной мощностью менее 100 Вт·ч).
- Открытые контакты аккумуляторов подлежат заклеиванию во избежание короткого замыкания.
- Внутри упаковки аккумуляторы должны быть защищены от смещения, в противном случае возможно их повреждение.
- При транспортировке или пересылке проверяйте правильность маркировки и доку-

ментации (курьерской или экспедиторской служб).

- Предварительно выясните, возможна ли перевозка выбранным поставщиком услуг и оформите заказ.

При подготовке к пересылке рекомендуем обратиться к специалисту по опасным грузам. Также примите во внимание возможные дополнительные национальные правила.

12 УТИЛИЗАЦИЯ

Только для стран ЕС:

Согласно Европейской директиве 2012/19/ЕС об утилизации бывших в использовании электрического и электронного оборудования и ее внедрением в национальном законодательстве, бывшие в использовании зарядные устройства должны собираться отдельно и отправляться на экологически чистую переработку.

При ненадлежащей утилизации бывшее в использовании электрическое и электронного оборудования может оказывать вредное воздействие на окружающую среду и здоровье человека из-за возможного присутствия опасных веществ.

Примечания к Закону об электрическом и электронном оборудовании



- Электрическое и электронное оборудование не относится к бытовому мусору. Его необходимо собирать и утилизировать отдельно!
- Отработавшие батарейки или аккумуляторы, которые не установлены постоянно в старом устройстве, необходимо вынуть перед доставкой! Их утилизация регулируется Законом об аккумуляторах.
- Владельцы или пользователи электрического и электронного оборудования по закону обязаны возвращать их после их использования.
- Конечный пользователь несет ответственность за удаление персональных данных со старого устройства, подлежащего утилизации!

Символ перечеркнутого мусорного бака означает, что отработавшее электрическое и электронное оборудование нельзя выбрасывать вместе с бытовыми отходами.

Отработавшее электрическое и электронное оборудование можно бесплатно сдать в следующих местах:

- Пункты утилизации и переработки отходов в соответствии с общественным законодательством (например, муниципальные склады)
- Пункты продажи электроприборов (стационарные и онлайновые), в той мере, в какой продавцы обязаны принимать их обратно или предлагать их добровольно.

Данные заявления относятся только к оборудованию, установленному и проданному в странах Европейского союза и подпадающему под действие Европейской директивы 2012/19/ЕС. В странах за пределами Европейского Союза могут действовать другие правила, касающиеся утилизации электрических и электронных устройств.

13 ТЕХНИЧЕСКИЕ ХАРАКТЕРИСТИКИ

Технические характеристики: см. таблицу с техническими характеристиками в начале этого руководства по эксплуатации.

** Примечания относительно значений эмиссии вибраций и уровня шума:*

- *Измерение указанных значений эмиссии вибраций и уровня шума проводилось в соответствии со стандартизованным методом испытания, они могут использоваться для сравнения машин.*
- *Указанные значения эмиссии вибраций и уровня шума могут также использоваться для предварительной оценки воздействия (степени воздействия вибрации).*
- *Значения эмиссии вибраций и уровня шума могут отличаться от указанных значений при фактическом использовании машины в зависимости от способа ее использования.*
- *Соблюдайте меры безопасности в соответствии с главой по технике безопасности. Следует стараться держать вибрационную нагрузку в пределах минимума. Примерные меры по снижению вибрационной нагрузки включают использование перчаток при использовании машины и ограничение рабочего времени. В этом случае необходимо учитывать все части рабочего цикла (например, время выключения машины и время включения без нагрузки).*

14 СЕРВИСНОЕ ОБСЛУЖИВАНИЕ

Если у вас возникли вопросы о гарантии, ремонте или запасных частях, обратитесь в ближайший сервисный центр компании «AL-KO». Его вы найдете в сети Интернет по ссылке: www.alko-garden.com/service-contacts

Подробнее о запчастях вы узнаете по ссылке: www.alko-garden.com/spareparts

15 ИНФОРМАЦИЯ О ДЕКЛАРАЦИИ СООТВЕТСТВИЯ

Декларацию соответствия для каждого продукта можно получить в цифровом виде с помощью QR-кода или ссылки, которые включены в таблицу технических данных.

16 ГАРАНТИЯ

Мы устраняем возможные дефекты материалов или производства в течение срока давности, установленного законом в отношении рекламаций по качеству, путем ремонта или замены изделия. Срок давности определяется законодательством страны, в которой было приобретено устройство.

Наше гарантийное обязательство действительно только при:

- Соблюдайте данное руководство по эксплуатации
- надлежащем обращении;
- использовании оригинальных запасных частей.

Гарантия аннулируется при:

- самостоятельных попытках ремонта;
- самостоятельных технических изменениях;
- использовании не по назначению.

Гарантия не распространяется на:

- повреждения лакокрасочного покрытия, вызванные нормальным износом;
- изнашивающиеся части, обозначенные в ведомости запасных частей рамкой xxxxxx (x).

Гарантийный срок начинается после покупки первым конечным пользователем. Определяющим фактором служит дата на документе, подтверждающем покупку. Обращайтесь с настоящим сертификатом и документом, подтверждающим покупку, к своему дилеру или в ближайший авторизованный сервисный центр. Настоящий сертификат не касается гарантируемых законом прав на претензии покупателя к продавцу.

ПЕРЕКЛАД ОРИГІНАЛУ ПОСІБНИКА З ЕКСПЛУАТАЦІЇ

Зміст

1 Правила техніки безпеки 339
1.1 Загальні вказівки з техніки безпеки для електричних машин 339
1.1.1 Безпека на робочому місці..... 339
1.1.2 Електрична безпека..... 339
1.1.3 Безпека людей..... 339
1.1.4 Використання та поводження з електричною машиною 340
1.1.5 Використання та поводження з електричною машиною, що працює від акумулятора..... 340
1.1.6 Сервіс 341
1.2 Вказівки з техніки безпеки для газонокосарок-тримерів та газонокосарок-тримерів для зрізання країв газону 341
1.3 Вібраційне навантаження..... 342
1.4 Акустичне навантаження..... 343
1.5 Правила техніки безпеки для акумулятора й зарядного пристрою..... 343
1.6 Правила техніки безпеки під час використання..... 343
2 Інформація про посібник із експлуатації 343
2.1 Символи на титульній сторінці..... 344
2.2 Умовні позначення та сигнальні слова..... 344
3 Опис пристрою 344
3.1 Використання за призначенням..... 344
3.2 Приклади неправильного використання 344
3.3 Залишкові ризики..... 344
3.4 Запобіжні та захисні елементи..... 345
3.4.1 Кнопка деблокування 345
3.4.2 Захисний щит..... 345
3.4.3 Захисний кожух..... 345
3.5 Умовні позначення на пристрої 345
3.5.1 Мітки безпеки..... 345
3.5.2 Символи експлуатації..... 345
3.6 Візуальний огляд виробу (01)..... 346
3.6.1 Різальна головка з нахилом 346
3.6.2 Біорозкладана різальна волосінь 346
3.7 Комплект поставки..... 346
4 Монтаж..... 346
4.1 Збирання знімного валу (02)..... 346
4.2 Монтаж захисного щита та кожуха для захисту рослин (03)..... 347
4.3 Кріплення напрямної ручки (04) 347
5 Введення в експлуатацію 347
5.1 Зніміть з ріжучої голівки захисну упаковку для захисту від пошкодження під час транспортування..... 347
5.2 Зарядіть акумулятор 347
5.3 Встановлення та виймання акумулятора (05) 347
6 Експлуатація..... 347
6.1 Увімкнення та вимкнення пристрою (06)..... 348
6.2 Переміщення напрямної ручки (07). 348
6.3 Подовження ріжучого волосіння під час експлуатації..... 348
6.4 Обрізання трави — нахил різальної головки (08)..... 348
6.5 Обрізання країв газону — нахил різальної головки (09) 348
6.6 Перевірка рівня заряду акумулятора 348
7 Робоча поведінка і спосіб роботи (10 - 12) 348
8 Технічне обслуговування та догляд 349
8.1 Заміна шпульки з волосінню (13) 349
9 Усунення несправностей..... 349
10 Зберігання 350
10.1 Зберігання акумулятора та зарядного пристрою..... 351
11 Транспортування 351
12 Утилізація 351

13 Технічні характеристики..... 352

14 Сервісне обслуговування 352

15 Інформація про декларацію відповідності..... 352

16 Гарантія..... 352

1 ПРАВИЛА ТЕХНІКИ БЕЗПЕКИ

1.1 Загальні вказівки з техніки безпеки для електричних машин

⚠ ПОПЕРЕДЖЕННЯ! Ознайомтеся з усіма правилами техніки безпеки, інструкціями, ілюстраціями і технічними характеристиками, які входять в комплект постачання цієї машини. *Недотримання вказівок з техніки безпеки та інструкцій може призвести до ураження електричним струмом, пожежі та (або) серйозних травм.*

- **Зберігайте правила техніки безпеки та вказівки для використання в майбутньому.**

Позначення «машина», що використовується в вказівках по техніці безпеки, стосується машин, що працюють від мережі (з мережевим кабелем), або машин, що працюють від акумулятора (без мережевого кабелю).

1.1.1 Безпека на робочому місці

- **Робоча зона має бути чистою та добре освітленою.** *Безлад і погане освітлення — супутники нещасних випадків.*
- **Забороняється використовувати машину у вибухонебезпечному середовищі, де є легкозаймисті рідини, гази чи пил.** *Машини створюють іскри, від яких пил і гази можуть загорітися.*
- **Користуючись машиною, тримайте дітей та інших осіб на безпечній відстані.** *Якщо ви відволічетеся, ви можете втратити контроль над машиною.*

1.1.2 Електрична безпека

- **Штекер машини має відповідати конфігурації розетки. Заборонено будь-яким чином модифікувати штекер. Не використовуйте адаптери разом із заземленими машинами.** *Використання немодифікованих штекерів і відповідних розеток знижує ризик ураження електричним струмом.*
- **Уникайте фізичного контакту з заземленими поверхнями, наприклад трубами, радіаторами, плитами та холодильниками.** *У разі заземлення тіла збільшується ризик ураження електричним струмом.*
- **Бережіть машину від дощу чи вологи.** *Потрапляння води в машину підвищує ризик ураження електричним струмом.*
- **Не тягніть за з'єднувальний кабель, щоб перемістити, підвісити машину чи від'єднати штекер від розетки. Тримайте з'єднувальний кабель на безпечній відстані від оливи, гострих країв, джерел тепла і рухомих деталей.** *Пошкодження або заплутування з'єднувального кабелю підвищує ризик ураження електричним струмом.*
- **Працюючи з машиною на вулиці, використовуйте подовжувальний кабель, придатний для подібного використання.** *Використання спеціально призначеного для експлуатації на вулиці подовжувального кабелю знижує ризик ураження електричним струмом.*
- **У разі необхідності експлуатації машини у вологому середовищі скористайтеся автоматичним запобіжним вимикачем.** *Застосування запобіжного вимикача знижує ризик ураження електричним струмом.*

1.1.3 Безпека людей

- **Будьте уважні, стежте за своїми діями і керуйтеся здоровим глуздом під час роботи з машиною. Не користуйтеся машиною, якщо ви втомлені або перебуваєте під впливом наркотичних засобів, алкоголю чи медикаментів.** *Короткочасна неуважність під час роботи з машиною може спричинити серйозну травму.*
- **Користуйтеся засобами індивідуального захисту й обов'язково надягайте захисні окуляри.** *Залежно від способу й умов використання машини такі засоби індивідуального захисту, як респіратор, неслизьке захисне взуття, шолом і навушники, суттєво знижують ризик отримання травми.*
- **Уникайте ненавмисного увімкнення. Переконайтеся, що машина вимкнена, перш ніж приєднувати її до джерела живлення та (або) акумулятора, брати в руки або переносити.** *Не носіть машину, тримаючи палець на вимикачі, і не під-*

ключайте її увімкненою до мережі. Це може призвести до нещасного випадку.

- **Перед увімкненням машини зніміть з неї інструменти для регулювання або гайкові ключі.** *Інструмент або ключ, що знаходиться на деталі машини, яка обертається, може завдати травм.*
- **Уникайте незручного положення тіла. Виберіть стійке положення та зберігайте рівновагу.** *Це дозволить краще контролювати машину в непередбачених ситуаціях.*
- **Носіть відповідний одяг. Не вдягайте просторий одяг або прикраси. Тримайте волосся і одяг на безпечній відстані від деталей, які рухаються.** *Просторий одяг, прикраси та довге волосся можуть заплутатися в таких деталях.*
- **Якщо передбачено встановлення пристроїв для відсмоктування і утримання пилу, переконайтеся, що вони під'єднані і використовуються правильно.** *Застосування таких пристроїв знижує ризики, що виникають внаслідок запиленості.*
- **Не вважайте себе в уявній безпеці і не ігноруйте правила безпеки для машин, навіть якщо ви знайомі з машиною після її багаторазового використання.** *Недбале поводження може призвести до серйозних травм протягом декількох секунд.*

1.1.4 Використання та поводження з електричною машиною

- **Не перевантажуйте машину. Використовуйте для виконання роботи відповідну машину.** *За допомогою відповідної машини ви зможете краще та безпечніше працювати у вказаному діапазоні потужності.*
- **Не користуйтеся машиною із пошкодженим вимикачем.** *Машина, яку неможливо ввімкнути або вимкнути, є небезпечною і потребує ремонту.*
- **Перш ніж налаштовувати машину, міняти запчастини інструменту або розміщувати пристрій на зберігання, витягніть штепсель з розетки і (або) витягніть знімний акумулятор.** *Це унеможливить ненавмисне увімкнення машини.*
- **Зберігайте машини, що не використовуються, у недосяжному для дітей місці. Не дозволяйте використовувати машину особам, які не знайомі з нею або не прочитали ці інструкції.** *У разі використання недосвідченими особами машини є небезпечними.*
- **Ретельно виконуйте обслуговування машин і насадок. Стежте за тим, щоб рухомі деталі бездоганно працювали і не защемлялися, та щоб не було зламаних і пошкоджених деталей, які порушують роботу машини. Перед застосуванням машини відремонтуйте пошкоджені частини.** *Причиною багатьох нещасних випадків є неналежний догляд за машинами.*
- **Ріжучий інструмент має бути завжди чистим і гострим.** *Ретельно доглянутий ріжучий інструмент із гострими лезами менше защемлюється і ним легше керувати.*
- **Використовуйте машину, насадки тощо відповідно до цих інструкцій. Ураховуйте умови використання та характер роботи.** *Використання машин не за призначенням може призвести до виникнення небезпечних ситуацій.*
- **Стежте за тим, щоб ручки і долонна частина рукавиці були сухими і чистими, без найменших слідів масла або мастила.** *Слизькі ручки і долонна частина рукавиці не дозволяють забезпечити безпечну експлуатацію і контроль машини в непередбачених ситуаціях.*

1.1.5 Використання та поводження з електричною машиною, що працює від акумулятора

- **Заряджати акумулятори дозволяється тільки за допомогою зарядного пристрою, рекомендованого виробником.** *Якщо зарядний пристрій, який підходить для певного виду акумуляторів, використовується з іншими акумуляторами, існує небезпека пожежі.*
- **Використовуйте в машинах лише призначені для цього акумулятори.** *Використання інших акумуляторів може призвести до травмування або пожежі.*
- **Тримати акумулятори якомога далі від скріпок, монет, ключів, цвяхів, гвинтів та інших дрібних металевих предметів, які можуть спричинити замикання контактів.** *Замикання контактів акумулятора може спричинити опіки або пожежу.*

- **За неправильного використання з акумулятора може потекти рідина. Слід уникати контакту з нею. У разі контакту промити уражене місце водою. Якщо рідина потрапила в очі, звернутися по медичну допомогу.** *Рідина, що витікає з акумулятора, може спричинити подразнення шкіри або опіки.*
- **Забороняється використовувати пошкоджений або модифікований акумулятор або машину.** *Пошкоджені або модифіковані акумулятори можуть поводити себе непередбачувано і спричинити пожежу, вибух або пошкодження.*
- **Тримайте акумулятор й машину якомога далі Інструмент від вогню або високих температур.** *Вогонь або температура вище 130 °C можуть спричинити вибух.*
- **Дотримуйтесь інструкцій з заряджання і в жодному разі не заряджайте акумулятор або машину, що працює від акумулятора, поза діапазоном температур, зазначених у посібнику з експлуатації.** *Неправильне заряджання або заряджання поза затвердженим діапазоном температур можуть привести до руйнування акумулятора і підвищення пожежонебезпеки.*

1.1.6 Сервіс

- **Доручайте ремонт машини лише кваліфікованим спеціалістам, що використовують оригінальні запчастини.** *Це гарантує, що машина і надалі буде безпечною для використання.*
- **У жодному разі не виконуйте обслуговування зруйнованих акумуляторів.** *Обслуговування акумуляторів дозволено здійснювати тільки виробнику або його сервісній службі.*

1.2 Вказівки з техніки безпеки для газонокосарок-тримерів та газонокосарок-тримерів для зрізання країв газону

(a) **Не використовуйте пристрій у погану погоду, особливо під час грози.** Це знижує ризик ураження блискавкою.

(b) **Ретельно огляньте робочу зону на наявність диких тварин.** Робоча машина може травмувати диких тварин.

(c) **Ретельно огляньте робочу зону й видаліть всі камені, палиці, дроти, кістки та інші сторонні предмети.** Частини, що вилітають, можуть призвести до травмувань.

(d) **Перед експлуатацією пристрою завжди перевіряйте, чи не пошкоджені різальний інструмент та різальний вузол.** Існує підвищений ризик травмування через пошкоджені деталі.

(e) **Перед експлуатацією перевірте кабель живлення та будь-які подовжувачі на предмет ознак пошкодження або старіння. Якщо під час експлуатації кабель живлення пошкоджено або зношено, вимкніть пристрій та не торкайтеся кабелю, доки не витягнете мережевий штекер.** Ушкоджений кабель живлення або подовжувальний кабель може призвести до ураження електричним струмом, пожежі та/або серйозних травм.

(f) **Заборонено знімати чи вимикати захисні кожухи. Захисні кожухи повинні бути встановлені та працездатні!** Ослаблений, пошкоджений або несправний захисний кожух може спричинити травми.

(g) **Слід підтримувати чистоту усіх вентиляційних отворів.** Засмічені вентиляційні отвори й забруднювачі можуть спричинити перегрів або пожежу.

(h) **Носіть захисні окуляри та навушники.** Відповідні засоби індивідуального захисту зменшують травматизм.

(i) **Під час експлуатації пристрою завжди надягайте неслизьке захисне взуття. У жодному разі не працюйте босоніж або в сандалях.** Це знижує ризик травмування ніг у разі контакту з різальним інструментом, що обертається.

(j) **Завжди носіть захисний одяг, як-от довгі штани, які захищають ноги оператора під час експлуатації машини.** Контакт з обертовим різальним інструментом або різальною головкою призведе до отримання травм.

(k) **Під час експлуатації пристрою тримайтеся на безпечній відстані від людей, що знаходяться поблизу.** Частини, що вилітають, можуть призвести до серйозних травмувань.

(l) **Забороняється експлуатувати пристрій вище рівня поясу.** Це допомагає уникнути випадкового контакту з різальною волосінню та дає змогу краще контролювати пристрій в непередбачених ситуаціях.

(m) **Забороняється використовувати машину на вологій траві. Слід ходити, бігати за-**

бороняється. Це зменшує ризик послизання та падіння, що може призвести до травм.

(n) **Забороняється експлуатувати машину на дуже крутих схилах.** Це знижує ризик втрати контролю, сковзання та падіння, що може призвести до травмування.

(o) **Під час експлуатації на схилах переконайтеся, що ви маєте стійке положення; завжди працюйте у напрямку поперек схилу, а не вгору або вниз, і будьте особливо обережні під час зміни напрямку.** Це знижує ризик втрати контролю, сковзання та падіння, що може призвести до травмування.

(p) **Утримуйте всі шнури живлення якомога далі від місця різання.** Шнури живлення або проводи можуть бути приховані в живоплоті чи кущах, тому різальний корд або ніж може випадково їх перерізати чи пошкодити.

(q) **Під час експлуатації не допускайте контакту частин тіла з різальними інструментом або волосінню, що обертаються. Під час видалення застряглого матеріалу переконайтеся, що машину від'єднано від блоку живлення.** Різальні інструмент або волосінь, що обертаються, можуть призвести до серйозних травм.

(r) **Переміщайте машину у вимкненому стані та на безпечній відстані від тіла.** Правильне поводження з пристроєм знижує ймовірність випадкового контакту з різальною волосінню чи ножем, що обертаються.

(s) **Використовуйте тільки змінні різальні головки, пластикову змінну волосінь та ніж, вказані виробником.** Неправильні запасні частини можуть призвести до втрати контролю, несправності та травми.

(t) **Забороняється замінювати пластикові різальну волосінь або ножі на металеві.** Використання несанкціонованих різальних інструментів може призвести до травм.

1.3 Вібраційне навантаження

- **Небезпека через вібрацію**
  Фактичне значення вібраційної емісії під час використання пристрою може відрізнятися від заявленого виробником значення. Спостерігайте за наведеними нижче факторами впливу до або під час використання:
  - Чи використовується пристрій за призначенням?
  - Чи матеріал розрізаний або оброблений правильно?
  - Чи пристрій перебуває в робочому стані?
  - Чи правильно загострений або встановлений різальний інструмент?
  - Чи встановлені кронштейни і, якщо потрібно, додаткові вібраційні ручки, і чи щільно вони з'єднані з пристроєм?
- Експлуатуйте пристрій тільки з частотою обертання двигуна, необхідною для виконання окремої роботи. Уникайте максимальної частоти обертання, щоб знизити рівень шуму і вібрації.
- Через неправильну експлуатацію та технічне обслуговування шум і вібрація пристрою можуть підвищитися. Це завдає шкоди здоров'ю людини. У таких випадках негайно вимкніть пристрій і зверніться за його ремонтом в авторизований сервісний центр.
- Ступінь вібраційного навантаження залежить від виконуваної роботи або використання пристрою. Оцініть і встановіть відповідні перерви в роботі. В результаті вібраційне навантаження протягом всього робочого часу буде значно знижено.
- Тривала експлуатація пристрою наражає оператора на вібрації і може викликати проблеми з кровообігом (симптом «білого пальця»). Щоб зменшити цей ризик, носіть рукавиці та тримайте руки в теплі. У разі виявлення симптому «білого пальця» негайно зверніться до лікаря. До цих симптомів належать: оніміння, втрата чутливості, поколювання, свербіж, біль, слабкість, зміна кольору або стану шкіри. Зазвичай ці симптоми впливають на пальці, руки або пульс. За низьких температур ризик зростає.
- Робіть під час робочого дня тривалі перерви, щоб відпочити від шуму і вібрацій. Плануйте свою роботу так, щоб розділити експлуатацію пристроїв, які створюють сильні вібрації, на кілька днів.
- Якщо ви відчуваєте дискомфорт або якщо виникає дисхромія шкіри під час використання пристрою в руках, негайно припиніть роботу. Встановіть достатні перерви в роботі. Робота без достатніх перерв може призвести до місцевої вібраційної хвороби.
- Мінімізуйте ризик впливу вібрації. Виконуйте обслуговування пристрою відповідно до інструкцій в посібнику з експлуатації.

- Якщо обладнання використовується часто, зверніться до дилера, щоб придбати антивібраційні аксесуари (наприклад, ручки).
- Уникайте роботи з пристроєм за температури нижче 10 °C. У плані роботи визначте, як можна обмежити вібраційне навантаження.

1.4 Акустичне навантаження

Деякого акустичного навантаження, спричиненого цим пристроєм, не можна уникнути. Виконуйте шумні роботи у встановлені і визначені терміни. За потреби слід враховувати вказівки щодо «тихих годин» і обмежувати тривалість роботи найбільш необхідною. Для забезпечення особистого захисту та захисту осіб, які перебувають поблизу, необхідно носити навушники.

1.5 Правила техніки безпеки для акумулятора й зарядного пристрою

- Виймайте акумулятор з пристрою перед заряджанням.
- Вставляйте акумулятор у пристрій, дотримуючись правильної полярності.
- Якщо ви плануєте зберігати пристрій протягом тривалого часу, виймайте акумулятор.
- Не замикайте накоротко з'єднувальні клеми пристрою або акумулятора.

Посібники з експлуатації

Дотримуватися правил техніки безпеки в окремих посібниках з експлуатації під час використання акумулятора та зарядного пристрою:

- Посібник з експлуатації 443998: акумулятори
- Посібник з експлуатації 443999: зарядні пристрої

1.6 Правила техніки безпеки під час використання

⚠ ПОПЕРЕДЖЕННЯ! Небезпека електромагнітного поля. Під час експлуатації цей електроприлад створює електромагнітне поле. За певних умов це поле може впливати на роботу активних і пасивних медичних імплантатів.

- Щоб знизити ризик серйозних травм і смерті, особам із медичними імплантатами ми рекомендуємо перед використанням цього електроприладу проконсультуватися з лікарем та виробником медичного імплантату.
- Керуйте пристроєм, тримаючи його двома руками.
- Тримайте руки й ноги на безпечній відстані від ріжучого елементу, особливо в момент запуску двигуна.
- Після вимкнення двигуна необхідно дочекатися припинення обертання ріжучого елемента.
- Залишки зрізаної трави можна видаляти тільки після повної зупинки двигуна та припинення обертання ріжучого елемента.
- Задля уникнення різаних ран забороняється торкатися ножа для обрізки волосіні голими руками.
- Після витягування нової порції волосіні пристрій можна включати, тільки якщо він знаходиться в нормальному робочому положенні.
- Забороняється використовувати металеву ріжучу волосінь!
- Захисний щит, ріжучий елемент і двигун повинні завжди бути очищені від залишків скошеної трави.
- Особи, які раніше не працювали з тримером, повинні спочатку навчитися поводитися з пристроєм з вимкненим двигуном.
- Під час роботи на схилі:
  - Не працюйте на гладкому і слизькому схилі.
  - Під час косіння рухайтеся тільки поперек схилу, у жодному разі не вниз і не вгору!
  - Завжди слід стояти нижче ріжучого пристрою.
- Після контакту зі стороннім предметом:
  - Вимкніть двигун.
  - Перевірте пристрій на наявність пошкоджень.

2 ІНФОРМАЦІЯ ПРО ПОСІБНИК ІЗ ЕКСПЛУАТАЦІЇ

- Німецька версія містить оригінальний посібник із експлуатації. Всі інші мовні версії — це переклади оригінального посібника з експлуатації.
- Завжди тримайте цей посібник із експлуатації під рукою, щоб прочитати його, якщо вам знадобиться інформація про пристрій.
- Передавайте пристрій іншим особам тільки разом з цим посібником із експлуатації.

- Прочитайте та дотримуйтеся вказівок з техніки безпеки та попереджень, що містяться в цьому посібнику з експлуатації.

2.1 Символи на титульній сторінці

Символ	Значення
	Обов'язково прочитайте цей посібник з експлуатації перед введенням в експлуатацію. Це є необхідною умовою безпечної та безвідмовної роботи.
	Посібник з експлуатації
	Обережно поводьтеся з літій-іонними акумуляторами! Зокрема, дотримуйтеся інструкцій з транспортування, зберігання та утилізації в цьому посібнику з експлуатації!
	Цей виріб відповідає застосовним європейським директивам, і для цих директив було проведено процедуру оцінки відповідності.

2.2 Умовні позначення та сигнальні слова

⚠ НЕБЕЗПЕКА! Вказує на небезпечну ситуацію, яка, якщо її не уникнути, призводить до смерті або серйозних травм.

⚠ ПОПЕРЕДЖЕННЯ! Вказує на потенційно небезпечну ситуацію, яка, якщо її не уникнути, може призвести до смерті або серйозних травм.

⚠ ОБЕРЕЖНО! Вказує на потенційно небезпечну ситуацію, яка, якщо її не уникнути, може призвести травмування легкої та середньої тяжкості.

УВАГА! Вказує на ситуацію, яка, якщо її не уникнути, може призвести до майнового збитку.

ℹ ПРИМІТКА Спеціальні вказівки для кращого розуміння та полегшення роботи.

3 ОПИС ПРИСТРОЮ

У цьому посібнику з експлуатації описується ручної тример для газону, що працює від акумулятора.

Можна використовувати всі акумулятори (Bxxx Li) та зарядні пристрої (Cxxx Li) типу TWIN DO MORE 18V/36V VOLT.

УВАГА! Небезпека пошкодження пристрою та акумулятора. Якщо пристрій працює з неправильними акумуляторами, то це може призвести до пошкодження пристрою та акумуляторів.

- Пристрій працює тільки з призначеними для цього акумуляторами.

ℹ ПРИМІТКА Для отримання додаткової інформації див. посібники з експлуатації акумуляторів та зарядного пристрою типу TWIN DO MORE 18V/36V VOLT.

3.1 Використання за призначенням

За допомогою цього тримера для газону можна косити траву в недоступних для газонокосарки місцях, наприклад, на невеликих газонах, під кущами, у дерев, на схилах, по краю газону або біля стін та по кутах будівлі.

Цей пристрій призначено для приватного використання. Будь-яке інше використання або несанкціоновані зміни та доповнення конструкції вважаються використанням не за призначенням і призводять до анулювання гарантії, а також втрати відповідності та відмови від будь-якої відповідальності виробника за шкоду, завдану користувачеві або третій стороні.

3.2 Приклади неправильного використання

Пристрій не призначений для використання у вигляді мотокоси, тобто не підходить для косіння товстіших зелених рослин, молодого підліска та чагарників.

Пристрій не призначений для комерційного використання в громадських парках, на спортивних майданчиках, у сільському та лісовому господарствах.

3.3 Залишкові ризики

Навіть якщо пристрій використовується належним чином, завжди існує певний залишковий ризик, який не можна виключити. Можливі наведені нижче потенційні небезпеки на основі типу та конструкції пристрою залежно від використання:

- Відкидання зрізаного матеріалу, землі та дрібних каменів.
- Вдихання часток зрізаного матеріалу за відсутності респіратора.
- Порізи при попаданні руки у ріжучий пристрій, що обертається.

3.4 Запобіжні та захисні елементи

⚠ ПОПЕРЕДЖЕННЯ! Небезпека травмування. Несправність або відсутність запобіжних та захисних елементів можуть призвести до серйозних травм.

- Несправні запобіжні та захисні елементи слід відремонтувати.
- У жодному разі не виводьте з ладу запобіжні та захисні елементи.

3.4.1 Кнопка деблокування

Кнопка деблокування деблокує вимикач. Це запобігає випадковому увімкненню пристрою простим натисканням вимикача.

3.4.2 Захисний щит

Захищає користувача від контакту з обертовим ріжучим елементом і предметів, які можуть бути відкинуті обертовим ріжучим елементом.

3.4.3 Захисний кожух

Захищає рослини та людей від контакту з обертовим ріжучим елементом. Крім того, під час підрізання трави біля стіни захищає ріжучий елемент від надмірного зносу.

3.5 Умовні позначення на пристрої

3.5.1 Мітки безпеки

Символ	Значення
	Перед введенням в експлуатацію слід прочитати посібник з експлуатації!
	Надягайте захисні рукавиці!
	Надягайте безпечне взуття!
	Користуватися засобами захисту органів зору та слуху!
	Заборонено використовувати ніж і кругові пили, дозволяється використовувати лише різальну волосінь!
	Не використовувати пристрій під час дощу!
	Слід бути особливо обережними під час використання пристрою!
	Небезпека: під час роботи від пристрою можуть відлітати сторонні предмети!
	Вивести сторонніх осіб із небезпечної зони!
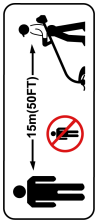	Безпечна відстань від пристрою до людей, які знаходяться поблизу, має становити мінімум 15 м.
	Вийміть акумулятор перед виконанням будь-яких робіт з регулювання, очищення або технічного обслуговування пристрою.

3.5.2 Символи експлуатації

Символ	Значення
	Нахиліть різальну головку на 90°, щоб зрізати край газону: ■ Trimming: обрізання трави ■ Edging: обрізання краю газону
	Стрілка на валу над напрямною ручкою: верхня межа для переміщення напрямної ручки. Якщо ручку перемістити далі вгору, рука вдарить по напрямній ручці під час виймання акумулятора.

Символ	Значення
	Стрілка на валу під напрямною ручкою: нижня межа для переміщення напрямної ручки. Подальше переміщення вниз призведе до погіршення поводження з пристроєм.

3.6 Візуальний огляд виробу (01)

Номер	Компонент
1	Верхня ручка
2	Кнопка деблокування
3	Вимикач
4	Тримач акумулятора
5	Напрямна ручка
6	Поворотна ручка на напрямній ручці
7	Знімний вал
8	Перемикач Trimming/Edging нахилу різальної головки (0–90°)
9	Кнопка деблокування для нахилу різальної головки (0–45°, 5-ступінчата)
10	Різальна голівка з двигуном
11	Кожух для захисту рослин
12	Котушка з волосінню
13	Відрізний ніж волосіні
14	Захисний щит
15*	Акумулятор*
16*	Зарядний пристрій*
17**	Настінний підвісний гак**

**: у комплекті (артикул № 114146)*

***: опція (артикул № 114184)*

3.6.1 Різальна головка з нахилом

Газонокосарку-тример оснащено різальною головкою з нахилом:

- Нахил від 0 до 90° для зрізання країв газону
- Нахил від 0 до 45° (5-ступінчатий), щоб підігнати висоту та обрізати важкодоступні зони

3.6.2 Біорозкладана різальна волосінь

Різальну волосінь виготовлено з біорозкладаного пластику і сертифіковано TÜV відповідно до стандарту ISO 17556 OK SOIL. Це забезпечує повну біорозкладаність в природних умовах протягом 24 місяців.

3.7 Комплект поставки

Комплект постачання містить перелічені позиції. Перевірити наявність всіх позицій:

Номер	Компонент
1	Газонокосарка-тример
2	Захисний щит з 2 гвинтами
3	Кожух для захисту рослин
4	Напрямна ручка
5	Посібник з експлуатації
6*	Акумулятор*
7*	Зарядний пристрій*

**: у разі комплектного пристрою входить у комплект постачання, однак компоненти постачаються в комплекті.*

Дата випуску

Дата випуску зазначена на типовій табличці виробу. Дата випуску відповідає першим чотирьом цифрам серійного номера XYZZ- AAAAAA.

- X: Рік випуску
- Y: Місяць випуску (A = січень)
- ZZ: День випуску

4 МОНТАЖ

⚠ ПОПЕРЕДЖЕННЯ! Небезпека через неповний монтаж! Використання пристрою, змонтованого не в повному обсязі, може призвести до серйозних травм.

- Пристрій слід використовувати тільки за умови завершення монтажу в повному обсязі!
- Акумулятор слід вставляти в пристрій тільки за умови завершення монтажу в повному обсязі!

4.1 Збирання знімного валу (02)

1. Розгорніть знімний вал.
2. Надійно приєднайте обидві частини знімного вала, доки пружини не зафіксуються на місці.

4.2 Монтаж захисного щита та кожуха для захисту рослин (03)

Монтаж захисного щита

1. Притисніть (03/a) захисний щит (03/1) до різальної головки. Потрібно переконатися в тому, що різальну волосінь не заблоковано.
2. Вставте (03/b) обидва гвинти (03/2) та затягніть.

Прикріплення кожуха для захисту рослин

1. Зігніть кожух для захисту рослин (03/3).
2. Вставте (03/c) кожуха для захисту рослин в отвори (03/4).

4.3 Кріплення напрямної ручки (04)

1. Вставте (04/a) напрямну ручку (04/1) у вал (04/2).
2. Вставте (04/b) гайку (04/3) в напрямну ручку.
3. Вставте (04/c) гвинт з поворотною ручкою (04/4) через напрямну ручку в гайку.
4. Затягніть гвинт, щоб затиснути напрямну ручку.

5 ВВЕДЕННЯ В ЕКСПЛУАТАЦІЮ

5.1 Зніміть з ріжучої голівки захисну упаковку для захисту від пошкодження під час транспортування

Перед першим використанням необхідно зняти з ножа для обрізки волосіні кожух для захисту від пошкодження під час транспортування.

5.2 Зарядіть акумулятор

Зверніть увагу на діапазон температур для заряджання акумулятора, див. Технічні дані.

ПРИМІТКА Більш докладну інформацію див. в окремих посібниках з експлуатації акумулятора та зарядного пристрою:

- Посібник з експлуатації 443998: акумулятори
- Посібник з експлуатації 443999: зарядні пристрої

5.3 Встановлення та виймання акумулятора (05)

УВАГА! Небезпека пошкодження акумулятора. Якщо після використання акумулятор залишити в пристрої, це може призвести до пошкодження акумулятора.

- Одразу після використання акумулятор слід вийняти з пристрою та зберігати в захищеному від впливу низьких температур місті.
- Акумулятор слід вставляти в пристрій безпосередньо перед використанням.

Вставлення акумулятора

1. Вставляйте (05/a) акумулятор (05/1) у тримач акумулятора (05/2) до клацання.

Виймання акумулятора

1. Натиснути та утримувати натиснутою кнопку розблокування (05/3) на акумуляторі.
2. Вийміть акумулятор (05/b).

6 ЕКСПЛУАТАЦІЯ

Завжди носіть засоби індивідуального захисту під час використання газонокосарки або мотокоси:

- Для газонокосарки: засоби захисту органів слуху, захисні окуляри, міцне взуття
- Для мотокос: засоби захисту органів слуху, захисні окуляри, міцне взуття, рукавички, захисне взуття

⚠ ПОПЕРЕДЖЕННЯ! Небезпека серйозних травм у разі пошкодження та ненормальних умов експлуатації. Ослаблені деталі пристрою можуть привести до серйозних травм. Негайно зупиніть пристрій/машину та вийміть акумулятор. Потім переконайтеся, що всі рухомі частини повністю зупинились:

- Після зіткнення з твердим предметом: Перевірте пристрій/машину на відсутність пошкоджень та виконайте ремонт. Лише після цього знову ввімкніть пристрій/машину та розпочніть роботу.
- Якщо пристрій/машина вібрує ненормально: Негайно перевірте пристрій/машину на відсутність пошкоджень. Замініть або відремонтуйте пошкоджені деталі. Знайдіть незакріплені деталі та закріпіть їх.
- Перед перемиканням пристрою переконайтеся, що всі деталі пристрою міцно закріплені.

- Прикріпіть ріжучі інструменти так, щоб вони не могли від'єднатися під час роботи.

6.1 Увімкнення та вимкнення пристрою (06)

1. Займіть стійке положення.
2. Тримати пристрій слід обома руками. У цей момент різальна голівка не повинна торкатися землі.
3. Однією рукою візьміться за верхню ручку (06/1), іншою рукою — за напрямну ручку (06/2).
4. Натиснути кнопку деблокування (06/3).
5. Натиснути та утримувати вимикач (06/4). Пристрій починає працювати. Кнопку деблокування можна відпустити.
6. Деякий час газонокосарка-тример має працювати на холостому ходу. Волосінь при цьому буде автоматично обрізано до потрібної довжини.
7. Якщо відпустити вимикач, пристрій вимкнеться.

⚠ ПОПЕРЕДЖЕННЯ! Небезпека отримання різаних ран. Після вимкнення ріжуча голівка продовжує обертатися ще кілька секунд. Введення кінцівок в небезпечну зону може стати причиною отримання різаних ран.

- Слід дочекатися повної зупинки ріжучої голівки.

6.2 Переміщення напрямної ручки (07)

1. Ослабте поворотну ручку (07/1).
2. Перемістіть напрямну ручку (07/2) вгору (07/a) або вниз (07/b) до стрілки (07/3).
3. Затягніть поворотну ручку.

6.3 Подовження ріжучого волосіння під час експлуатації

Під час кожного запуску різальна волосінь автоматично подовжується. При цьому відбувається подача додаткової порції різальної волосіні з котушки та автоматичне підрізання розщеплених кінців відрізним ножем.

6.4 Обрізання трави — нахил різальної головки (08)

Завдяки зміні кута нахилу можна підрізати траву у важкодоступних місцях, наприклад, під лавками, виступами тощо.

1. Натисніть кнопку деблокування (08/1) на різальній головці (08/2) та утримувати (08/a).
2. Нахиліть різальну головку до необхідного положення та зафіксуйте (08/b).
3. Відпустити кнопку деблокування.

6.5 Обрізання країв газону — нахил різальної головки (09)

Для зрізання країв газону різальну головку можна нахилити вертикально.

1. Натисніть (09/a) перемикач Trimming/Edging (09/1).
2. Поверніть (09/b) різальну головку (09/2) назад у горизонтальне положення до клацання.
3. Відпустіть перемикач.

6.6 Перевірка рівня заряду акумулятора

Індикація рівня заряду знаходиться на акумуляторі.

ℹ ПРИМІТКА Більш докладну інформацію див. в окремих посібниках з експлуатації акумулятора та зарядного пристрою:

- Посібник з експлуатації 443998: акумулятори
- Посібник з експлуатації 443999: зарядні пристрої

7 РОБОЧА ПОВЕДІНКА І СПОСІБ РОБОТИ (10 - 12)

- Увімкніть пристрій перед наближенням до трави, а потім опустіть його, щоб уникнути перевантаження.
- Злегка нахиліть пристрій вперед (близько 30 °), щоб різати траву кінчиками різальної волосіні. Повільно просувайтеся вперед (10/a).
- Під час скошування трави пристрій слід рівномірними рухами переміщати (10/b) справа наліво.
- Високу траву слід зрізати по частинах. Просуватися вперед завжди слід зверху вниз (11).
- Краща продуктивність скошування досягається на дуже високій швидкості. Тому не варто перевантажувати пристрій скошуванням високої трави.
- Внаслідок перевантаження пристрою при скошуванні високої трави блокується обертання волосіні. Пристрій слід негайно дещо підняти, щоб зняти навантаження. В іншому випадку надмірне навантаження мо-

же привести до серйозного пошкодження двигуна.

- Не можна косити траву в безпосередній близькості від твердих об'єктів (наприклад, біля стіни). На таких ділянках слід дотримуватися безпечної дистанції від об'єктів. Це також допоможе захистити різальну волосінь від надмірного зносу (12).
- Не підносити пристрій близько до рослин з нетвердими стеблами. Кожух для захисту рослин встановити у горизонтальне положення.

8 ТЕХНІЧНЕ ОБСЛУГОВУВАННЯ ТА ДОГЛЯД

⚠ ПОПЕРЕДЖЕННЯ! Небезпека порізів! Небезпека отримання різаних ран під час контакту з гострими рухомими деталями пристрою і ріжучим інструментом.

- Завжди вимикайте пристрій перед технічним і сервісним обслуговуванням та очищенням. Вийміть акумулятор.
- Завжди носіть захисні рукавиці під час технічного обслуговування, догляду та очищення.

ПРИМІТКА Для виконання ремонту звертайтеся до спеціалізованої майстерні або сервісного центру.

- Слід берегти пристрій від впливу води або вологи. Не очищати пристрій струменем води.
- Після кожного використання корпус і різальний елемент слід чистити щіткою або тканиною. Задля уникнення корозії та пошкодження елементів з пластику для очищення не можна використовувати воду та (або) агресивні мийні засоби, а також розчинники.
- У будь-яких вентиляційних отворах на пристрої не повинно бути бруду.
- Після кожного використання слід виймати акумулятор і проводити візуальний огляд пристрою на наявність пошкоджень.
- Пристроєм не можна користуватися, якщо ніж для відрізання волосіні відсутній або пошкоджений.
- Захисний щиток, головку з волосінню та двигун слід регулярно очищати від залишків скошеної трави.
- Перевірити міцність фіксації всіх болтів.
- Перевірте електричні контакти на наявність корозії, в разі необхідності контакти слід зачистити металевою щіткою та обробити спреєм для електричних контактних з'єднань.

8.1 Заміна шпульки з волосінню (13)

Умова: пристрій слід вимкнути, акумулятор вийняти.

Запасна котушка з волосінню: у 2-му комплекті. Арт. № див. технічні характеристики.

1. Одночасно натиснути (13/a) на обидві кнопки деблокування (13/1) та зняти кришку (13/2).
2. Вийняти порожню котушку з волосінню (13/3).
3. Вставити (13/b) запасну котушку з волосінню (13/4).
4. Пропустити різальну волосінь через отвір (13/5) на різальній головці.
5. Знову встановіть кожух на місце та притиснути до зачеплення.
6. Вставити акумулятор в пристрій.

9 УСУНЕННЯ НЕСПРАВНОСТЕЙ

⚠ ОБЕРЕЖНО! Небезпека травмування. Рухомі деталі та деталі з гострими краями можуть призвести до травм.

- Завжди носіть захисні рукавиці під час технічного і сервісного обслуговування та очищення!

ПРИМІТКА У разі виникнення пошкоджень, які не зазначені в цій таблиці, або пошкоджень, з якими користувач не може впоратися сам, слід звернутися до нашої служби підтримки.

Несправність	Причина	Усунення
Різальна волосінь не подається з котушки.	Котушка з волосінню порожня.	Замінити котушку з волосінню.
Двигун не працює.	Акумулятор розряджено.	Зарядити акумулятор.

Несправність	Причина	Усунення
	Акумулятор не вставлено або вставлено неправильно.	Вставити акумулятор правильно.
	Відсутня подача електроенергії.	1. Вийняти акумулятор. 2. Зачистити електричні контакти пристрою.
	Внаслідок перевантаження спрацював вимикач захисту двигуна, та пристрій було вимкнуто.	Слід дочекатися розблокування вимикача захисту двигуна.
Двигун працює з перебоями.	Несправність пристрою	Звернутися в сервісний центр виробника.
	Вимикач несправний.	Звернутися в сервісний центр виробника.
Двигун працює, але різальна волосінь не рухається.	Несправність пристрою	Звернутися в сервісний центр виробника.
Нетипова вібрація пристрою.	Котушка з волосінню забруднена.	Очистити котушку з волосінню, за потреби замінити.
	Несправність пристрою	Звернутися в сервісний центр виробника.
Тривалість роботи від акумулятора суттєво знизилася.	Трава занадто висока або надто волога.	■ Зрізайте траву на вищому рівні. ■ Відкласти скошування, поки не підсохне трава.
	Занадто низька висота зрізання.	Зрізайте траву на вищому рівні.
	Термін служби акумулятора завершився.	Замінити акумулятор. Використовувати тільки оригінальне приладдя виробника.
Акумулятор не заряджається.	Контакти акумулятора забруднені.	Звернутися в сервісний центр виробника.
	Акумулятор або зарядний пристрій несправні.	Замовити запасні частини. Звернутися в сервісний центр виробника.
	Акумулятор занадто гарячий.	Дочекатися охолодження акумулятора.

10 ЗБЕРІГАННЯ

- Після кожного використання ретельно очищайте пристрій і за потреби встановлюйте всі захисні кришки.
- Проведіть необхідні роботи з техобслуговування.
- Зберігайте пристрій у сухому місці, що закривається, недоступному для дітей.
- Тример слід підвішувати за ручку. Таким чином ріжуча голівка уникне зайвого навантаження.

В разі тривалого зберігання строком понад 30 днів необхідно виконати наступні дії:

- ретельно очистити пристрій, зберігати в сухому приміщенні.

10.1 Зберігання акумулятора та зарядного пристрою

ПРИМІТКА Див. детальну інформацію в окремих посібниках для акумулятора і зарядного пристрою.

11 ТРАНСПОРТУВАННЯ

Перед транспортуванням виконати наведені нижче заходи:

1. Вимкнути пристрій.
2. Вийміть акумулятор з пристрою.
3. Правильно упакуйте акумулятор (див. нижче).

Акумулятор B160.6 Li (арт. № 114128)

ПРИМІТКА Номінальна потужність акумулятора складає більше ніж 100 Вт·год! Тому слід дотримуватись наступних правил транспортування!

Літій-іонний акумулятор підлягає закону про перевезення небезпечних вантажів, але його можна транспортувати за спрощених умов:

- з метою приватного використання користувачі можуть транспортувати акумулятор дорожнім транспортом без будь-яких додаткових заходів безпеки, але в упаковці для роздрібного продажу.
- Комерційні користувачі, які виконують перевезення у зв'язку зі своєю основною діяльністю (наприклад, постачання на будівельні майданчики або місця навантаження та з них), можуть також скористатися цим спрощенням.

В обох вищезгаданих випадках слід вжити примусових заходів, щоб запобігти витоку вмісту. В інших випадках слід суворо дотримуватися правил про небезпечні вантажі! Недотримання загрожує відправнику і, можливо, перевізнику суворим покаранням.

Інші вказівки щодо транспортування та надсилання

- Транспортувати та надсилати літій-іонні акумулятори дозволяється тільки у неушкодженому стані!
- Для транспортування акумулятора використовувати виключно оригінальну упаковку або відповідну упаковку для небезпечного вантажу (не стосується акумуляторів з номінальною потужністю менше ніж 100 Вт·год).
- Необхідно заклеїти відкриті контакти акумулятора, щоб уникнути короткого замикання.
- Необхідно захистити акумулятор від ковзання всередині упаковки, щоб уникнути пошкоджень.
- В разі транспортування або надсилання необхідно перевірити правильність маркування та документації відвантаження (наприклад, кур'єрською або експедиторською службою).
- Необхідно заздалегідь дізнатися, чи можливе транспортування з обраним постачальником послуг, і повідомити про надсилання.

Рекомендуємо звернутися до фахівця з небезпечних вантажів для підготування пристрою до надсилання. Слід дотримуватися будь-яких чинний національних приписів.

12 УТИЛІЗАЦІЯ

Лише для країн ЄС:

відповідно до Європейської директиви 2012/19/ЄС про відходи електричного та електронного обладнання та її транспозиції до національного законодавства, використані зарядні пристрої слід збирати окремо та утилізувати екологічно чистим способом.

У разі неналежної утилізації відходи електричного та електронного обладнання можуть мати шкідливий вплив на довкілля та здоров'я людини через можливу присутність небезпечних речовин.

Вказівки щодо електричного і електронного обладнання



- Електронні та електричні пристрої не належать до звичайних побутових відходів. Їх слід збирати та викидати окремо.
- Використані батарейки або акумулятори, які вже не використовуються в старому пристрої, слід бути видалені перед викиданням! Їхня утилізація регулюється законом про акумулятори.
- Власники або користувачі електричного та електронного обладнання зобов'язуються повертати його відповідно до законодавства після використання.
- Кінцевий користувач несе відповідальність за стирання своїх персональних даних зі старого обладнання перед утилізацією!

Символ з перекресленого смітника означає, що електричні та електронні пристрої заборонено утилізувати разом з іншими побутовими відходами.

Електричні та електронні пристрої можна безкоштовно в таких місцях:

- Державна служба з видалення або збору (наприклад, муніципальні склади)
- Магазини електрообладнання (стаціонарні та інтернет-магазини) за умови, що продавці зобов'язані приймати їх чи пропонувати їх на добровільній основі.

Ці заяви застосовуються тільки для пристроїв, встановлених і проданих у країнах Європейського Союзу, відповідно до Директиви ЄС 2012/19/ЄС. У країнах за межами Європейського Союзу можуть діяти інші правила щодо утилізації електричних та електронних пристроїв.

13 ТЕХНІЧНІ ХАРАКТЕРИСТИКИ

Технічні характеристики: див. таблицю з технічними характеристиками на початку цього посібника з експлуатації.

** Примітки щодо значень емісії вібрацій та рівня шуму:*

- *Вимірювання зазначених значень емісії вібрацій та рівня шуму проводилося відповідно до стандартизованого методу випробування, вони можуть використовуватися для порівняння однієї машини з іншою.*
- *Зазначені значення емісії вібрацій та рівня шуму можуть використовуватися для попередньої оцінки впливу (ступеня впливу вібрації).*
- *Значення емісії вібрацій та рівня шуму можуть відрізнятись від заявлених значень при фактичному використанні машини залежно від способу її використання.*
- *Дотримуйтесь заходів безпеки відповідно до розділу з техніки безпеки. Намагатися тримати вібраційне навантаження в межах мінімуму. Приклади заходів для зменшення впливу вібрації включають використання рукавичок під час роботи з машиною та обмеження робочого часу. Необхідно враховувати всі етапи робочого циклу (наприклад, час, коли машина вимкнена, і час, коли вона увімкнена, але не під навантаженням).*

14 СЕРВІСНЕ ОБСЛУГОВУВАННЯ

Якщо у Вас виникли запитання щодо гарантії, ремонту або запасних частин, зверніться в найближчий сервісний центр компанії «AL-KO». Його Ви знайдете в мережі Інтернет за посиланням:
www.alko-garden.com/service-contacts

Докладніше про запчастини Ви дізнаєтесь за посиланням:
www.alko-garden.com/spareparts

15 ІНФОРМАЦІЯ ПРО ДЕКЛАРАЦІЮ ВІДПОВІДНОСТІ

Декларацію про відповідність для кожного продукту можна отримати в цифровому вигляді через QR-код або посилання, які містяться в таблиці технічних даних.

16 ГАРАНТІЯ

До закінчення строку давності рекламацій, установленого за законом, виробник усуває можливі дефекти матеріалу чи виробничий брак шляхом ремонту або заміни (на свій вибір). Строк давності визначається законодавством країни, у якій прилад було куплено.

Гарантія зберігається лише за таких умов:

- Дотримуйтеся цього посібника з експлуатації
- Використання приладу за призначенням
- Використання оригінальних запчастин

Гарантія анулюється за таких умов:

- Самовільний ремонт
- Самовільна зміна технічних характеристик
- Використання не за призначенням

Гарантія не поширюється на:

- Пошкодження лакофарбового покриття, спричинене звичайним зношуванням
- частини, що зношуються, позначені у відомості запасних частин рамкою; xxxxxx (x)

Відлік гарантійного терміну розпочинається з дати придбання виробу першим кінцевим споживачем. Дата придбання вказана в чеку. У разі виникнення гарантійного випадку зверніться з цією заявою та оригіналом квитанції, що підтверджує покупку, до свого дилера або в найближчу авторизовану сервісну службу. Це гарантійне зобов'язання не змінює встановлені законом претензії покупця до продавця.

AL-KO
QUALITY FOR LIFE

Ukraine
ТОВ АЛ-КО КОБЕР
вул. Броварська 156, 07442
с. Велика Димерка, Броварський район,
Київська область, Україна
Телефон/факс: +38 044 392-07-08 / 09

UK
Imported by: AL-KO Gardentech UK Ltd, Murray way, Wincanton, Somerset, BA9 9RS / UK | +44 (0) 1963 828055
shop.uk@al-ko.com | www.alko-garden.uk

AL-KO GERÄTE GmbH | Head Quarter | Ichenhauser Str. 14 | 89359 Kötz | Deutschland
Telefon: (+49)8221/203-0 | www.alko-garden.com/contact | www.alko-garden.com
AL-KO Service: www.alko-garden.com/service-contacts